SÉCURLITE
LUMIÈRE DURABLE

Fiche technique

SYSTEO S CLAIR + OPTIQUE 90° – FT0321

SYSTEO S
CLAIR + OPTIQUE 90°

Caractéristiques

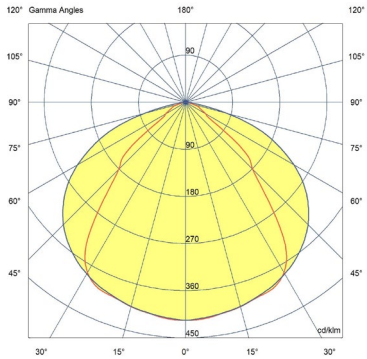

- Tension nominale : 220-240V AC, 50/60 Hz
- Plage de tension d'entrée : 198-264 V AC
- Classe de protection : 2
- IP : 65
- IK : 11+ / 80 joules
- ERP/ IGH : test au fil incandescent 850° / 30 s
- Température ambiante nominale de fonctionnement : 25° C
- Température d'utilisation : -20 °C … +35 °C
- VK 45 (applique) / 22 (suspension)
- IRC : 80
- SDCM : 3
- Risque photobiologique : RG0
- Source lumineuse de classe énergétique C
- Maintien du flux : L80B10 / supérieur à 72 000 h
- Maintien du flux : L90B50 / 50 000 h
- Nombre de cycle de commutation du détecteur : 1 000 000 à charge max.
- Luminaire réparable. Pièces détachées disponibles sur demande
- Garantie 5 ans, détail des conditions consultable sur securlite.com

Applications

- Luminaire architectural pour environnement intérieur ou extérieur soumis à vandalisme moyen
- Luminaire pour éclairage public dans le cas d'une pose optique vers le sol
- Conditions d'utilisations :
  - UGR et GR à valider par une étude d'éclairage suivant l'environnement
  - Modèles avec détection : adaptés à une utilisation en intérieure
  - Positions d'installation : se référer à la notice d'installation

Matériaux

- Corps en alliage d'aluminium
- Embouts et caches en alliage métallique
- Diffuseur polycarbonate clair + optique de contrôle de flux 90°
- Bornier débrochable
- Joint d'étanchéité en SEBS
  RoHS : les produits ne contiennent pas de substances interdites telles que définies dans la directive européenne 2011/65/UE et avenants

Couleurs / parachèvements

- Protection anticorrosion bicouche
- Couleurs standard : Gris RAL7016 fine texture

Données techniques et dimensionnelles fournies à titre indicatif et modifiables sans préavis. Nous consulter au préalable.

16/12/2024

Sécurlite – Z.I. des Ajeux – 72 400 La Ferté-Bernard – France – Tél. : +33 2 43 60 40 00 – Fax : +33 2 43 60 40 09 – www.securlite.com

Fiche technique

SYSTEO S CLAIR + OPTIQUE 90° – FT0321

Câblage

- Bornier d'alimentation : connecteur pour section de fils :
  - 1,5 mm^2 (câbles 3G1.5mm2 ou 5G1.5mm2)
  - 2.5mm2 (câbles 3G2.5mm2)
- 1 entrée par presse étoupe IP67 ISO M20 à une extrémité pour câble Ø 6 mm à 12 mm maximum
- Connexion rapide d'alimentation non apparente

Visserie

- Verrouillage de l'unité lumineuse par deux vis de sécurité inox Torx + Pin (M5 – Tx25)
- Verrouillage des caches embouts par deux vis de sécurité inox Torx + Pin (M4 – Tx20)

Options

- Câblage traversant - (ex : 56xxxxxx**9101**)
- Vernis UV renforcé ou anti-graffiti – (ex : 56xxxxxx**9601**)
- Entrée de câble latérale - (ex : 56xxxxxx**9805**)
- Entrées de câble latérales avec câblage traversant – (ex : 56xxxxxx**9806**)

Outils *(A commander séparément)*

- Insert tête Torx + Pin (vis M4 – TX20) - code : **98000036**
- Insert tête Torx + Pin (vis M5 – TX25) - code : **98000012**
- Tournevis porte insert – code : **98000005**
- Télécommande pour version radio pilotée – code : **98000010**

Fixations *(A commander séparément)*

- Kit de fixation en suspension (optionnel) : **98540002**

Homologation

Certificats disponibles :

- Certificat CE (d'après EN60598-1 / 2-1 / 2-3)
- Certificat test fil incandescent (selon les produits)
- Eligible BAR-EQ-110 (versions avec détecteur)

Dimensions

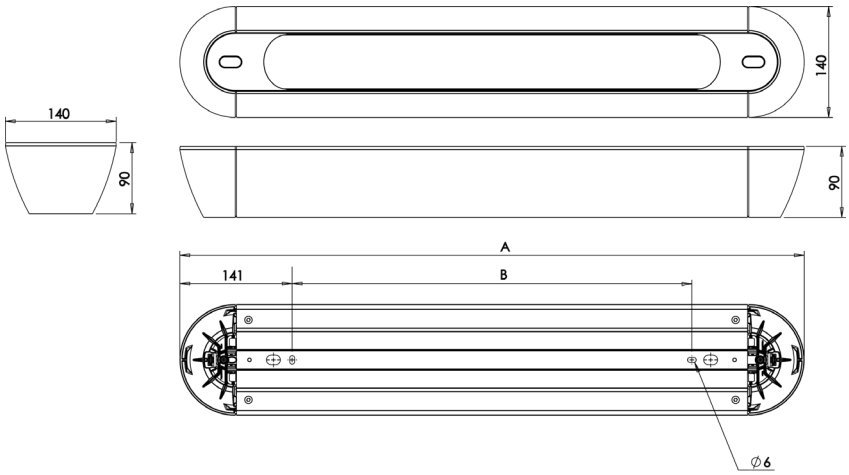

A (mm)	B version applique (mm)	B version suspendue (mm)	KG
1066	783	779	7,30 Kg
1346	1063	1059	8,90 Kg

Données techniques et dimensionnelles fournies à titre indicatif et modifiables sans préavis. Nous consulter au préalable.

Sécurlite – Z.I. des Ajeux – 72 400 La Ferté-Bernard – France – Tél. : +33 2 43 60 40 00 – Fax : +33 2 43 60 40 09 – www.securlite.com

Fiche technique

SYSTEO S CLAIR + OPTIQUE 90° – FT0321

Données techniques et codes commande

SYSTEO S CLAIR + OPTIQUE 90°							
Longueur L (mm)	CCT (K)	Puissance (W)	Puissance en veille (W)	Facteur de puissance	Flux luminaire (lm)	Efficacité luminaire (lm/W)	Référence
1066	3000	9,1	-	0,75	1000	111	**56241300**
1066	4000	9,1	-	0,75	1050	117	**56241400**
1066	3000	14	-	0,85	1700	121	**56211300**
1066	4000	14	-	0,85	1750	125	**56211400**
1346	3000	19	-	0,90	2350	124	**56221300**
1346	4000	19	-	0,90	2450	129	**56221400**

SYSTEO S CLAIR + OPTIQUE 90°- version esclave + préavis d'extinction							
Longueur L (mm)	CCT (K)	Puissance (W)	Puissance en veille (W)	Facteur de puissance	Flux luminaire (lm)	Efficacité luminaire (lm/W)	Référence
1066	3000	9,0	<0,20	0,75	1000	111	**56241304**
1066	4000	9,0	<0,20	0,75	1050	117	**56241404**
1066	3000	14	<0,20	0,85	1700	121	**56211304**
1066	4000	14	<0,20	0,85	1750	125	**56211404**
1346	3000	19	<0,20	0,90	2350	124	**56221304**
1346	4000	19	<0,20	0,90	2450	129	**56221404**

SYSTEO S CLAIR + OPTIQUE 90°- version esclave + préavis de veille							
Longueur L (mm)	CCT (K)	Puissance (W)	Puissance en mode éco(1) (W)	Facteur de puissance	Flux luminaire (lm)	Efficacité luminaire (lm/W)	Référence
1066	3000	9,0	2,4	0,75	1000	111	**56241305**
1066	4000	9,0	2,4	0,75	1050	117	**56241405**
1066	3000	14	3,0	0,85	1700	121	**56211305**
1066	4000	14	3,0	0,85	1750	125	**56211405**
1346	3000	19	3,2	0,90	2350	124	**56221305**
1346	4000	19	3,2	0,90	2450	129	**56221405**

SYSTEO S CLAIR + OPTIQUE 90° – détection Pro + radio pilotage **Voir caractéristiques techniques et conditions d'utilisation du détecteur sur** www.securlite.com **(NOT0420)**							
Longueur L (mm)	CCT (K)	Puissance (W)	Puissance en veille (W)	Facteur de puissance	Flux luminaire (lm)	Efficacité luminaire (lm/W)	Référence
1066	3000	10	<0,50	0,77	1000	100	**56241316**
1066	4000	10	<0,50	0,77	1050	105	**56241416**
1066	3000	15	<0,50	0,85	1700	121	**56211316**
1066	4000	15	<0,50	0,85	1750	117	**56211416**
1346	3000	20	<0,50	0,90	2350	118	**56221316**
1346	4000	20	<0,50	0,90	2450	123	**56221416**

SYSTEO S CLAIR + OPTIQUE 90° - gradable DALI + switch dimming **Voir caractéristiques techniques et conditions d'utilisation du dali sur** www.securlite.com **(NOT0880)**							
Longueur L (mm)	CCT (K)	Puissance (W)	Puissance en veille (W)	Facteur de puissance	Flux luminaire (lm)	Efficacité luminaire (lm/W)	Référence
1066	3000	9,0	<0,20	0,75	1000	111	**56241321**
1066	4000	9,0	<0,20	0,75	1050	117	**56241421**
1066	3000	14	<0,20	0,85	1700	121	**56211321**
1066	4000	14	<0,20	0,85	1750	125	**56211421**
1346	3000	19	<0,20	0,90	2350	124	**56221321**
1346	4000	19	<0,20	0,90	2450	129	**56221421**

SYSTEO S CLAIR + OPTIQUE 90° – détection Pro + radio pilotage + préavis d'extinction **Voir caractéristiques techniques et conditions d'utilisation du détecteur sur** www.securlite.com **(NOT0420)**							
Longueur L (mm)	CCT (K)	Puissance (W)	Puissance en veille (W)	Facteur de puissance	Flux luminaire (lm)	Efficacité luminaire (lm/W)	Référence
1066	3000	10	<0,50	0,77	1000	100	**56241344**
1066	4000	10	<0,50	0,77	1050	105	**56241444**
1066	3000	15	<0,50	0,85	1700	121	**56211344**
1066	4000	15	<0,50	0,85	1750	117	**56211444**
1346	3000	20	<0,50	0,90	2350	118	**56221344**
1346	4000	20	<0,50	0,90	2450	123	**56221444**

Données techniques et dimensionnelles fournies à titre indicatif et modifiables sans préavis. Nous consulter au préalable.

Sécurlite – Z.I. des Ajeux – 72 400 La Ferté-Bernard – France – Tél. : +33 2 43 60 40 00 – Fax : +33 2 43 60 40 09 – www.securlite.com

Données techniques et codes commande

SYSTEO S CLAIR + OPTIQUE 90°– détection Pro + radio pilotage + préavis de veille **Voir caractéristiques techniques et conditions d'utilisation du détecteur sur** www.securlite.com **(NOT0420)**							
Longueur L (mm)	CCT (K)	Puissance (W)	Puissance en mode éco(1) (W)	Facteur de puissance	Flux luminaire (lm)	Efficacité luminaire (lm/W)	Référence
1066	3000	10	3,2	0,77	1000	100	**56241345**
1066	4000	10	3,2	0,77	1050	105	**56241445**
1066	3000	15	3,6	0,85	1700	121	**56211345**
1066	4000	15	3,6	0,85	1750	117	**56211445**
1346	3000	20	4,0	0,90	2350	118	**56221345**
1346	4000	20	4,0	0,90	2450	123	**56221445**

(1) : mode éco : mode de fonctionnement avec flux lumineux réduit à 10% du nominal.

Notice d'utilisation : www.securlite.com (NOT0890)

Sécurlite – Z.I. des Ajeux – 72 400 La Ferté-Bernard – France – Tél. : +33 2 43 60 40 00 – Fax : +33 2 43 60 40 09 – www.securlite.com