IP20 LED 230V 40° Dimmable

Produit seul Classe III, ensemble avec alim classe II

byTrajectoire

ART-N° **004817/004818**

220-240V 50/60 Hz 180mA LED 8W IP20/44

FR: Manuel d'instructions

EN: Instruction manual

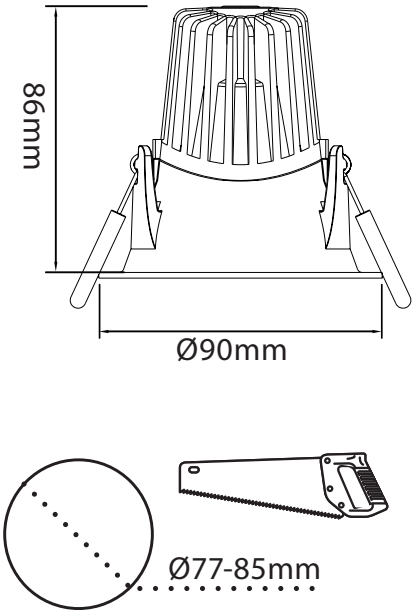

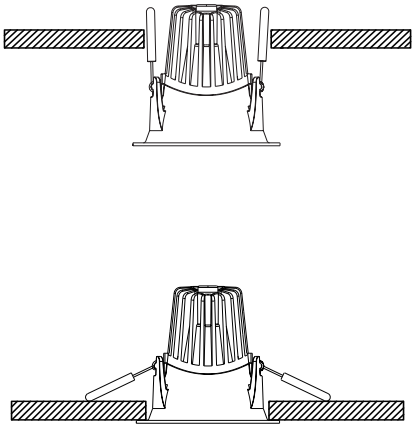

FR: Driver dimmable
EN: Dimmable driver included

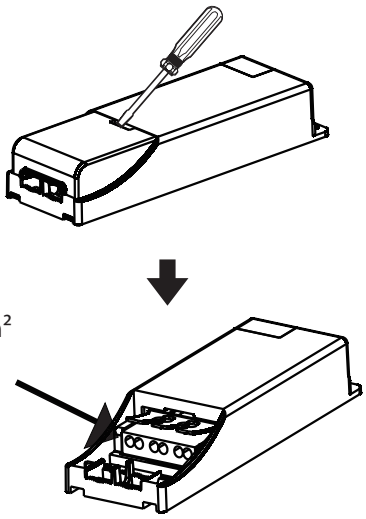

Max. 16A
Max. 2,5mm²

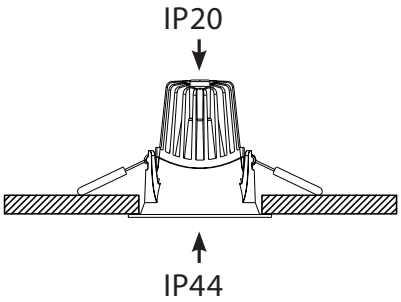

FR: Distance minimale par rapport au matériau inflammable dans le sens du faisceau
EN: Minimum distance to flammable material in the beam direction

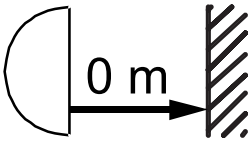

FR: Doit etres installé par un installateur professionnel
EN: Only to be installed by an authorized electrician

Le câble ou le cordon extérieur souple de ce luminaire ne peut pas être remplacé ; si le câble est j endommagé, le luminaire doit être détruit.
La source lumineuse de ce luminaire n'est pas remplaçable; lorsque la source lumineuse atteint sa fin de sa vie, veuillez remplacer le produit

contact@pl-lighting.fr 103-105 route de Chavanne-74330 Poisy