FLANGIA MINIREEF S.5200
MINIREEF ROOT S.5200

ISTRACCMINIREEF REV 1 07/20

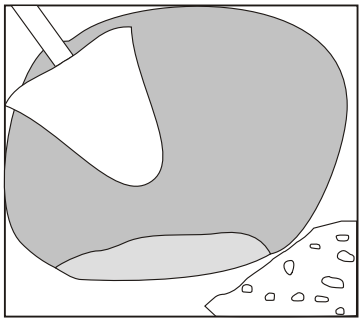

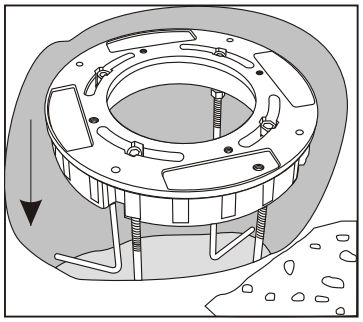

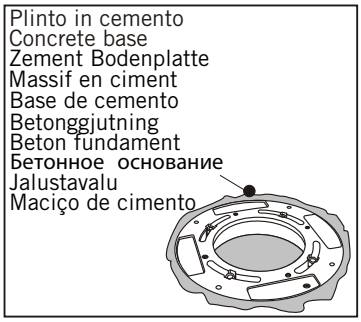

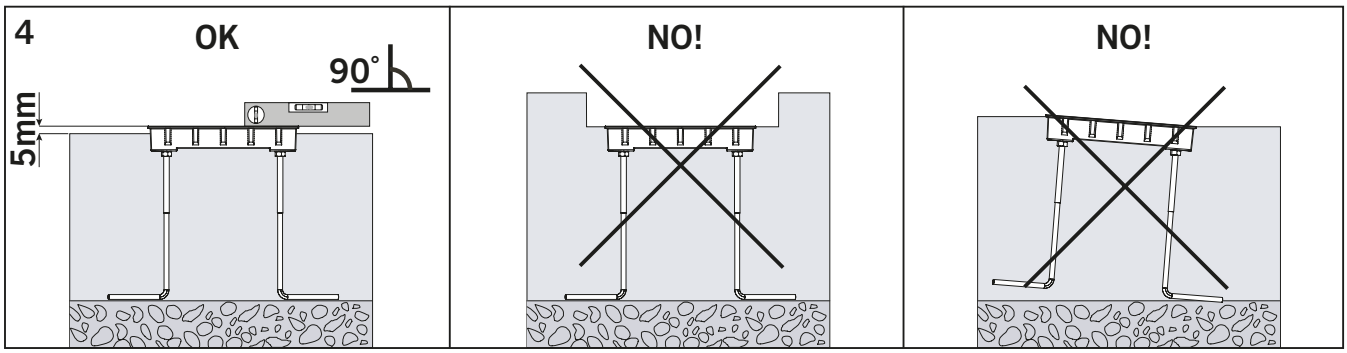

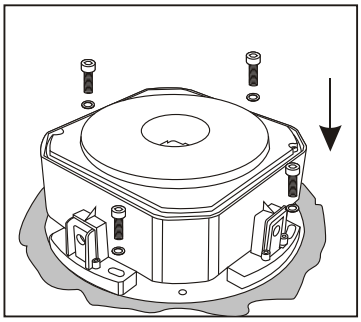

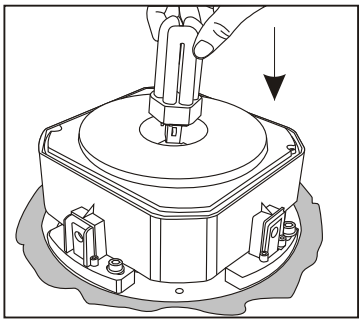

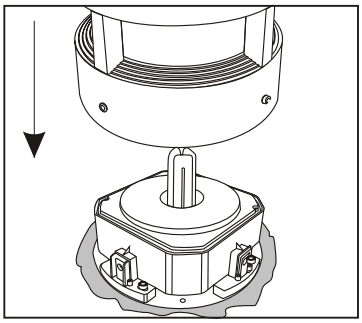

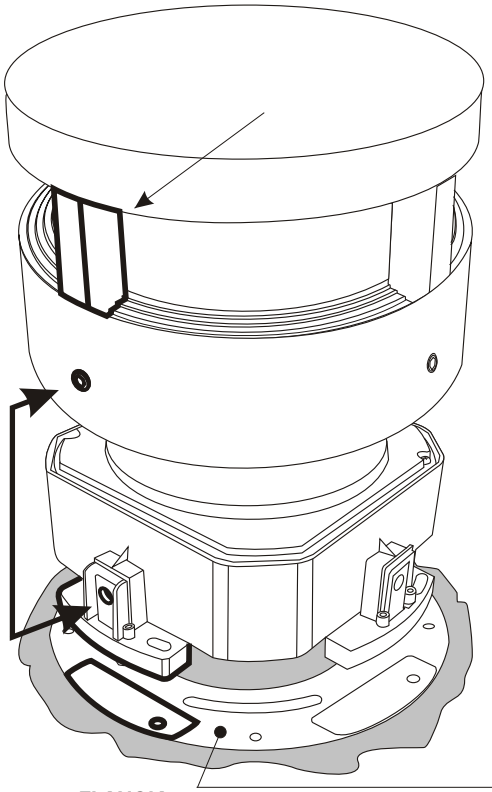

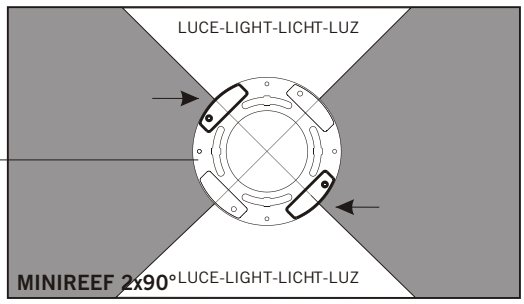

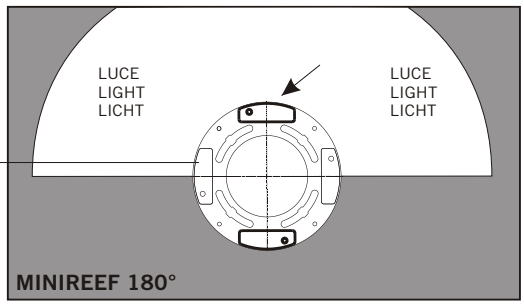

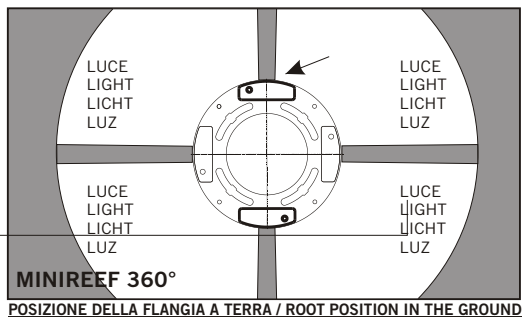

POSIZIONE DELLA FLANGIA A TERRA / ROOT POSITION IN THE GROUND
PER APPLICAZIONE DIRETTA DEL PRODOTTO/FOR DIRECT APPLICATION

PALETTO MINIREEF
MINIREEF BOLLARD

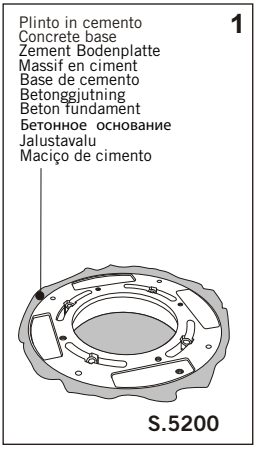

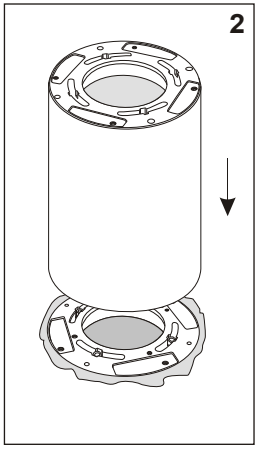

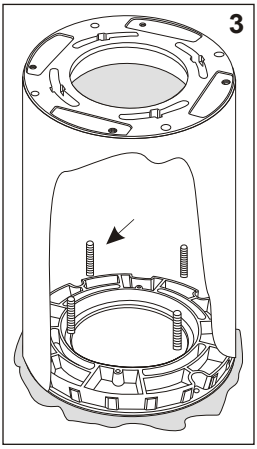

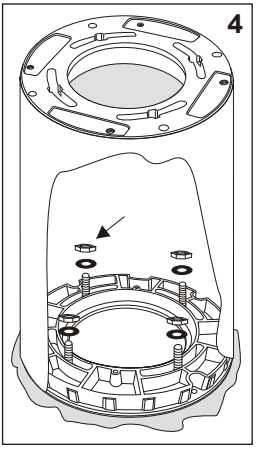

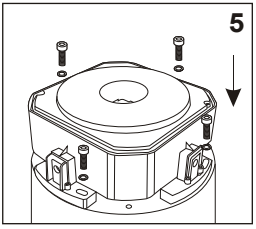

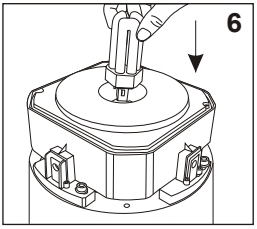

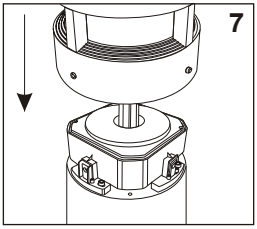

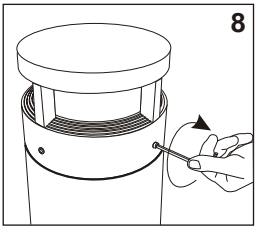

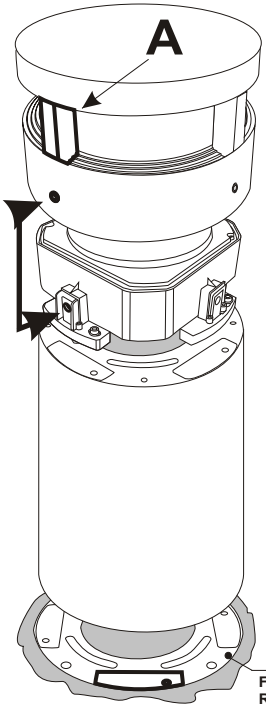

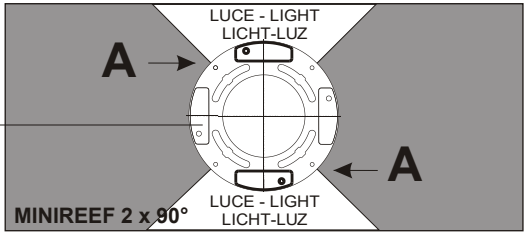

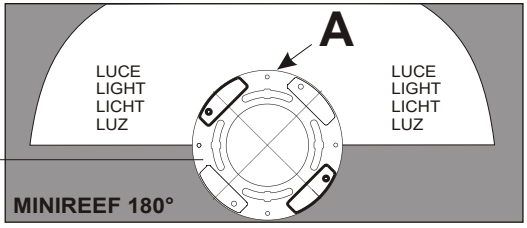

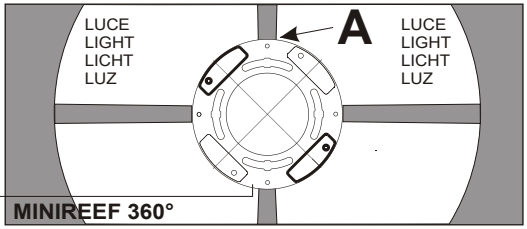

POSIZIONE DELLA FLANGIA A TERRA / ROOT POSITION IN THE GROUND
PER APPLICAZIONE CON PALETTO / FOR BOLLARD APPLICATION