La gamme la plus complète pour les usages industriels les plus exigeants

- Longueur :	jusqu'à 55 mètres
- Câbles :	de 1 à 25 conducteurs de 1 mm² à 25 mm²
- Collecteur :	jusqu'à 100A
- Degré de protection :	IP65
- Température d'utilisation :	-5°C/+50°C
- Vitesse maximale d'enroulement :	30 m/minute
- Tension d'isolation du collecteur :	2,5 kV
- Carter :	ouvert en acier verni et aluminium
- Ressort d'enroulement :	en acier haute qualité, longue tenue dans le temps

Les enrouleurs sont livrés avec :
- câble côté alimentation longueur 2,50 mètres
- chaussette d'ancrage adaptée au câble.

Les enrouleurs sont livrés avec câble.
Tous les modèles sont disponibles sans câble (***code ERSC***…), nous consulter.
L'installation du câble est sous la responsabilité du client.

Prévoir une protection électrique en amont de l'enrouleur tenant compte de la situation la plus défavorable (câble enroulé).

Le câble doit entrer au centre du guide-câble, sans angles aigus ni frottements.

Comment choisir le bon modèle ?

Compte tenu de la technicité de cette gamme, il est recommandé de se poser les 3 questions suivantes, puis de nous consulter pour définir le modèle adéquat et les options nécessaires :

1) Quel enrouleur ?
- nombre de conducteurs / section / puissance ?
- longueur ?

2) Quel type de déroulement ?
- déroulement horizontal ?
- déroulement vertical (fixé au plafond ou fixé au sol) ?
- enrouleur mobile ou déroulement dans 2 directions ?

3) Quel type de tirage ?
- tirage manuel (par un opérateur) ?
- tirage mécanisé ?

EN 61242 EN 61316
EN 60335-1
CE
2014/35/UE 2006/42/CE
2011/65/UE

IP65

Type de déroulement

- Les modèles S8H conviennent seulement pour le déroulement horizontal.
- Les modèles S8V conviennent pour le déroulement horizontal et pour le déroulement vertical.
- Pour un déroulement vertical, la bride fixe est obligatoire
- Si l'enrouleur est mobile ou en cas de déroulement dans 2 directions, le bras rotatif (***codes ERXS8-04*** ou ***ERXS8-08***) est obligatoire. Dans ce cas, le cliquet d'arrêt est exclu.

Type de tirage

Le Safety Return, qui ralentit et sécurise l'enroulement, est fortement recommandé en cas de tirage manuel.
Il ne convient pas en cas de tirage mécanisé (portail, grue, pont roulant, …)

Modèles « Clés en main »

Modèles sur fond jaune dans le tableau ci-dessous.
Ces modèles sont disponibles sur stock.
Dans un souci de simplicité, ils sont proposés **clés en main,** tout équipés :
- toujours avec guide-câble à rouleaux
- toujours avec cliquet (supprimable)

en plusieurs versions :
- avec Safety Return (si tirage manuel) ou sans Safety Return (si tirage mécanisé)
- avec bride fixe (obligatoire si déroulement vertical) ou avec bride pivotante.

Les brides sont livrées démontées.

Modèles à configurer

Pour les autres modèles, une fois l'enrouleur défini, il faut ajouter les options nécessaires :
- bride (fixe ou pivotante)
- guidage / cliquet
- Safety return
- guidage rotatif

en fonction :
- du type de déroulement
- du type de tirage.

Attention, toutes les options ne se montent pas sur tous les modèles : se référer au tableau ci-dessous.

20230703 - Document et photos non contractuels

Gamme STEEL 800

Equipements

- standards sur les modèles « Clés en main »
- en option sur les autres modèles « à configurer »

Selon tableau ci-dessous

Bride pivotante

Usage horizontal
Fixation au mur

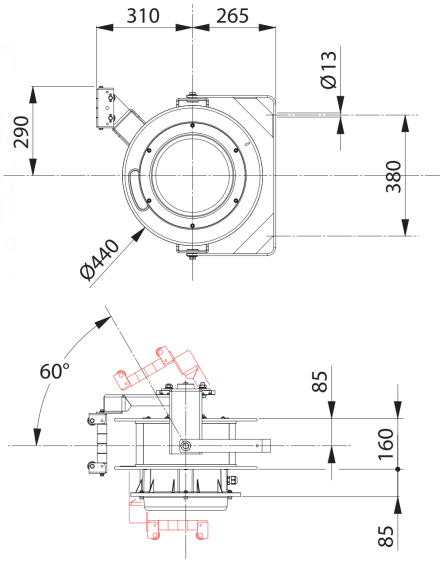

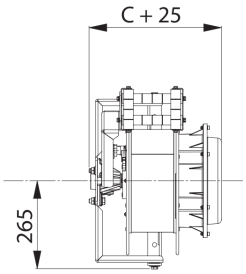

Code ERXS8-01

Safety Return

Ralentit et sécurise l'enroulement
Fortement recommandée si tirage manuel
Ne peut être installée qu'à la fabrication

Code ERXS8-02

Guide-câble / Cliquet d'arrêt

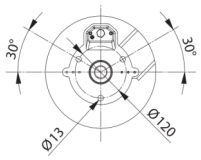

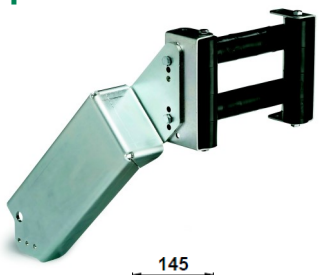

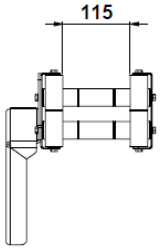

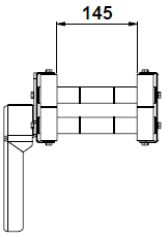

Code ERXS8-06 *Code ERXS8-07*

Bride fixe

Fixation au mur, au sol ou au plafond
Usage horizontal et vertical
Obligatoire si usage vertical

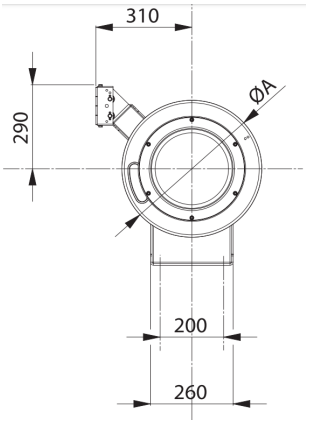

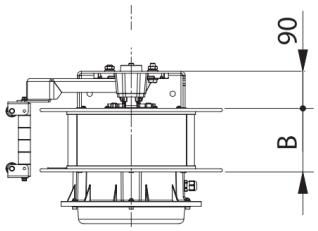

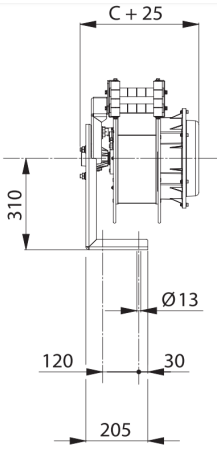

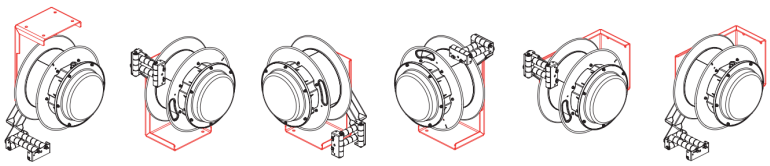

Code ERXS8-03

Bras rotatif

Déroulement dans 2 directions ou enrouleur mobile.
Ne peut être installée qu'à la fabrication

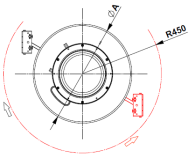

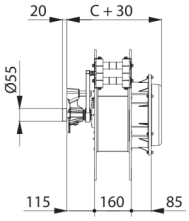

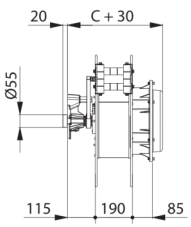

Code ERXS8-04 *Code ERXS8-08*

20230703 - Document et photos non contractuels

Gamme STEEL 800

F = Bride fixe
P = Bride pivotante

Modèles « Clés en main » | En option | Inclus | NON

Nombre de conducteurs	Section (mm²)	Longueur totale	Type de câble	Modèle: Usage horizontal seulement	Modèle: Usage horizontal et vertical	Intensité collecteur (A)	kW (20°C)		kW (20°C)		Ø du câble (mm)	ERXS8/01	ERXS8/02	ERXS8/03	ERXS8/04	ERXS8/06	ERXS8/07	ERXS8/08	Type	Dimensions (mm)	Code article
1 x	16	32 m	H05VV-F	S8H01		60					8								1	ØA440xB160xC365	ER01160-32V-S8H01
	25			S8H02-F		100					10								1		ER01250-32V-S8H02-F
				S8H02-FSR															1		ER01250-32V-S8H02-FSR
				S8H02-P															1		ER01250-32V-S8H02-P
				S8H02-PSR															1		ER01250-32V-S8H02-PSR
		42 m		S8H03															1		ER01250-42V-S8H03
3 G	2,5	31 m	H05VV-F		S8V01	32	230V	2	230V	3,5									1		ER03025-31V-S8V01
			H07RN-F		S8V02-F						11,5								1		ER03025-31R-S8V02-F
		41 m			S8V02-FSR														1		ER03025-31R-S8V02-FSR
					S8V02-P														1		ER03025-31R-S8V02-P
					S8V02-PSR														1		ER03025-31R-S8V02-PSR
			H05VV-F	S8H04							10								1		ER03025-41V-S8H04
			H07RN-F	S8H05							11,5								1		ER03025-41R-S8H05
4 G	2,5	31 m	H05VV-F		S8V03	32	400V	7	400V	10	11								1		ER04025-31V-S8V03
			H07RN-F		S8V04-F						12,5								1		ER04025-31R-S8V04-F
		41 m			S8V04-FSR														1		ER04025-31R-S8V04-FSR
					S8V04-P														1		ER04025-31R-S8V04-P
					S8V04-PSR														1		ER04025-31R-S8V04-PSR
			H05VV-F	S8H06				6		8,5	11								1		ER04025-41V-S8H06
			H07RN-F	S8H07							12,5								1		ER04025-41R-S8H07
		55 m	H05VV-F	S8H08							11								2	ØA550xB190xC395	ER04025-55V-S8H08
			H07RN-F	S8H09							12,5								2		ER04025-55R-S8H09
	4	22 m	H05VV-F		S8V05						14								1	ØA440xB160xC365	ER04040-22V-S8V05
			H07RN-F		S8V06-F						15								1		ER04040-22R-S8V06-F
					S8V06-FSR														1		ER04040-22R-S8V06-FSR
					S8V06-P														1		ER04040-22R-S8V06-P
					S8V06-PSR														1		ER04040-22R-S8V06-PSR
			H05VV-F		S8V07	60		11		15	14								1	ØA440xB160xC410	ER04040-22V-S8V07
			H07RN-F		S8V08						15								1		ER04040-22R-S8V08
		26 m	H05VV-F		S8V09	32					14								1	ØA440xB160xC365	ER04040-26V-S8V09
			H07RN-F		S8V10						15								1		ER04040-26R-S8V10
			H05VV-F		S8V11	60					14								1	ØA440xB160xC410	ER04040-26V-S8V11
			H07RN-F		S8V12						15								1	ØA550xB160xC410	ER04040-26R-S8V12
		31 m	H05VV-F	S8H10		32					14								1	ØA440xB160xC365	ER04040-31V-S8H10
			H07RN-F	S8H11							15								1	ØA550xB160xC365	ER04040-31R-S8H11
			H05VV-F	S8H12		60					14								1	ØA440xB160xC410	ER04040-31V-S8H12
			H07RN-F	S8H13							15								1	ØA550xB160xC410	ER04040-31R-S8H13
		45 m	H05VV-F	S8H14		32		10		14	14								2	ØA550xB190xC395	ER04040-45V-S8H14
			H07RN-F	S8H15							15								2		ER04040-45R-S8H15
			H05VV-F	S8H16		60					14								2	ØA550xB190xC440	ER04040-45V-S8H16
			H07RN-F	S8H17							15								2		ER04040-45R-S8H17
	6	17 m	H05VV-F		S8V13	60		17		22	17								1	ØA440xB160xC410	ER04060-17V-S8V13
			H07RN-F		S8V14														1		ER04060-17R-S8V14
			H05VV-F		S8V15	100													1		ER04060-17V-S8V15
			H07RN-F		S8V16														1		ER04060-17R-S8V16
		26 m	H05VV-F		S8V17	60													1	ØA550xB160xC410	ER04060-26V-S8V17
			H07RN-F		S8V18														1		ER04060-26R-S8V18
			H05VV-F		S8V19	100													1		ER04060-26V-S8V19
			H07RN-F		S8V20														1		ER04060-26R-S8V20
		40 m	H05VV-F	S8H18		60													2	ØA550xB190xC440	ER04060-40V-S8H18
			H07RN-F	S8H19															2		ER04060-40R-S8H19
			H05VV-F	S8H20		100													2		ER04060-40V-S8H20
			H07RN-F	S8H21															2		ER04060-40R-S8H21
	10	16 m	H05VV-F		S8V21	60		25		30	22								2	ØA550xB160xC410	ER04100-16V-S8V21
			H07RN-F		S8V22														2		ER04100-16R-S8V22
			H05VV-F		S8V23	100													2		ER04100-16V-S8V23
			H07RN-F		S8V24														2		ER04100-16R-S8V24
		25 m	H05VV-F	S8H22		60													2	ØA550xB190xC440	ER04100-25V-S8H22
			H07RN-F	S8H23															2		ER04100-25R-S8H23
			H05VV-F	S8H24		100													2		ER04100-25V-S8H24
			H07RN-F	S8H25															2		ER04100-25R-S8H25
		40 m	H05VV-F	S8H26		60													2	ØA650xB190xC440	ER04100-40V-S8H26
			H07RN-F	S8H27															2		ER04100-40R-S8H27
			H05VV-F	S8H28		100													2		ER04100-40V-S8H28
			H07RN-F	S8H29															2		ER04100-40R-S8H29
	16	16 m	H05VV-F		S8V25	100		35		40	24								2	ØA550xB160xC410	ER04160-16V-S8V25
			IGUS		S8V26						21								2		ER04160-16P-S8V26
		30 m	H05VV-F	S8H30							24								2	ØA650xB190xC440	ER04160-30V-S8H30
			IGUS	S8H31							21								2		ER04160-30P-S8H31

20230703 - Document et photos non contractuels

Gamme STEEL 800

F = Bride fixe
P = Bride pivotante

Modèles « Clés en main » | En option | Inclus | NON

Nombre de conducteurs	Section (mm²)	Longueur totale	Type de câble	Modèle: Usage horizontal seulement	Modèle: Usage horizontal et vertical	Intensité collecteur (A)	kW (20°C)		kW (20°C)		Ø du câble (mm)	ERXS8/01	ERXS8/02	ERXS8/03	ERXS8/04	ERXS8/06	ERXS8/07	ERXS8/08	Type	Dimensions (mm)	Code article
5 G	2,5	22 m	H05VV-F		S8V27	32	400V	7	400V	10	12,5								1	ØA440xB160xC365	ER05025-22V-S8V27
			H07RN-F		S8V28-F						13,5								1		ER05025-22R-S8V28-F
					S8V28-FSR														1		ER05025-22R-S8V28-FSR
					S8V28-P														1		ER05025-22R-S8V28-P
					S8V28-PSR														1		ER05025-22R-S8V28-PSR
		26 m	H05VV-F		S8V29						12,5								1		ER05025-26V-S8V29
			H07RN-F		S8V30						13,5								1		ER05025-26R-S8V30
		31 m	H05VV-F	S8H32							12,5								1		ER05025-31V-S8H32
			H07RN-F	S8H33-F							13,5								1	ØA550xB160xC365	ER05025-31R-S8H33-F
				S8H33-FSR															1		ER05025-31R-S8H33-FSR
		55 m	H05VV-F	S8H34				6		8,5	12,5								2	ØA550xB190xC395	ER05025-55V-S8H34
			H07RN-F	S8H35							13,5								2		ER05025-55R-S8H35
	6	17 m	H05VV-F		S8V31	60		17		22	17								1	ØA440xB160xC410	ER05060-17V-S8V31
			H07RN-F		S8V32-F						18,5								1		ER05060-17R-S8V32-F
					S8V32-FSR														1		ER05060-17R-S8V32-FSR
					S8V32-P														1		ER05060-17R-S8V32-P
					S8V32-PSR														1		ER05060-17R-S8V32-PSR
			H05VV-F		S8V33	100					17								1		ER05060-17V-S8V33
			H07RN-F		S8V34						18,5								1	ØA550xB160xC410	ER05060-17R-S8V34
		26 m	H05VV-F		S8V35	60					17								1		ER05060-26V-S8V35
			H07RN-F		S8V36-F						18,5								1		ER05060-26R-S8V36-F
					S8V36-FSR														1		ER05060-26R-S8V36-FSR
			H05VV-F		S8V37	100					17								1		ER05060-26V-S8V37
			H07RN-F		S8V38-F						18,5								1		ER05060-26R-S8V38-F
					S8V38-FSR														1		ER05060-26R-S8V38-FSR
					S8V38-P														1		ER05060-26R-S8V38-P
					S8V38-PSR														1		ER05060-26R-S8V38-PSR
		40 m	H05VV-F	S8H36		60					17								2	ØA550xB190xC440	ER05060-40V-S8H36
			H07RN-F	S8H37							18,5								2	ØA550xB160xC410	ER05060-40R-S8H37
			H05VV-F	S8H38		100					17								2	ØA550xB190xC440	ER05060-40V-S8H38
			H07RN-F	S8H39							18,5								2	ØA550xB160xC410	ER05060-40R-S8H39
	16	15 m	IGUS		S8V39			35		40	24								2		ER05160-15P-S8V39
					S8V40						23								2		ER05160-15P-S8V40
		30 m		S8H40							24								2	ØA650xB190xC440	ER05160-30P-S8H40
				S8H41							23								2		ER05160-30P-S8H41
8 x	1,5	22 m	H05VV-F		S8V41	16	4,5A				11,5								1	ØA440xB160xC410	ER08015-22V-S8V41
		40 m		S8H42															1	ØA550xB160xC410	ER08015-40V-S8H42
	2,5	17 m			S8V42	32	7,5A				14								1	ØA440xB160xC410	ER08025-17V-S8V42
		26 m			S8V43														1	ØA550xB160xC410	ER08025-26V-S8V43
		40 m		S8H43															1	ØA550xB190xC440	ER08025-40V-S8H43
		55 m		S8H44															2		ER08025-55V-S8H44
10 x	1,5	17 m	H05VV-F		S8V44	16	4,5A				15,5								1	ØA440xB160xC410	ER10015-17V-S8V44
		26 m			S8V45														1	ØA550xB160xC410	ER10015-26V-S8V45
		55 m		S8H45															2	ØA550xB190xC440	ER10015-55V-S8H45
12 x	1,5	17 m	IGUS		S8V46						13								1	ØA440xB160xC410	ER12015-17P-S8V46
		26 m			S8V47														1	ØA550xB160xC480	ER12015-26P-S8V47
		40 m		S8H46															2		ER12015-40P-S8H46
		55 m		S8H47															2	ØA550xB190xC510	ER12015-55P-S8H47
	2,5	17 m			S8V48	32	7,5A				17,5								1	ØA440xB160xC480	ER12025-17P-S8V48
		26 m			S8V49														1	ØA550xB160xC480	ER12025-26P-S8V49
		40 m		S8H48															2	ØA550xB190xC510	ER12025-40P-S8H48
16 x	1	32 m	IGUS	S8H49		16	3A				15								2		ER16010-32P-S8H49
	1,5	18 m			S8V50		4,5A				17,5								1	ØA440xB160xC480	ER16015-18P-S8V50
		26 m			S8V51														1	ØA550xB160xC480	ER16015-26P-S8V51
		40 m		S8H50															2	ØA550xB190xC510	ER16015-40P-S8H50
	2,5	18 m			S8V52	32	7,5A				23,5								1	ØA550xB160xC480	ER16025-18P-S8V52
		26 m		S8H51															1		ER16025-26P-S8H51
		40 m		S8H52															2	ØA650xB190xC510	ER16025-40P-S8H52
18 G	1,5	17 m	IGUS		S8V53	16	4,5A				17,5								1	ØA440xB160xC500	ER18015-17P-S8V53
		26 m			S8V54														1	ØA550xB160xC500	ER18015-26P-S8V54
		40 m		S8H53															2	ØA550xB190xC530	ER18015-40P-S8H53
	2,5	17 m			S8V55	32	7,5A				23,5								1	ØA550xB160xC500	ER18025-17P-S8V55
		26 m		S8H54															1	ØA550xB190xC530	ER18025-26P-S8H54
		40 m		S8H55															2	ØA550xB190xC510	ER18025-40P-S8H55
25 G	1,5	16 m	IGUS		S8V56	16	4,5A				19,5								1	ØA550xB160xC580	ER25015-16P-S8V56
		25 m		S8H56															2	ØA550xB190xC610	ER25015-25P-S8H56
		40 m		S8H57															2	ØA650xB190xC610	ER25015-40P-S8H57
	2,5	15 m			S8V57	32	7,5A				24,5								2	ØA550xB160xC580	ER25025-15P-S8V57
		25 m		S8H58															2	ØA650xB190xC610	ER25025-25P-S8H58

20230703 - Document et photos non contractuels