Fiche technique

Produit
S34E165-SWSWP1927V14
mizar M projecteur encastré noir

Général
LED VO 2700K 38W 3470lm 40°

Source
LED VO
EEC A+
Indice de rendu de couleur (IRC) > 90

Dimension
DMxH : 0165x135mm
Découpe DMxH : 150x150mm

Surface/couleur
noir
aluminium à structure fine mate thermolaquée

Optique
Angle de rayonnement : 40°

Indice de protection
IP44 / Classe de protection I

Branchement
230V 50/60Hz
incl. convertisseur

Poids
1,1 kg

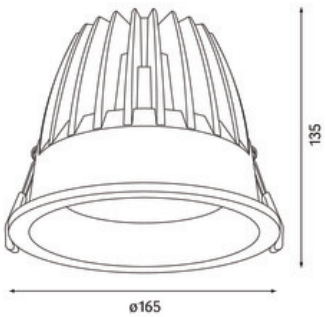

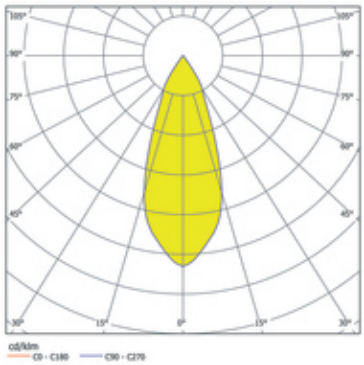

230V | E | LED | IP44 | Ra>90 | 2700K | CE

Informations sur le produit
Projecteur encastré fixe LED en aluminium moulé sous pression thermolaqué en noir. LED technologie innovante avec un flux lumineux sortant de 3470 lm pour 38 W, en température de couleur 2700 K. Réflecteur à facettes en aluminium, avec verre de protection. Système optique en retrait pour optimiser l'anti-éblouissement. Caractéristique de rayonnement : un faisceau 'flood' en 40°. Projecteur complet incluant réflecteur et convertisseur inclus. Indice de rendu des couleurs (IRC) > 90, Durée de vie nominale > 60.000 h [selon le décret de l'UE]. Indice de protection IP44, classe de protection I. Dimensions : DMxH : 0165x135 mm, Découpe DMxH : 150x150 mm, Poids : 1,1 kg

Les valeurs des flux lumineux et des puissances absorbées sont soumises à une tolérance de plus ou moins 10% et de plus ou moins 150 degrés kelvin pour concernant les températures de couleur.
Nous nous réservons le droit d´effectuer des modifications techniques sans communication préalable. De même, aucune responsabilité ne sera engagée en cas d´éventuelles erreurs d´impression.

planlicht GmbH & Co. KG | Au-25, A-6134 Vomp | Tel.: +43 (0)5242-71608 | info@planlicht.com | www.planlicht.com