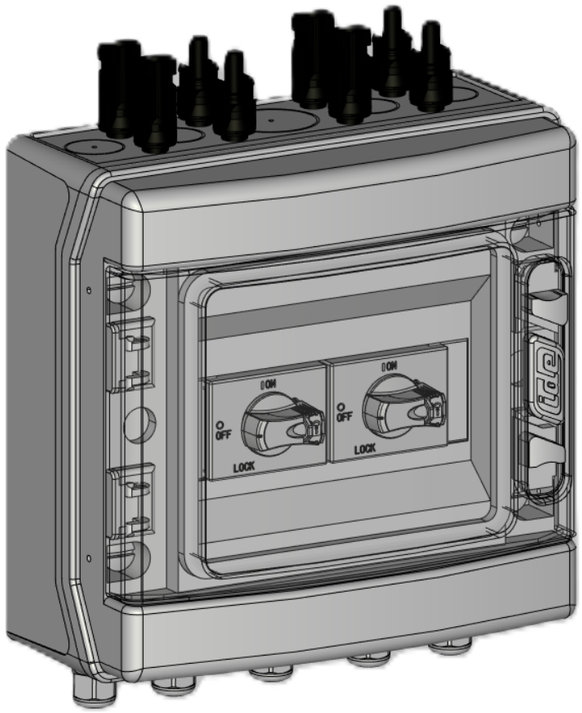

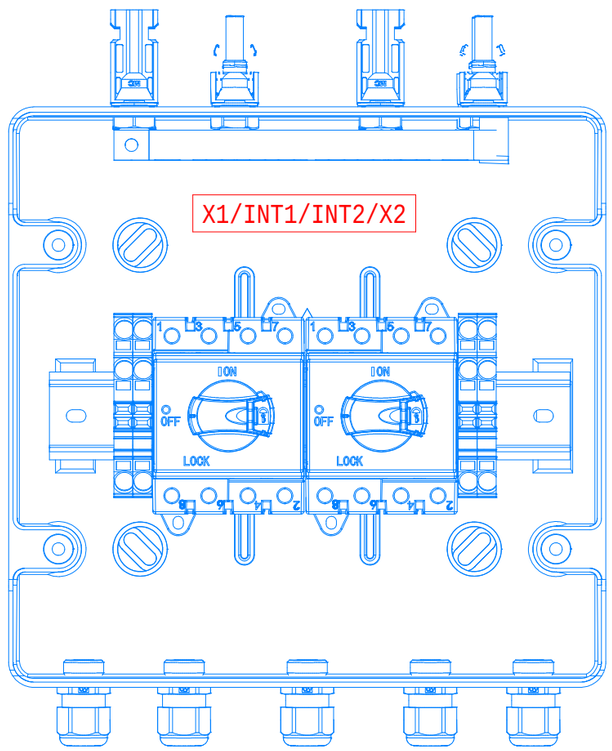

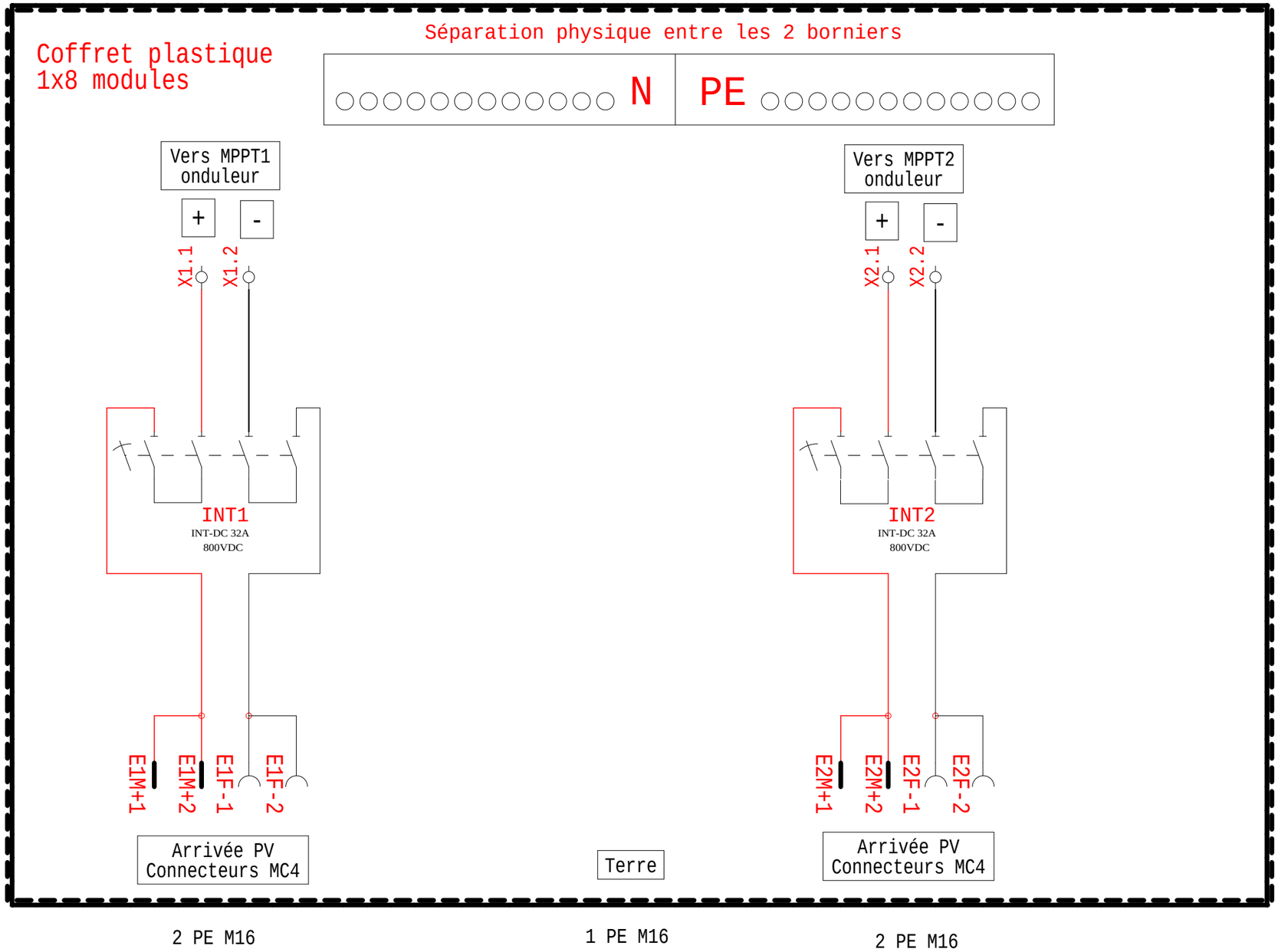

COFFRET 1X8 MODULES IP65 IK07 CLASSE II

ETIQUETTE NORMALISéE UTE C 15 712-1

ENTREES +/- PAR LE HAUT VIA KIT CONNECTEURS MC4

SORTIES +/- PAR LE BAS VIA 4 PRESSES ETOUPE M16

PASSAGE TERRE VIA 1 PE M16

MADEnR
UNE ÉNERGIE PLEINE D'AVENIR

Siège social & usine de production nord :
20 avenue Marcel LIABASTRE
14600 HONFLEUR
Usine de production sud :
9003 Avenue de Satolas Green
69330 Pusignan
Tel : 02 31 65 59 40
Internet: www.madenr.com

Titre du dossier :
Coffret-DC-MAD-2PV2-625ns-E-MC4

Référence MADEnR	Concepteur	Date
FBPD1991M / 10624112M	OLL	21/11/2024

Indices de révision

Indice	Modifications	Date de réalisation	Contrôleur	Dessinateur
A	Première édition	21/11/2024	QD	OLL