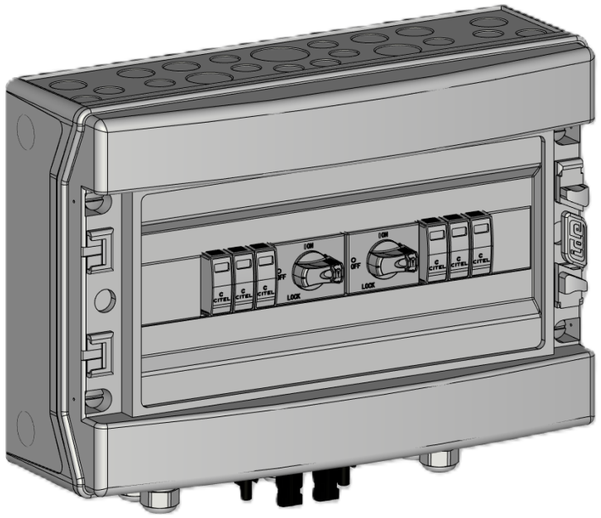

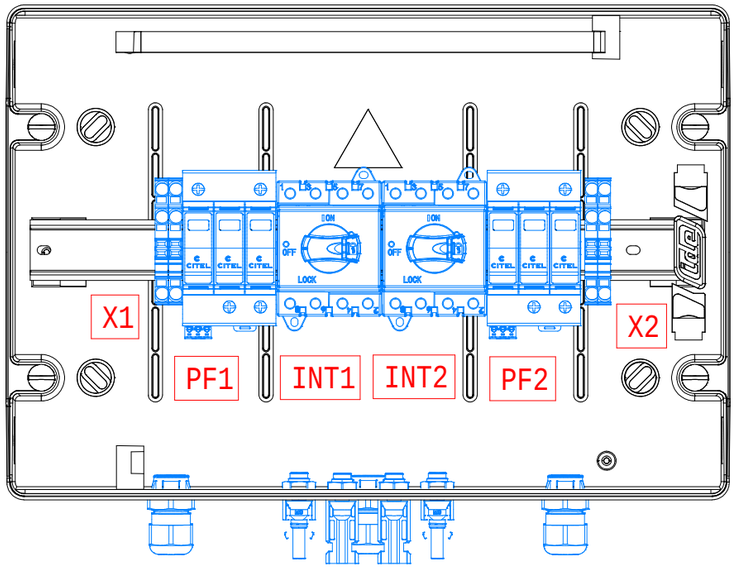

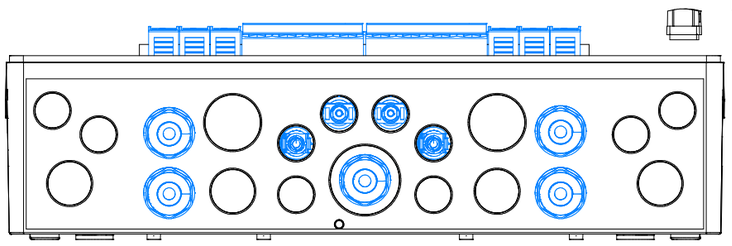

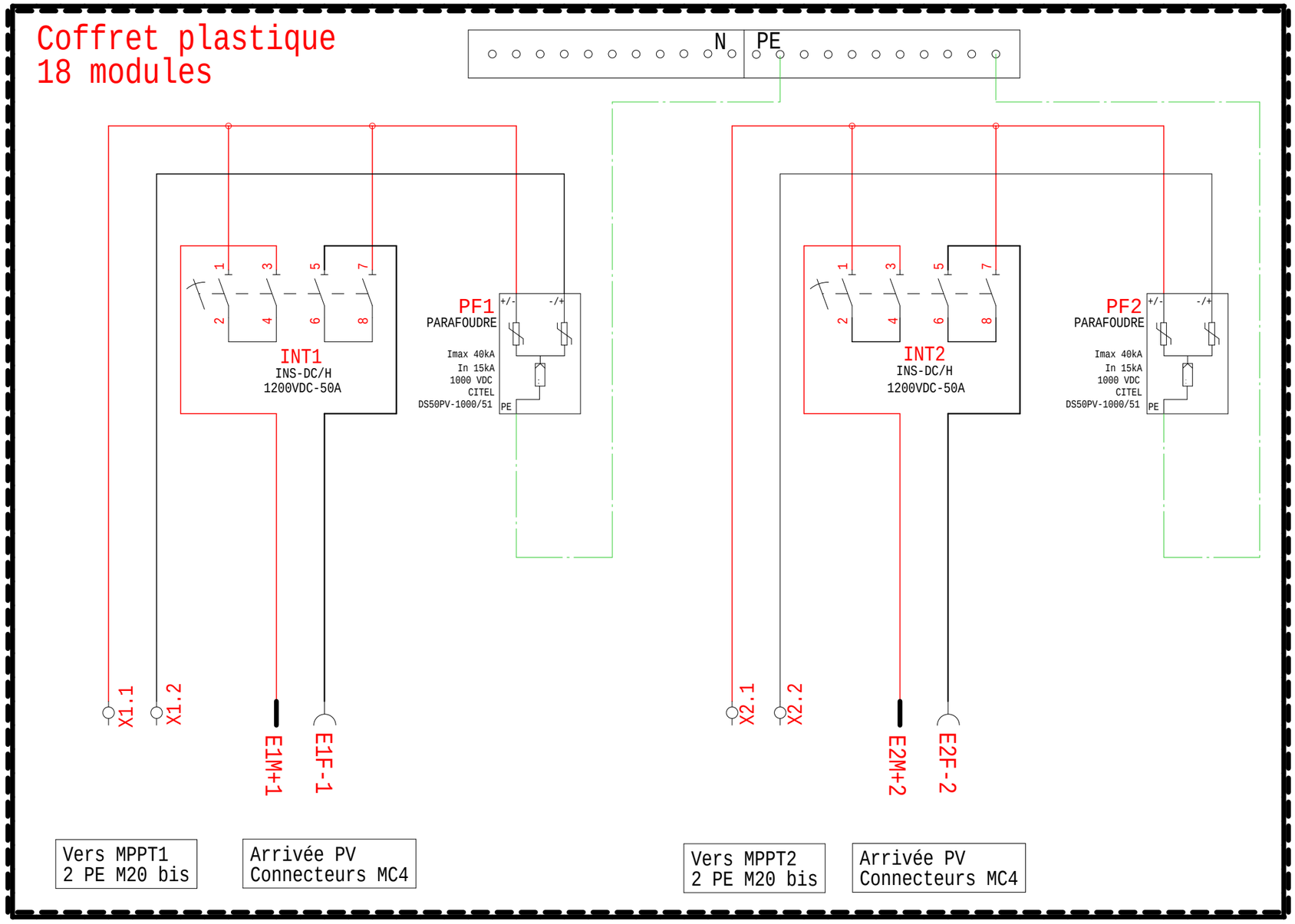

1 PE M20

COFFRET 1X18 MODULES IP65 IK07 CLASSE II
ETIQUETTE NORMALISéE UTE C 15 712-1
ENTREES +/- PAR LE BAS VIA 4 CONNECTEURS MC4
SORTIES +/- PAR LE BAS VIA 4 PE M20 BIS
PASSAGE TERRE PAR LE BAS VIA 1 PRESSE ETOUPE M20

MADEnR
UNE ÉNERGIE PLEINE D'AVENIR

Siège social & usine de production nord :
20 avenue Marcel LIABASTRE
14600 HONFLEUR
Usine de production sud :
9003 Avenue de Satolas Green
69330 Pusignan
Tel : 02 31 65 59 40
Internet: www.madenr.com

Titre du dossier :
Coffret-DC-BOX-2PV2-1050s-MC4 MADENR

Référence MADEnR	Concepteur	Date
FBPD0450M / 11024111M	OLL	16/09/2024

Indices de révision

Indice	Modifications	Date de réalisation	Contrôleur	Dessinateur
A	Première édition	16/09/2024	QD	OLL