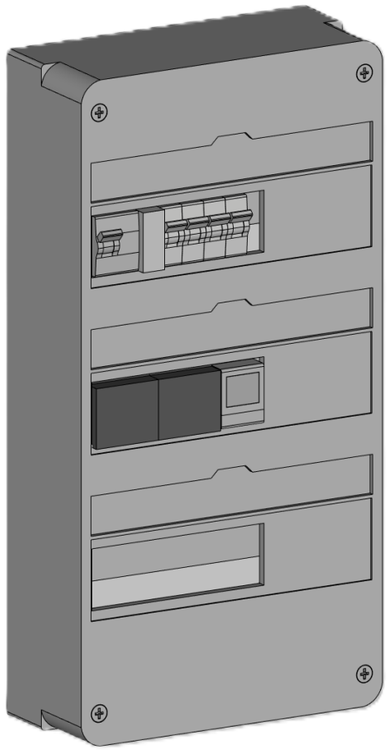

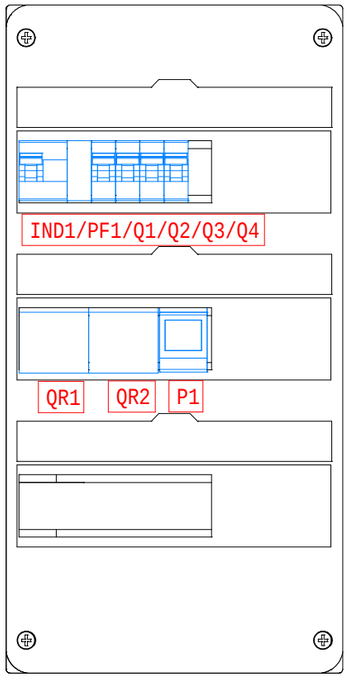

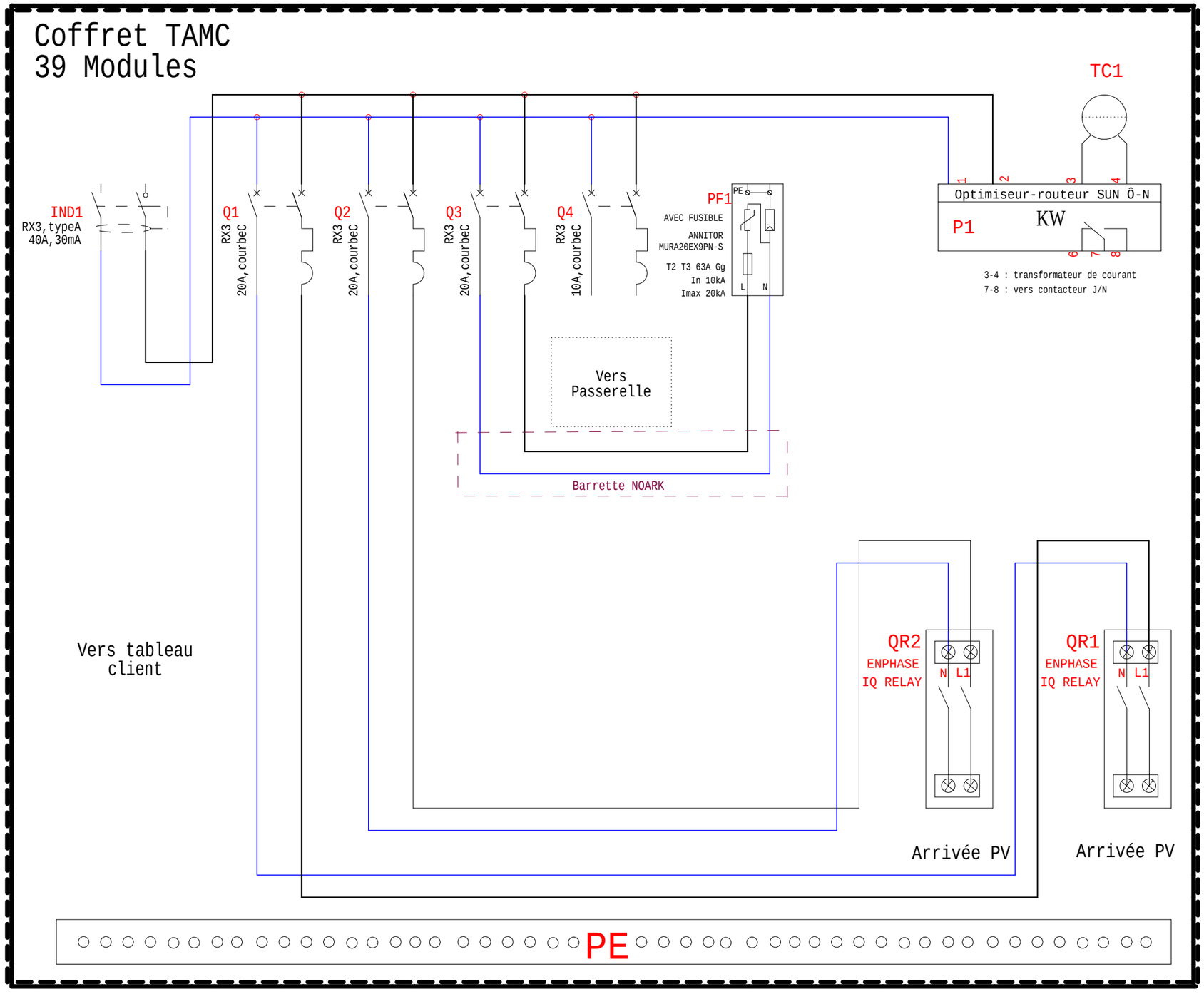

MADEnR
UNE ÉNERGIE PLEINE D'AVENIR

Siège social & usine de production nord :
20 avenue Marcel LIABASTRE
14600 HONFLEUR
Usine de production sud :
9003 Avenue de Satolas Green
69330 Pusignan
Tel : 02 31 65 59 40
Internet: www.madenr.com

Titre du dossier :
Coffrtet AC MONO-GTL-6KW-2QR-3xC20+C10+SUN-O-N

Référence MADEnR	Concepteur	Date
FBP3KA55QVTAMC2LG/21100629QLG	OLL	29/08/2024

Indices de révision

Indice	Modifications	Date de réalisation	Contrôleur	Dessinateur
A	Première édition	29/08/2024	QD	OLL