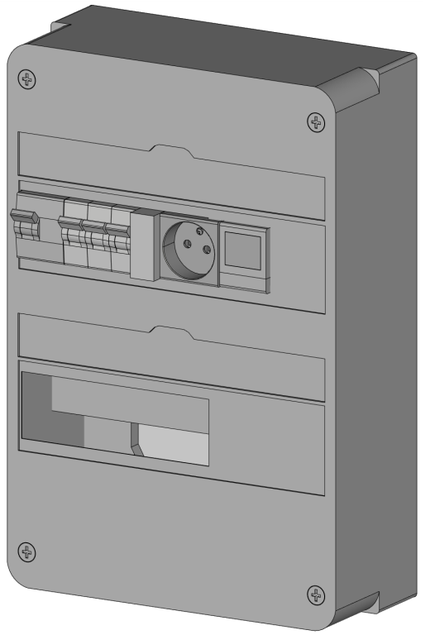

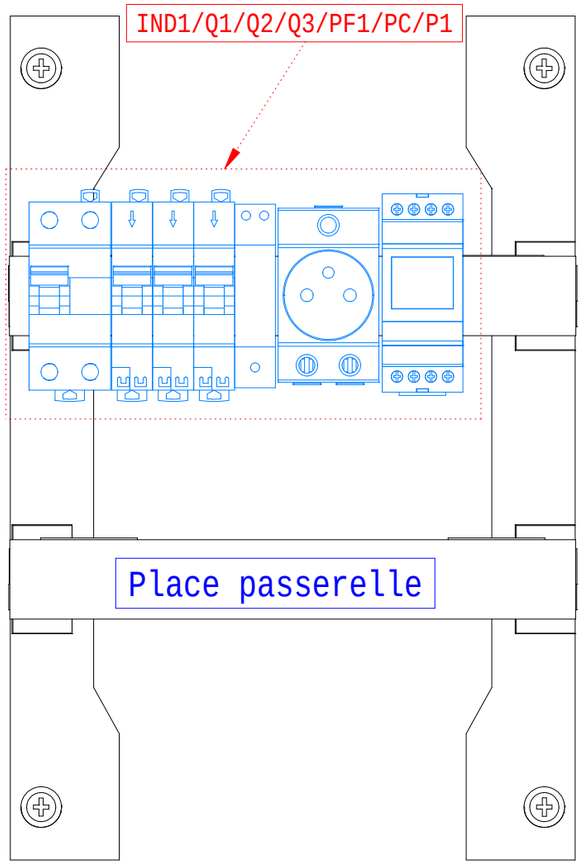

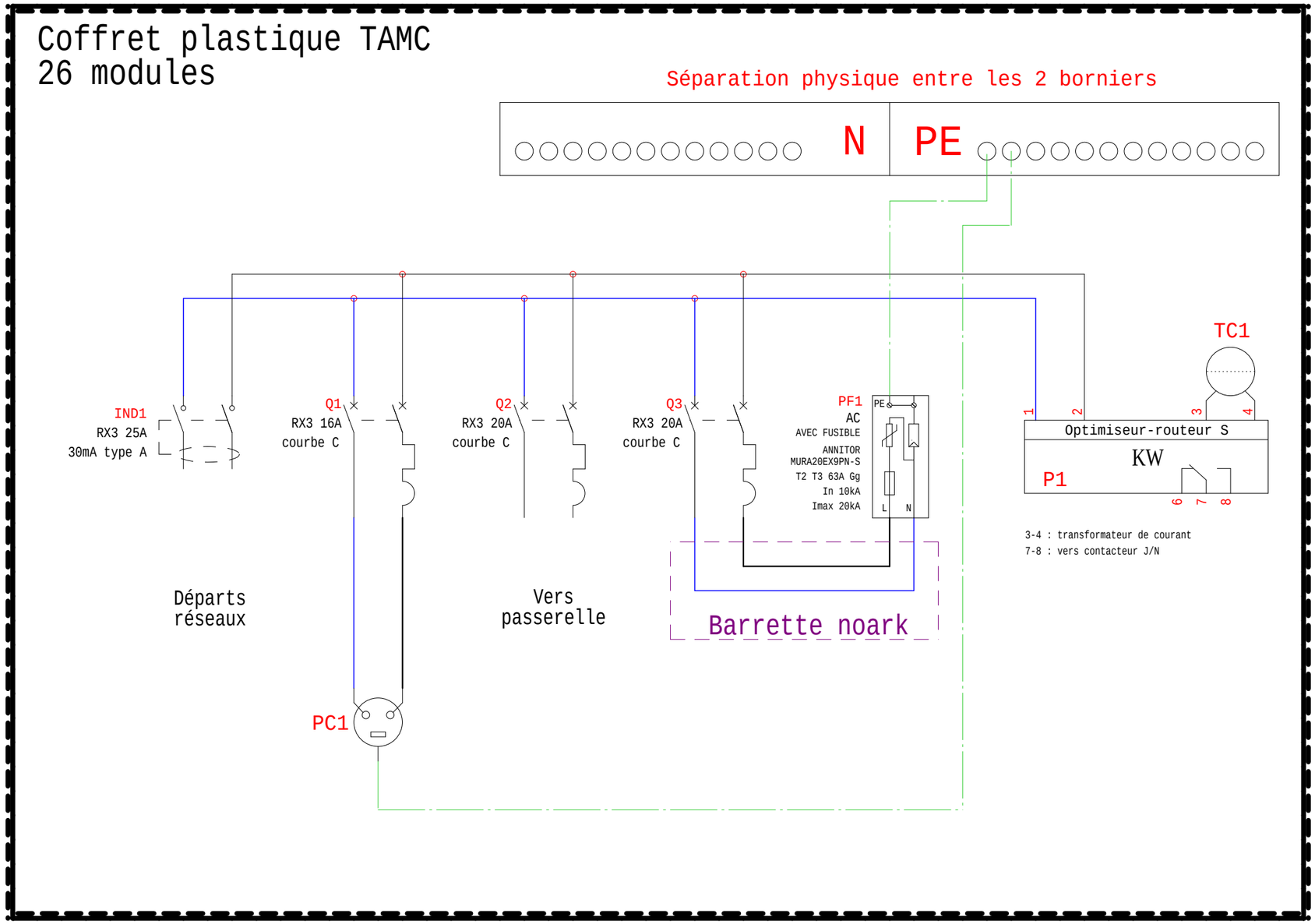

MADEnR
UNE ÉNERGIE PLEINE D'AVENIR

Siège social & usine de production nord :
20 avenue Marcel LIABASTRE
14600 HONFLEUR
Usine de production sud :
9003 Avenue de Satolas Green
69330 Pusignan
Tel : 02 31 65 59 40
Internet: www.madenr.com

Titre du dossier :
coffret AC monophasé 3kW-LG-2xC20-parafoudre+pc+passerelle+sun-Ô-N

Référence MADEnR	Concepteur	Date
FBPKA55TAMC3LG/21200319LG	DH	10/09/2024

Indices de révision

Indice	Modifications	Date de réalisation	Contrôleur	Dessinateur
A	Première édition	10/09/2024	QD	DH