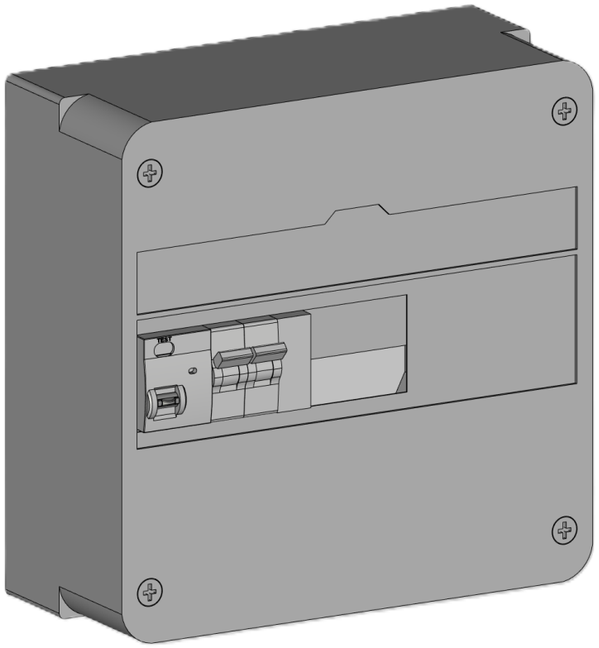

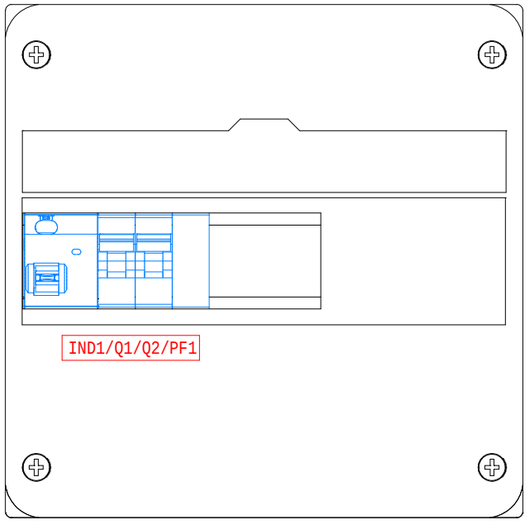

Coffret plastique GTL
13 modules

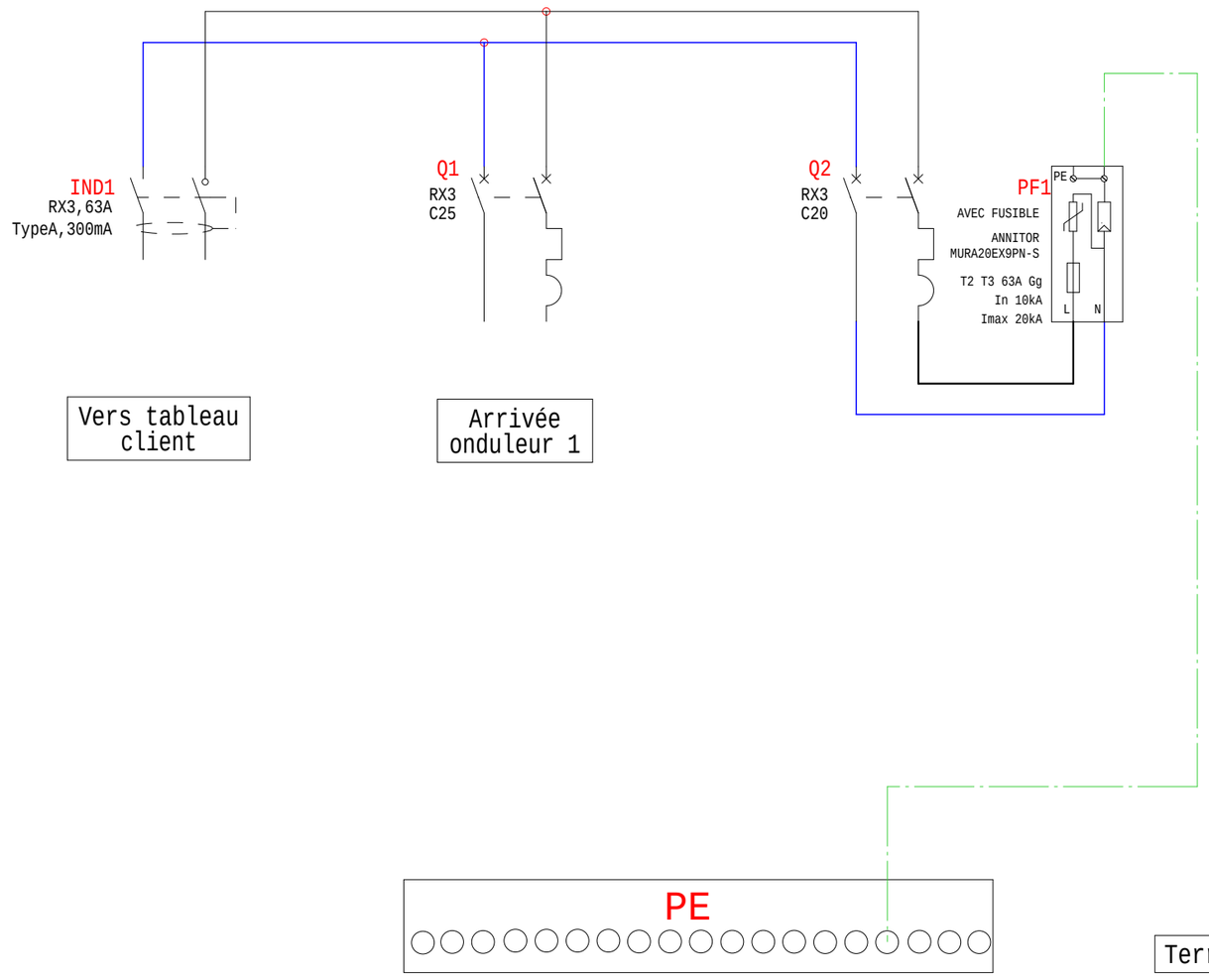

MADEnR
UNE ÉNERGIE PLEINE D'AVENIR

Siège social & usine de production nord :
20 avenue Marcel LIABASTRE
14600 HONFLEUR
Usine de production sud :
9003 Avenue de Satolas Green
69330 Pusignan
Tel : 02 31 65 59 40
Internet: www.madenr.com

Titre du dossier :
Coffret-AC-mono-GTL-LG_5kW-1Onduleur-C25+C20+Prafoudre

Référence MADEnR	Concepteur	Date
FBP3KA25LG /21300515LG	OLL	12/11/2024

Indices de révision

Indice	Modifications	Date de réalisation	Contrôleur	Dessinateur
A	Première édition	12/11/2024	QD	OLL