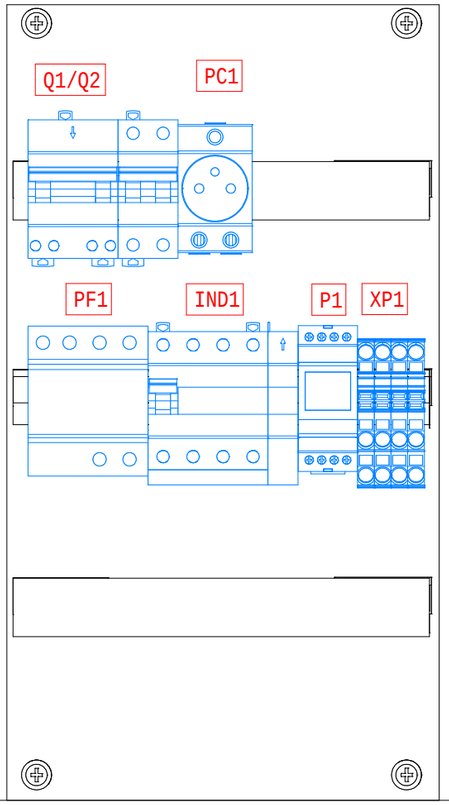

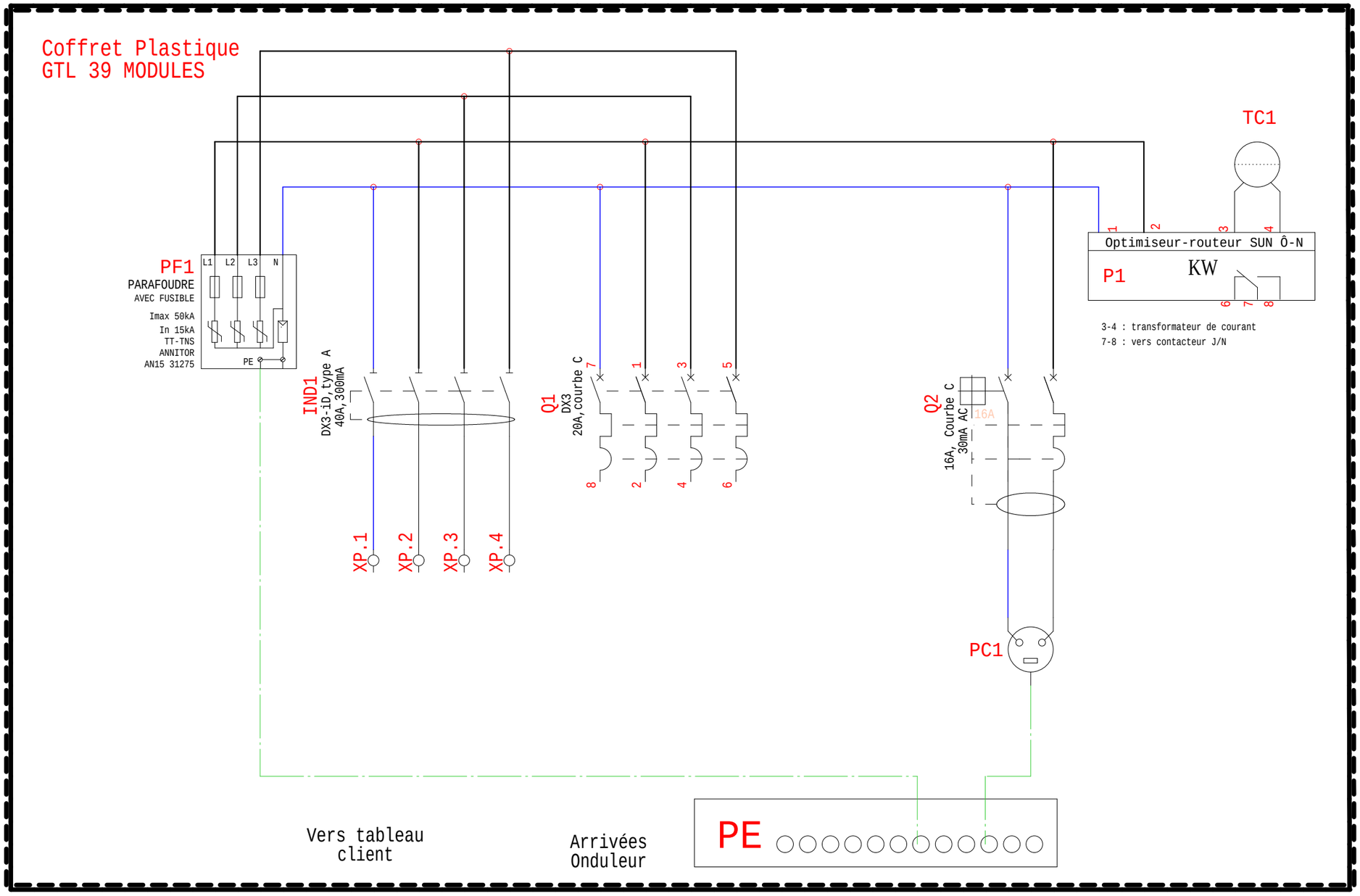

MADEnR
UNE ÉNERGIE PLEINE D'AVENIR

Siège social & usine de production nord :
20 avenue Marcel LIABASTRE
14600 HONFLEUR
Usine de production sud :
9003 Avenue de Satolas Green
69330 Pusignan
Tel : 02 31 65 59 40
Internet: www.madenr.com

Titre du dossier :
Coffret-AC-TRI-LG-GTL_9KW_1C20+PARA+PC+SUN-ON

Référence MADEnR	Concepteur	Date
FBPCT172TAMC2LG/23200919LG	OLL	16/09/2024

Indices de révision

Indice	Modifications	Date de réalisation	Contrôleur	Dessinateur
A	Première édition	16/09/2024	QD	OLL