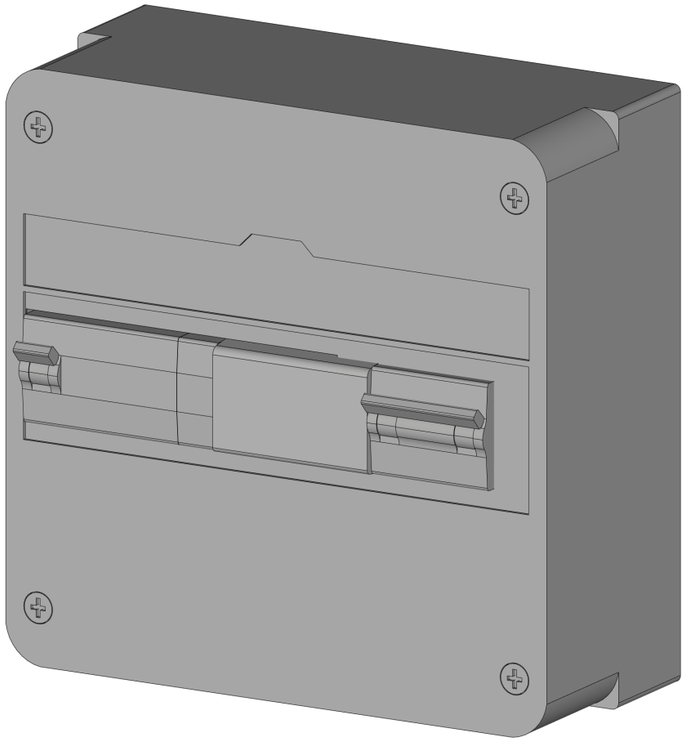

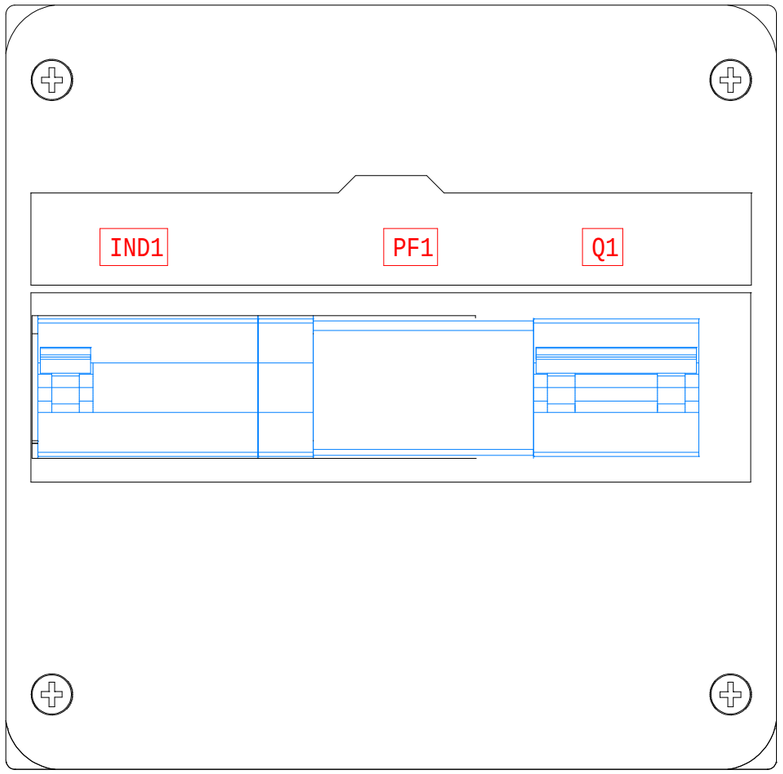

Coffret plastique 1x13 modules

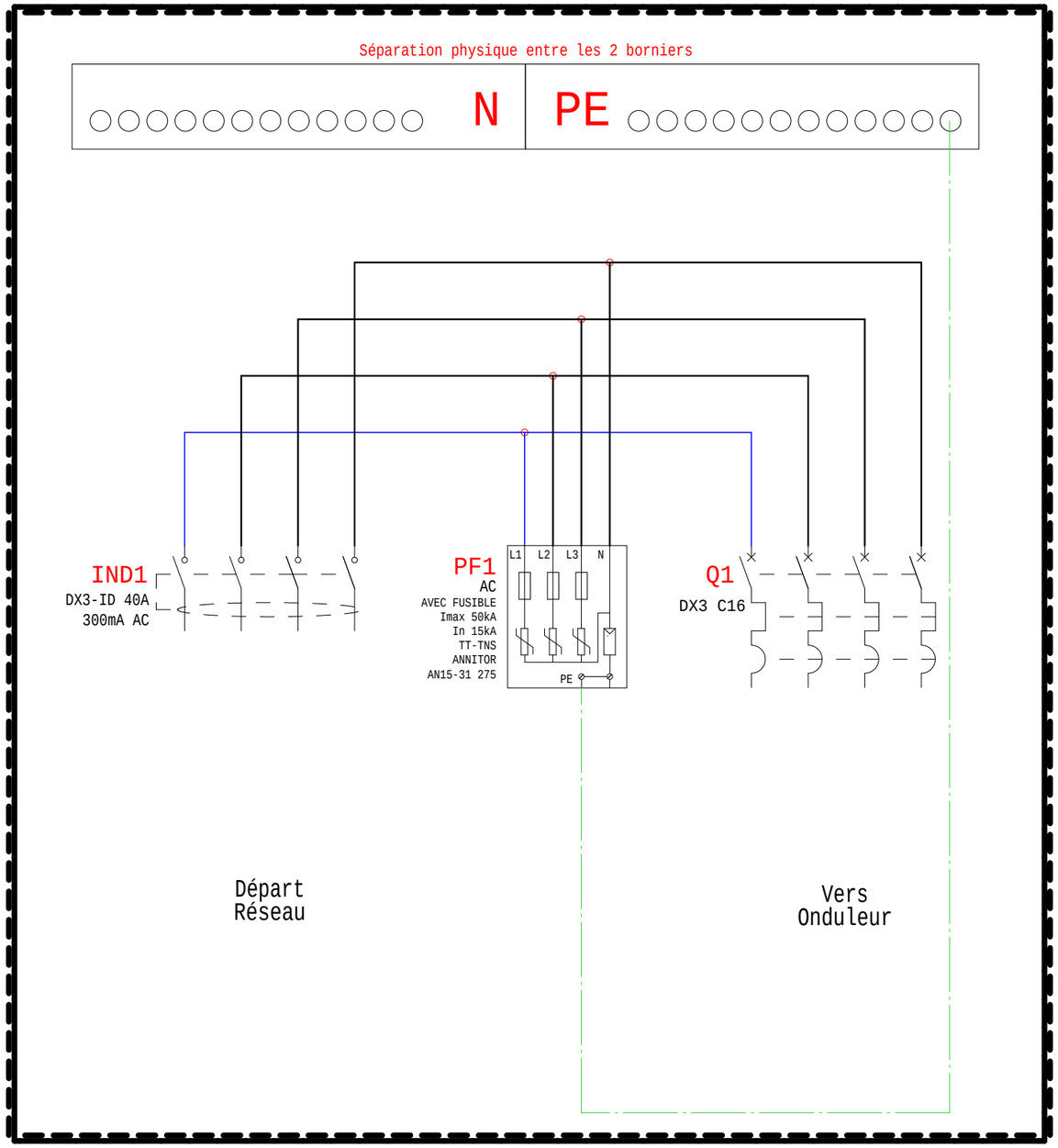

MADEnR
UNE ÉNERGIE PLEINE D'AVENIR

Siège social & usine de production nord :
20 avenue Marcel LIABASTRE
14600 HONFLEUR
Usine de production sud :
9003 Avenue de Satolas Green
69330 Pusignan
Tel : 02 31 65 59 40
Internet: www.madenr.com

Titre du dossier :
Coffret GTL AC triphasé 6-9kW 1 onduleur + parafoudre

Référence MADEnR	Concepteur	Date
FBPCT069LG/23300915LG	DH	18/10/2024

Indices de révision

Indice	Modifications	Date de réalisation	Contrôleur	Dessinateur
A	Première édition	22/10/2024	SR	DH