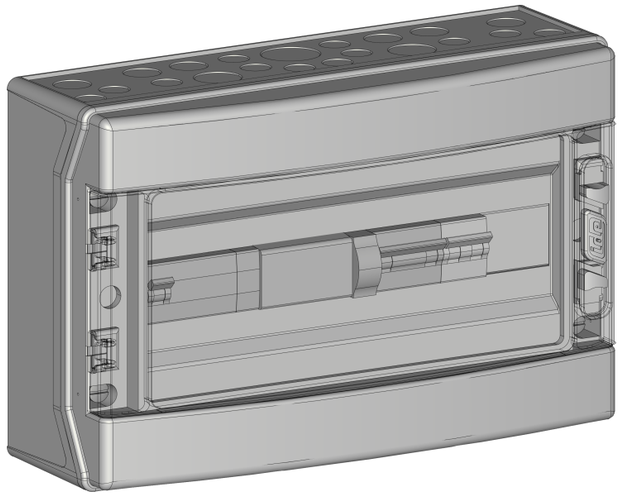

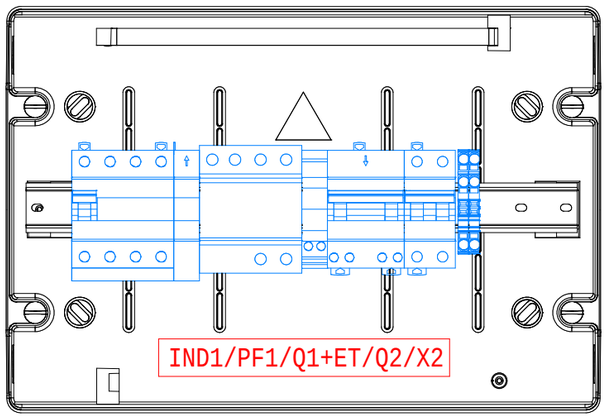


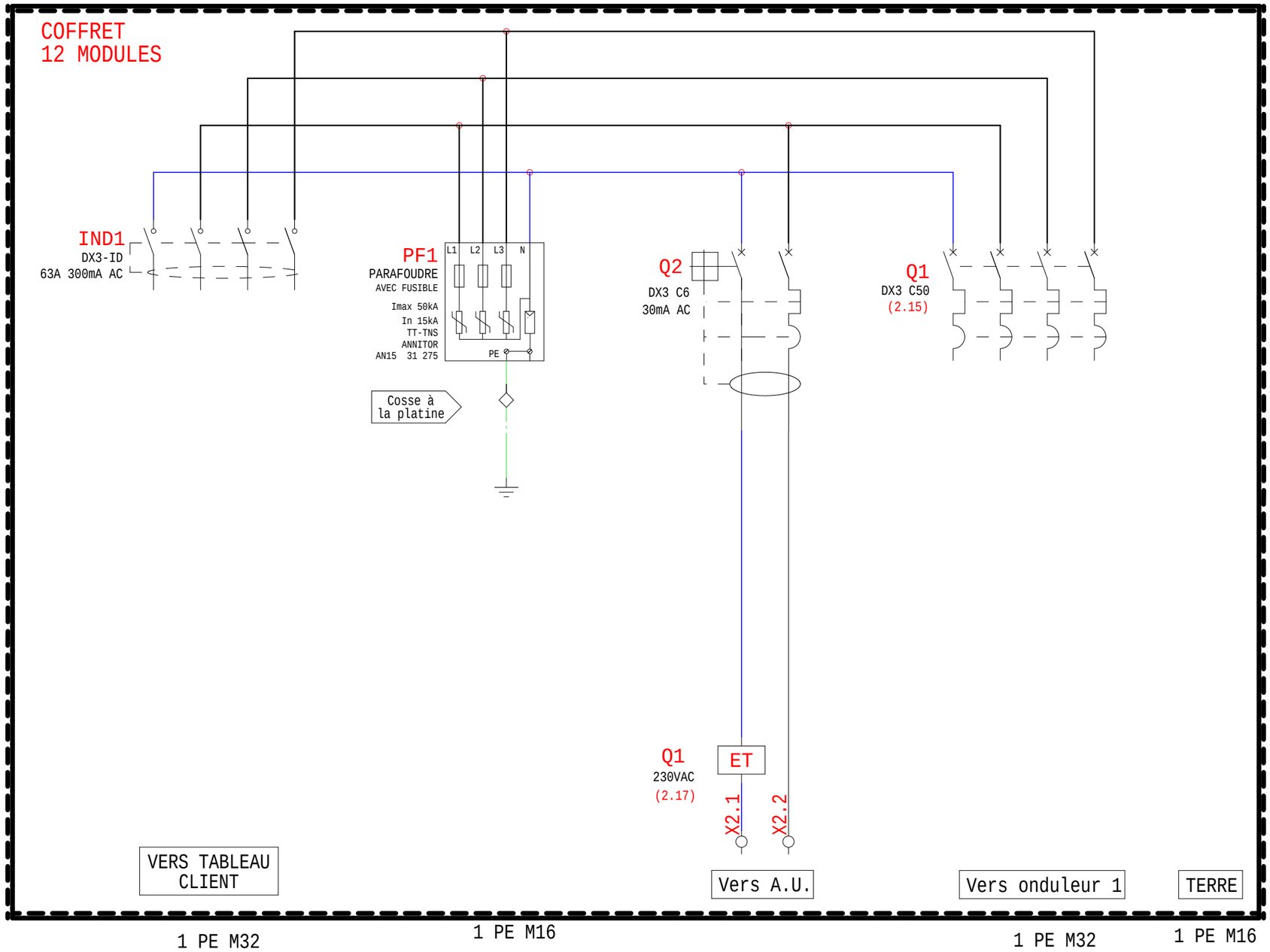


MADEnR
UNE ÉNERGIE PLEINE D'AVENIR

Siège social & usine de production nord :
20 avenue Marcel LIABASTRE
14600 HONFLEUR
Usine de production sud :
9003 Avenue de Satolas Green
69330 Pusignan
Tel : 02 31 65 59 40
Internet: www.madenr.com

Titre du dossier :
Coffret AC TRI LG 30kW 1 onduleur-C50+MX

| Référence MADEnR | Concepteur | Date |
|---|---|---|
| FBPCT023LG - 23303014LG | SR | 06/09/2024 |

Indices de révision

| Indice | Modifications | Date de réalisation | Contrôleur | Dessinateur |
|---|---|---|---|---|
| A | Première édition | 06/09/2024 | QD | SR |