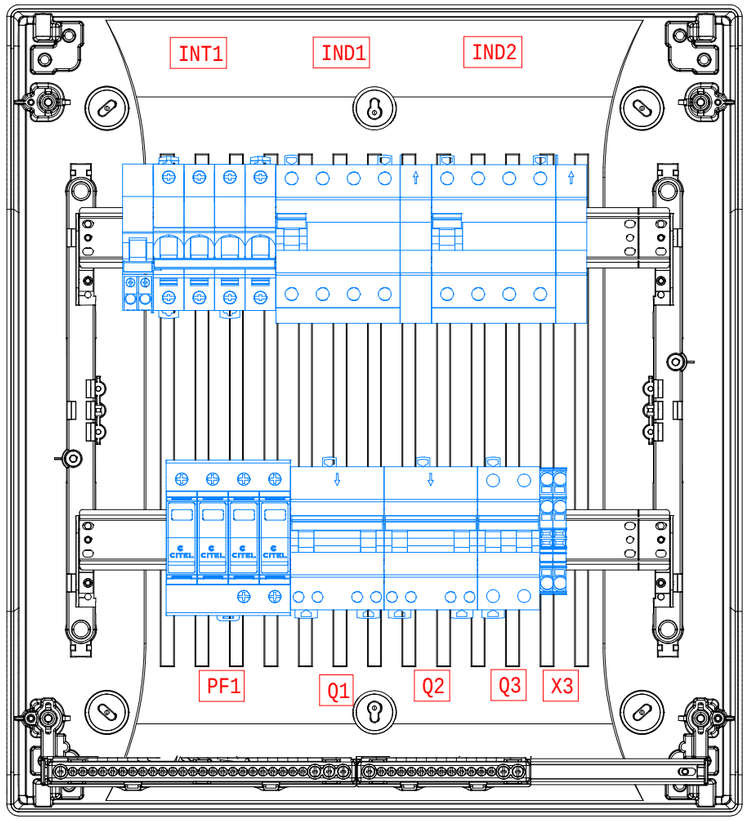

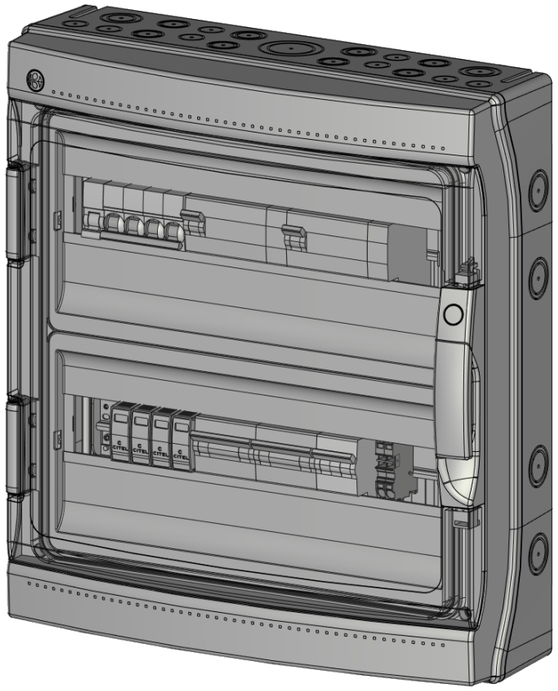

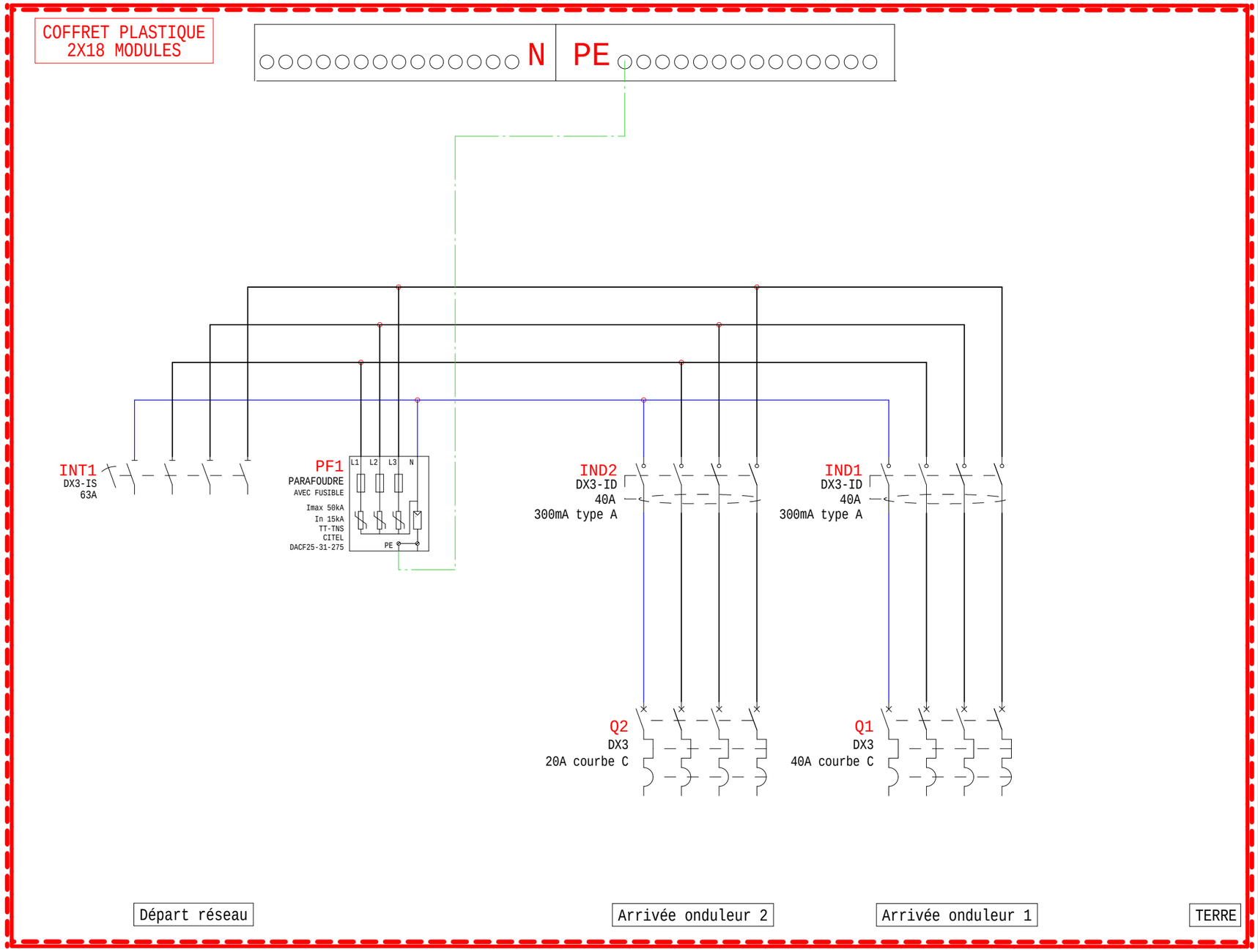

MADEnR
UNE ÉNERGIE PLEINE D'AVENIR

Siège social & usine de production nord :
20 avenue Marcel LIABASTRE
14600 HONFLEUR
Usine de production sud :
9003 Avenue de Satolas Green
69330 Pusignan
Tel : 02 31 65 59 40
Internet: www.madenr.com

Titre du dossier :
Coffret AC TRI 33kW 2 onduleurs + Mx + parafoudre

Référence MADEnR	Concepteur	Date
FBPCT029LG/23303324LG	DH	06/09/2024

Indices de révision

Indice	Modifications	Date de réalisation	Contrôleur	Dessinateur
A	Première édition	06/09/2024	QD	DH