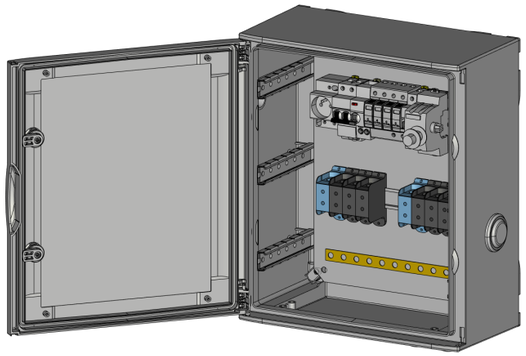

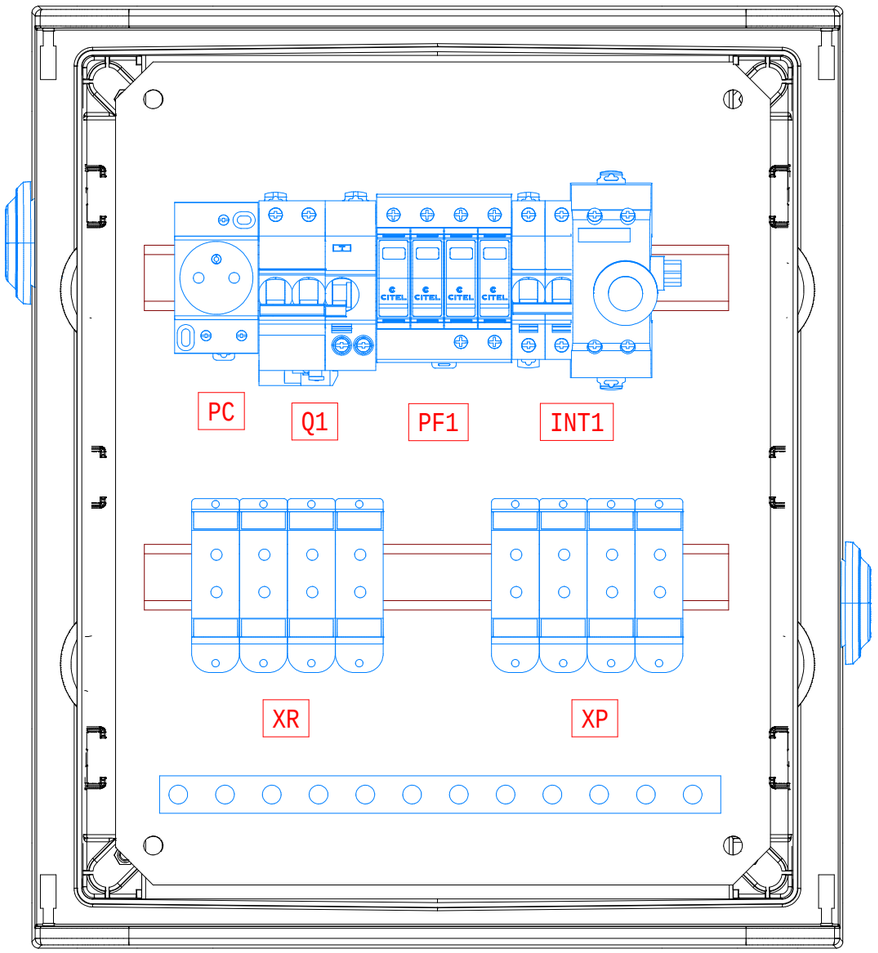

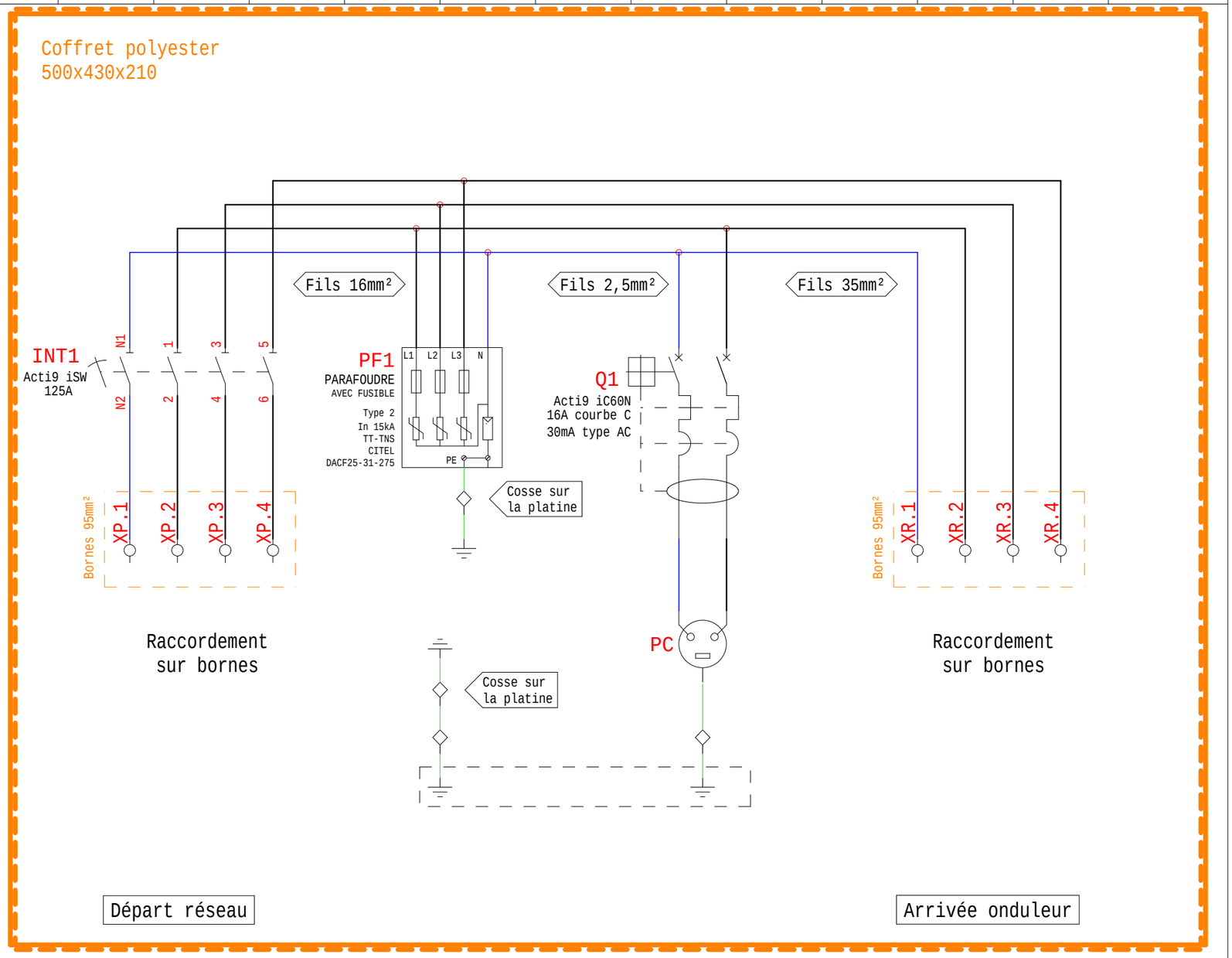

MADEnR
UNE ÉNERGIE PLEINE D'AVENIR

Siège social &
usine de production nord :
20 avenue Marcel LIABASTRE
14600 HONFLEUR

Usine de production sud :
ZAC Satolas Green
9003 Avenue de Satolas Green
69330 Pusignan

Titre du dossier

Coffret AC triphasé 80KW 1 onduleur avec parafoudre et prise

Page	Référence(s) MADEnR	Chiffrage	Conception	Date
1	COACT112/23308013I	//	DH	30/04/2025

Ce document est la propriété intellectuelle de MADEnR. Il ne peut être utilisé, reproduit, modifié ou communiqué sans son autorisation.

Indices de révision

Indice	Modifications	Date de réalisation	Contrôleur	Dessinateur
D				
C				
B				
A	Première édition	30/04/2025	DH	DH

Indice	Modifications	Date de réalisation	Contrôleur	Dessinateur
H				
G				
F				
E				