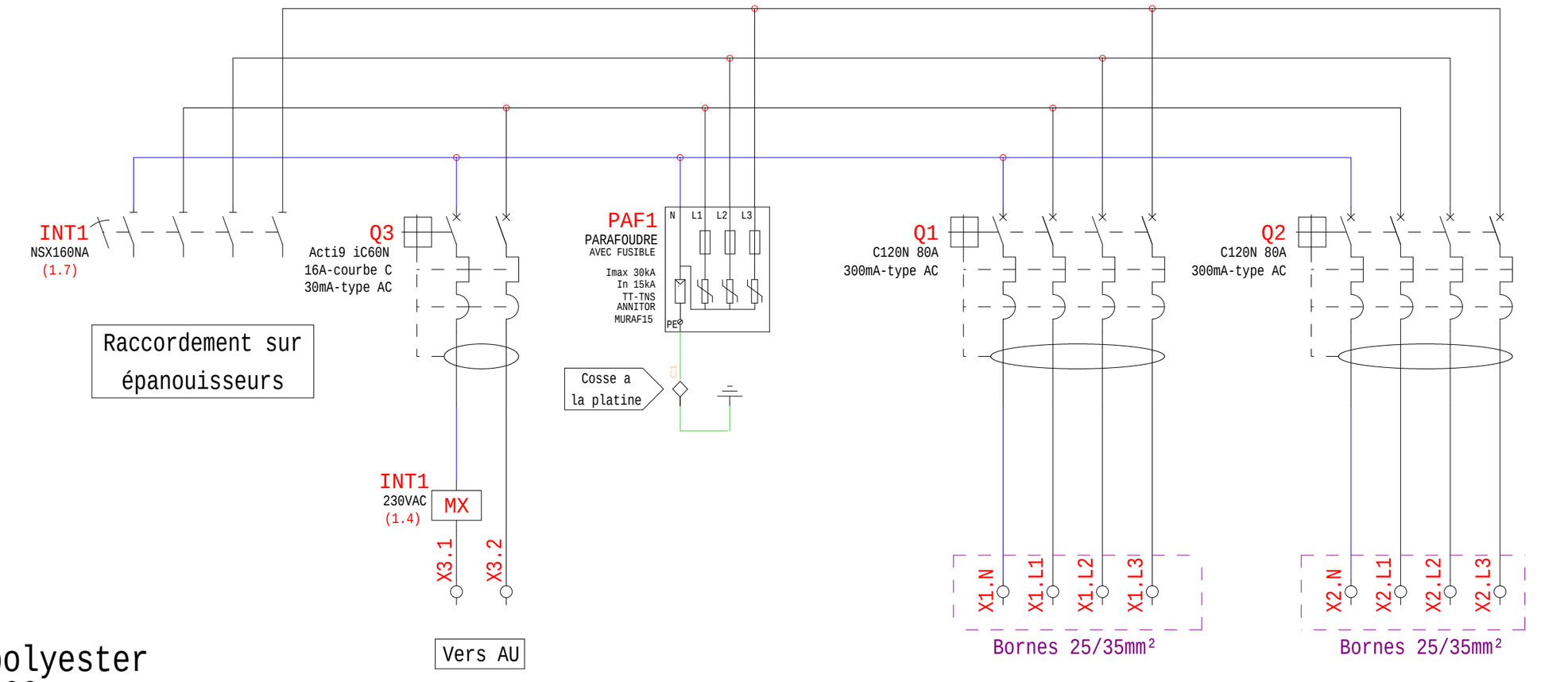

4 PE M32 | 1 PE M20 | 1 PE M20 | 1 PE M50 | 1 PE M50

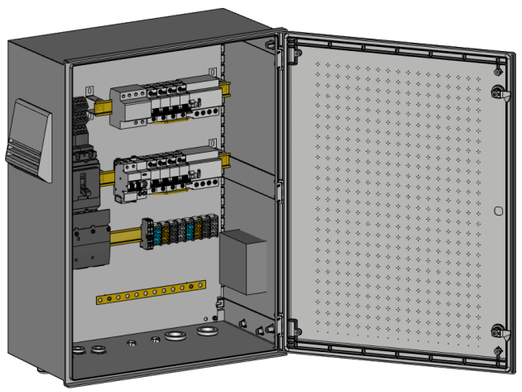

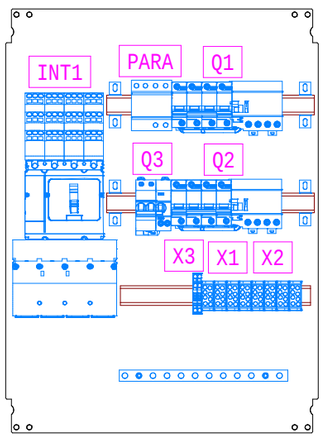

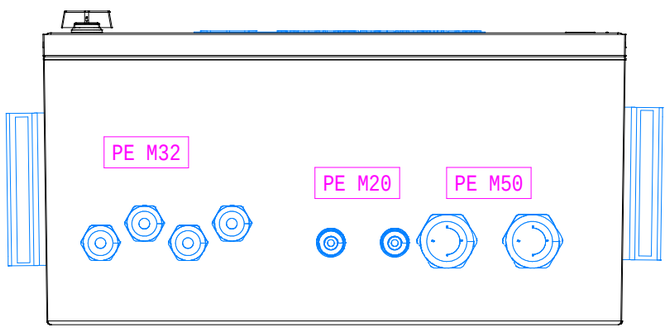

MADEnR
UNE ÉNERGIE PLEINE D'AVENIR

Siège social & usine de production nord :
20 avenue Marcel LIABASTRE
14600 HONFLEUR
Usine de production sud :
9003 Avenue de Satolas Green
69330 Pusignan
Tel : 02 31 65 59 40
Internet: www.madenr.com

Titre du dossier / Project title :
Coffret AC triphasé 100kW 2 onduleurs (2xC80A)

Titre du folio / Page title
Schéma électrique du coffret

Référence MADEnR
FBPAT443

Référence fournisseur
23310024P

Concepteur
DH

Date
13/12/2023

Indices de révision

Ind.	Modifications	Date	Câbl.	Dess.
A	Première édition	18/01/2024	/	DH