Support FleXbus à plat 3P pr conducteurs 800,960,1280,1810 mm²,anticorrosion

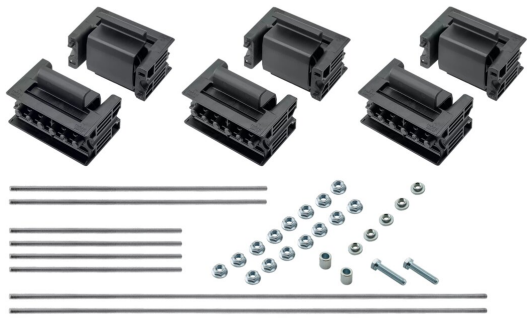

RÉFÉRENCE CATALOGUE

FLEXSCRFLA50T

Le kit de supports à plat nVent ERIFLEX FleXbus 3 pôles, résistant à la corrosion, est conçu pour maintenir en toute sécurité les conducteurs nVent ERIFLEX FleXbus dans des configurations à plat. Lorsqu'il est installé avec le profilé en aluminium perforé nVent ERIFLEX FleXbus, il permet de monter les conducteurs côte à côte ou en pile, offrant ainsi une grande flexibilité d'agencement et une optimisation de l'espace.

Conçue pour une utilisation en extérieur, en milieu marin, offshore et dans d'autres environnements difficiles, cette version résistante à la corrosion intègre des matériaux et des traitements de surface qui contribuent à la protection contre la corrosion tout en conservant la résistance mécanique et la sécurité électrique. Ce kit de supports fait partie du système modulaire de renforts et de supports FleXbus, qui permet des configurations adaptables pour une large gamme d'applications de connexions d'alimentation basse tension.

En garantissant un positionnement stable des conducteurs et un soutien fiable, le kit de supports à plat 3 pôles permet la mise en place d'installations FleXbus sûres, bien organisées et durables dans des environnements agressifs.

FONCTIONS

Les tiges filetées, les inserts, les boulons et les entretoises sont dotés d'un traitement de surface en zinc-nickel (Zn/Ni) de 8 µm minimum
Testés et certifiés pour une exposition au brouillard salin pendant 720 heures, conformément à la norme ISO 9227
Le clip ajustable s'adapte aux différentes épaisseurs de conducteur
Résistance mécanique élevée et testé en court-circuit selon la norme CEI 61914 jusqu'à 67 kA eff – 147 kA crête
Distance entre chaque conducteur ajustable (par pas de 12,5 mm)
Installation des conducteurs côte à côte ou en pile
Pour une utilisation en configuration 3P
Fixation au mur ou au plafond
Fixation sur différents types de chemins de câbles

Fixation avec orientation verticale ou horizontale

ATTRIBUTS DU PRODUIT

Référence article: 508705

Tension d'isolement: 1000;1500

Résistance diélectrique, UL: 1500;1500

Rigidité diélectrique, CEI 61439,1: 3 500 V c.a. à 1 min

Température de fonctionnement: -40 to 130 °C

Finition: Électro-galvanisé

Matériau: Polyamide renforcé à la fibre de verre;Acier

Conformité: CEI® 60695-2-11 (essai au fil incandescent à 960 °C);CEI® 61439,1;CEI® 61914

Classification sans halogène: CEI® 60754-1

Classification à faible émission de fumée: ISO 5659-2

Indice d'inflammabilité: UL® 94V-0

A: 87.5 mm

Profondeur (D): 78.5mm

Hauteur (H): 119.5mm

Taille de conducteur: 220 mm²;360 mm²;545 mm²;640 mm²

Poids unitaire: 1.3 kg

Norme d'installation: AS 3008;BS 7671;CEI 64-8;CSN;DIN VDE 0100;HD 384;CEI® 60364

INFORMATIONS PRODUIT COMPLÉMENTAIRES

Le kit de supports et le profilé en aluminium sont vendus séparément.

En cas d'utilisation de chemins de câbles, nous recommandons d'installer un support FleXbus à chaque extrémité, afin de protéger le conducteur FleXbus contre les éventuels bords tranchants des chemins de câbles.

Afin de faciliter l'installation des conducteurs FleXbus sur les chemins de câbles, nous recommandons d'utiliser des systèmes en porte-à-faux pour un accès facile et direct pendant les phases d'installation.

DIAGRAMMES

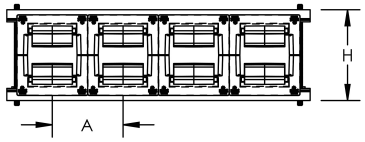

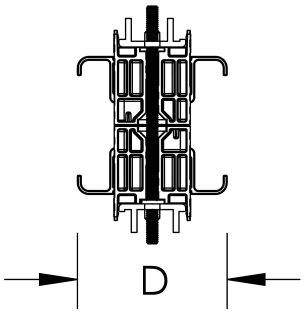

AVERTISSEMENT

Les produits nVent doivent être installés et utilisés uniquement comme indiqué dans les feuilles d'instructions et les documents de formation de nVent. Les feuilles d'instructions sont disponibles sur www.nvent.com et auprès de votre représentant du service client nVent. Une installation incorrecte, une mauvaise utilisation, une mauvaise application ou tout autre défaut de respect total des instructions et des avertissements de nVent peut entraîner une défaillance du produit, des dommages matériels, des blessures corporelles graves et la mort et/ou annuler votre garantie.

North America
+1.800.753.9221
Option 1 – Customer Care
Option 2 – Technical Support

Europe
Netherlands:
+31 800-0200135
France:
+33 800 901 793

Europe
Germany:
800 1890272
Other Countries:
+31 13 5835404

APAC
Shanghai:
+ 86 21 2412 1618/19
Sydney:
+61 2 9751 8500

Notre gamme complète de marques:

CADDY ERICO HOFFMAN ILSCO SCHROFF TRACHTE

©2026 nVent. Toutes les marques et tous les logos nVent sont la propriété ou sont sous licence de nVent Services GmbH ou de ses sociétés affiliées. Toutes les autres marques déposées sont la propriété de leurs détenteurs respectifs. nVent se réserve le droit de modifier les spécifications sans préavis.

Ce document est généré par le système.