B.E.G. LUXOMAT® net LK-RF/KNXs 90407

Code	90407	90407	90407	90407
	DE Sicherheitshinweise	UK Safety instructions	FR Consignes de sécurité	NL Veiligheidsinstructies
	Arbeiten an elektrischen Anlagen dürfen nur von Elektrofachkräften oder von unterwiesenen Personen unter Leitung und Aufsicht einer Elektrofachkraft entsprechend den elektrotechnischen Regeln vorgenommen werden.	**Work on the mains supply may only be carried out by qualified professionals or by instructed persons under the direction and supervision of qualified skilled electrical personnel in accordance with electrotechnical regulations.**	**Travailler sur un réseau ne s'improvise pas, seul un electricien qualifié et habilité doit effectuer ce raccordement.**	**Werkzaamheden aan elektrische installaties mogen alleen door gekwalificeerde installateurs of geschoold personeel worden uitgevoerd en dit in overeenstemming met de elektrotechnische voorschriften.**
	Vor Montage Leitung spannungsfrei schalten!	**Disconnect supply before installing!**	**Avant de commencer l'installation, assurez-vous que l'alimentation est coupée.**	**Netspanning uitschakelen alvorens te beginnen met de montage.**
	Beachten Sie die länderspezifischen Vorschriften sowie die gültigen KNX-Richtlinien.	**Observe the country-specific regulations as well as the valid KNX guidelines.**	**Respecter les réglementations spécifiques du pays et les directives KNX en vigueur.**	**Let op de landspecifieke voorschriften en de geldende KNX-richtlijnen.**
	Lesen Sie dieses Beiblatt vor Inbetriebnahme des Gerätes. Die Kenntnis dieses Beiblatts gehört zur bestimmungsgemäßen Verwendung des Gerätes!	Read this supplementary sheet before putting the device into operation. Knowledge of this supplement is part of the intended use!	Avant la mise en service de l'appareil, veuillez lire cette fiche complémentaire. La connaissance de ce supplément fait partie de l'utilisation prévue de l'appareil !	Lees dit aanvullende blad voordat u het apparaat in gebruik neemt. Kennis van dit document maakt deel uit van het beoogde gebruik.
	Funktionsweise	**Operation**	**Fonctionnement**	**Werkwijze**
	Der KNX RF-TP Koppler ist ein KNX Funkkoppler in kompakter Bauweise. Er verbindet KNX RF Geräte einer Funklinie mit dem KNX Bus Twisted Pair. Das Gerät besitzt eine erweiterte Filtertabelle für Hauptgruppe 0 ... 31. Der Koppler unterstützt Longframes und ist kompatibel mit der ETS® Software ab ETS 5. Die Taster auf der Frontseite ermöglichen, die Telegrammfilter für Testzwecke zu deaktivieren. Die LEDs zeigen Betriebszustände sowie Kommunikationsfehler am Bus an. Die Spannungsversorgung erfolgt über den KNX Bus. Das Gerät unterstützt KNX Data Security. Die Funktionalität von Security Proxy und Segment Coupler wird nur mit der ETS 6 Datenbank unterstützt.	The KNX RF-TP coupler is a KNX radio coupler in compact design. It connects KNX RF devices of a radio line with the KNX bus twisted pair. The device has an extended filter table for main group 0 ... 31. The coupler supports long frames and is compatible with the ETS® software from ETS 5. The buttons on the front allow the telegram filters to be deactivated for test purposes. The LEDs indicate operating states and communication communication errors on the bus. Power is supplied via the KNX bus. The device supports KNX data security. The functionality of Security Proxy and Segment Coupler is only supported with the ETS 6 database.	Le coupleur KNX RF-TP est un coupleur radio KNX de construction compacte. Il relie les appareils KNX RF d'une ligne radio au bus KNX à paire torsadée. L'appareil possède un tableau de filtrage étendu pour les groupes principaux 0 ... 31. Le coupleur supporte les Trames longues et est compatible avec le logiciel ETS® à partir d'ETS 5. Les boutons-poussoirs sur la face avant permettent de désactiver les filtres de télégramme à des fins de test. Les LED indiquent les états de fonctionnement et les erreurs de communication. erreurs de communication sur le bus. L'alimentation en tension est assurée par le bus KNX. L'appareil supporte la sécurité des données KNX. La fonctionnalité Security Proxy et Segment Coupler n'est supportée qu'avec la base de données ETS 6.	De KNX RF-TP coupler is een compacte KNX radiocoupler. Het verbindt KNX RF busdeelnemers op een draadloze lijn met de KNX bus twisted pair. Het apparaat beschikt over een uitgebreide filtertabel voor hoofdgroep 0 ... 31. De coupler ondersteunt lange frames en is compatibel met de ETS® software vanaf ETS 5. Met de knoppen aan de voorkant kunnen de telegramfilters worden gedeactiveerd voor testdoeleinden. De LED's tonen bedrijfstoestanden en communicatiefouten op de bus. De voeding gebeurt via de KNX-bus. Het apparaat ondersteunt KNX Data Security. De functionaliteit van Security Proxy en Segment Coupler wordt alleen ondersteund met de ETS 6 database.
	Inbetriebnahme	**Putting into operation**	**Mise en service**	**In werking stellen**
	Das entsprechende Applikationsprogramm zum Importieren in die ETS kann von der B.E.G. Homepage heruntergeladen werden. Details zur Applikation entnehmen Sie bitte der Applikationsbeschreibung. Diese steht ebenfalls auf der B.E.G. Homepage zum Download bereit.	The application program for importing into the ETS can be downloaded from the B.E.G. homepage. For details on the application, please refer to the application description. This is also available for download on the B.E.G. homepage.	Vous devez télécharger l'application depuis le site B.E.G. et l'importer dans votre logiciel ETS. Pour plus de détails sur l'application, veuillez vous référer à la description de l'application. Elle est également disponible en téléchargement sur la page d'accueil de B.E.G.	Download het juiste applicatieprogramma vanaf de B.E.G. website in de ETS. Details van de applicatie zijn te vinden in de applicatiebeschrijving. Deze is ook te downloaden op de B.E.G. website.
	Das Gerät ist KNX-secure-fähig. Die Funktion kann in der ETS deaktiviert werden. KNX Security verhindert den unbefugten Zugriff über TP auf das System. Der FDSK liegt in Form eines QR-Codes oder alphanumerisch bei und ist auf dem Gerät aufgedruckt.	The device is KNX-secure capable. The function can be deactivated in the ETS. KNX Security prevents unauthorised access to the system via TP. The FDSK is enclosed in the form of a QR code or alphanumeric and is printed on the device.	L'appareil est compatible avec KNX-secure. Cette fonction peut être désactivée via l'ETS. La sécurité KNX empêche tout accès non autorisé au système via TP. Le FDSK est inclus sous la forme d'un code QR ou alphanumérique et est imprimé sur l'appareil.	Het apparaat is KNX-secure geschikt. De functie kan in de ETS worden gedeactiveerd. KNX Security voorkomt onbevoegd toegang tot het systeem via TP. De FDSK is opgenomen in de vorm van een QR-code of alfanumeriek en is afgedrukt op het apparaat.

90407	DE Bedien- und Anzeigeelemente	UK Operating and display elements	FR Éléments de commande et d'affichage	NL Bedienings- en weergaveelementen

Fig. 1

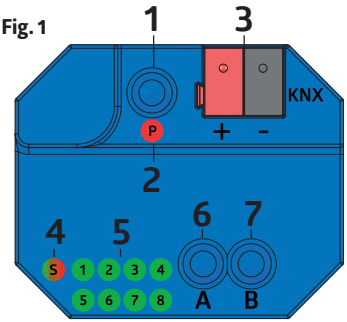

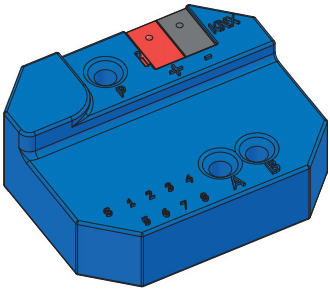

1	Taster für Programmiermodus	Button for programming mode	Bouton pour le mode de programmation	Knop voor programmeermodus
2	Programmier-LED (rot)	Programming LED (red)	LED de programmation (rouge)	LED voor programmering (rood)
3	KNX Bus Anschluss	KNX bus connection	Raccordement du bus KNX	KNX bus aansluiting
4	LED Status, mehrfarbig	LED status, multicoloured	LED d'état, multicolore	LED-status, meerkleurig
5	LEDs 1 - 8, grün	LEDs 1 - 8, green	LEDs 1 - 8, vertes	LED's 1 - 8, groen
6	Taster A: Handbedienung TP und Weiterleitung Telegramme	Push-button A: Manual operation TP and forwarding telegrams	Bouton-poussoir A : Commande manuelle TP et Transmission de télégrammes	Drukknop A: Handbediening TP en telegrammen doorsturen
7	Taster B: Handbedienung RF und Weiterleitung Telegramme	Button B: Manual operation RF and forwarding telegrams	Bouton B : Commande manuelle RF et Transmission des télégrammes	Drukknop B: Handmatige bediening RF en doorsturen van telegrammen
	Montage	**Mounting**	**Montage**	**Montage**
	Die Montage kann in der Wand versenkt und damit nahezu „unsichtbar" erfolgen. Bei der Wahl des Montageorts ist die Reichweite der Funk-Geräte zu beachten, die mit dem Gerät verknüpft werden sollen. Abschirmende Objekte (z.B. Metallschränke) oder Störsender (z.B. Computer, elektronische Trafos, Vorschaltgeräte) in der Nähe des Gateways sind zu vermeiden. Der Anschluss des Gerätes an den KNX Bus erfolgt mit einer Busklemme. Die richtige Polung der Klemme gemäß der Kennzeichnung am Gerät ist zu beachten.	The installation can be recessed in the wall and thus almost „invisible". When choosing the installation location, the range of the radio devices that are to be linked to the unit must be taken into account. Shielding objects (e.g. metal cabinets) or interfering transmitters (e.g. computers, electronic transformers, ballasts) in the vicinity of the gateway should be avoided. The device is connected to the KNX bus with a bus terminal. The correct polarity of the terminal according to the marking on the device must be observed.	Le montage peut être encastré dans le mur et donc presque „invisible". Lors du choix de l'emplacement de montage, il faut tenir compte de la portée des appareils radio qui doivent être reliés à l'appareil. Il faut éviter la présence d'objets faisant écran (p. ex. armoires métalliques) ou d'émetteurs de parasites (p. ex. ordinateurs, transformateurs électroniques, ballasts) à proximité de la passerelle. Le raccordement de l'appareil au bus KNX s'effectue à l'aide d'une borne de bus. Il convient de respecter la polarité correcte de la borne conformément au marquage sur l'appareil.	Het apparaat kan in de muur worden ingebouwd en daardoor bijna „onzichtbaar". Bij de keuze van de installatielocatie moet rekening worden gehouden met het bereik van de radioapparaten die aan dit apparaat worden gekoppeld. Afschermende objecten (bijv. metalen kasten) of stoorzenders (bijv. computers, elektronische transformatoren, voorschakelapparaten) in de buurt van de gateway moeten worden vermeden. Het apparaat wordt via een busterminal op de KNX-bus aangesloten. Let op de juiste polariteit van de klem volgens de markering op het apparaat.
	ACHTUNG: **Bei fehlender Busspannung ist das Gerät ohne Funktion.**	**ATTENTION:** **If there is no bus voltage, the unit has no function.**	**ATTENTION :** **En l'absence de tension de bus, l'appareil ne fonctionne pas.**	**LET OP:** **Als er geen busspanning is, werkt het apparaat niet.**

90407	DE LED-Funktionsanzeigen	UK LED function indicators	FR Indicateurs de fonction LED	NL Indicatie LED's
▸ **Fig. 1** **LED (4)**	▪ Normaler Betriebsmodus → LED leuchtet grün ▪ Nicht korrekt geladen → LED blinkt rot ▪ Handbedienung aktiv → LED leuchtet orange ▪ RF Telegramme aus fremder Domain empfangen → LED kurzzeitig orange	▪ Normal operating mode → LED lights up green ▪ Not correctly charged → LED flashes red ▪ Manual operation active → LED lights up orange ▪ RF telegrams received from foreign domain → LED briefly orange	▪ Mode de fonctionnement normal → La LED est allumée en vert ▪ Pas correctement chargé → LED rouge clignotante ▪ Commande manuelle active → La LED s'allume en orange ▪ Réception de télégrammes RF d'un domaine étranger → LED orange pendant un court instant	▪ Normale bedrijfsmodus → LED brandt groen ▪ Niet correct opgeladen → LED knippert rood ▪ Handmatige bediening actief → LED brandt oranje ▪ RF-telegrammen ontvangen van een vreemd domein → LED brandt kort oranje
▸ **Fig. 1** **LED (5)**	**Handbedienung nicht aktiv:** ▪ Telegrammverkehr über KNX TP → LED kurzzeitig grün 1-4 ▪ Telegrammverkehr über KNX RF → LED kurzzeitig grün 5-8	**Manual operation not active:** ▪ Telegram traffic via KNX TP → LED briefly green 1-4 ▪ Telegram traffic via KNX RF → LED briefly green 5-8	**La commande manuelle n'est pas active :** ▪ Trafic de télégrammes via KNX TP → LED verte brièvement 1-4 ▪ Trafic de télégrammes via KNX RF → LED verte de courte durée 5-8	**Handmatige bediening niet actief:** ▪ Telegramverkeer via KNX TP → LED kortstondig groen 1-4 ▪ Telegramverkeer via KNX RF → LED kortstondig groen 5-8
	Reset	**Reset**	**Réinitialisation**	**Reset**
	KNX Bus Anschluss vom Gerät trennen, Programmiertaster drücken und gedrückt halten. Anschluss zum Gerät wiederherstellen, Programmiertaster mindestens noch 6 Sekunden gedrückt halten. Wenn alle LEDs aufblinken ist das Gerät auf Werkseinstellung zurückgesetzt.	Disconnect the KNX bus connection from the device, press and hold the programming button. Reconnect to the device, press and hold the programming button for at least 6 seconds. When all LEDs flash, the device is reset to factory settings.	Déconnecter le bus KNX de l'appareil, appuyer sur le bouton de programmation et le maintenir enfoncé. Rétablir la connexion avec l'appareil, maintenir le bouton de programmation enfoncé pendant au moins 6 secondes. Lorsque toutes les LED clignotent, l'appareil est réinitialisé sur les réglages d'usine.	Verbreek de KNX busverbinding met het apparaat, houd de programmeertoets ingedrukt. Maak opnieuw verbinding met het apparaat en houd de programmeertoets minimaal 6 seconden ingedrukt. Als alle LED's knipperen, is het apparaat gereset naar de fabrieksinstellingen.
	In der Werkseinstellung besitzt das Gerät die physikalische Adresse 15.15.0. Darüber hinaus ist KNX Data Security nicht aktiv und der initiale Key (FDSK) muss zur sicheren Inbetriebnahme verwendet werden.	In the factory setting, the device has the physical address 15.15.0. In addition, KNX Data Security is not active and the initial key (FDSK) must be used for secure commissioning.	Dans le réglage d'usine, l'appareil possède l'adresse physique 15.15.0. Au-delà, KNX Data Security n'est pas actif et la clé initiale (FDSK) doit être utilisée pour une mise en service sécurisée.	In de fabrieksinstelling heeft het apparaat het fysieke adres 15.15.0. Bovendien is KNX Data Security niet actief en moet de initiële sleutel (FDSK) worden gebruikt voor een veilige inbedrijfstelling.
	EU-Konformitätserklärung	**UK Declaration of conformity**	**Déclaration de conformité UE**	**EU-Conformiteitsverklaring**
CE UK CA	Das Produkt erfüllt die Richtlinien über 1. die Beschränkung der Verwendung bestimmter gefährlicher Stoffe in Elektro- und Elektronikgeräten (2011/65/EU) und (2015/863/EU) 2. die Bereitstellung von Funkanlagen auf dem Markt (2014/53/EU)	This product respects the directives concerning 1. The Restriction of the Use of Certain Hazardous Substances in Electrical and Electronic Equipment Regulation 2012 2.the Radio Equipment Directive (2014/53/EU) **Contact** B.E.G. UK Ltd., Apex Court – Grove House · Camphill Road · West Byfleet, Surrey KT14 6SQ	Ce produit répond aux directives sur 1. la restriction de l'utilisation de certaines substances dangereuses dans les appareils électriques et électroniques (2011/65/UE) et (2015/863/UE) 2.la directive sur les équipements radio (2014/53/UE)	Dit product beantwoordt aan de volgende richtlijnen 1. Verbod op gebruik van gevaarlijke chemicaliën in elektrische en elektronische apparatuur (2011/65/EU) en (2015/863/EU) 2.de richtlijn radioapparatuur (2014/53/EU)

90407	DE Technische Daten	UK Technical data	FR Caractéristiques techniques	NL Technische gegevens
KNX Bus	Spannung	Voltage	Tension	Spanning
10 mA	Stromaufnahme	Power input	Absorption de courant	Stroomverbruik
	Busklemme rot/schwarz für KNX-TP	Bus Terminal red/black for KNX-TP	Terminal de bus rouge/noir pour KNX-TP	Busklem rood/zwart voor KNX-TP
KNX	Gerätemodell: 0x2920 Medium: RF/TP KNX Security (AES-128) inkl. Security Proxy KNX Segment Coupler Erweiterte Filtertabelle für Hauptgruppe 0 ... 31 Zwischenspeicher: 2x 20 Telegramme Max. APDU Länge: 55	Device model: 0x2920 Medium: RF/TP KNX Security (AES-128) incl. Security Proxy KNX Segment Coupler Extended filter table for main group 0 ... 31 Intermediate memory: 2x 20 telegrams Max. APDU length: 55	Modèle de l'appareil : 0x2920 Moyen : RF/TP Sécurité KNX (AES-128) y compris proxy de sécurité Coupleur de segment KNX Tableau de filtrage étendu pour le groupe principal 0 ... 31 Mémoire intermédiaire : 2x 20 télégrammes Max. Longueur APDU : 55	Apparaatmodel: 0x2920 Medium: RF/TP KNX beveiliging (AES-128) incl. Security Proxy KNX Segment Koppeling Uitgebreide filtertabel voor hoofdgroep 0 ... 31 Tussengeheugen: 2x 20 telegrammen Max. APDU-lengte: 55
1 **8** **1**	Anzahl LEDs mehrfarbig grün rot (KNX Prog.)	Number of LEDs multi-colour green red (KNX Prog.)	Nombre de LED multi-couleurs vert rouge (KNX Prog.)	Aantal LED's veelkleurig groen rood (KNX Prog.)
2	Anzahl Bedientaster	Number of operating buttons	Nombre de boutons de commande	Aantal bedieningsknoppen
III / IP20	Schutzklasse / Schutzart	Class / Degree of protection	Classe / Type de Protection	Klasse / Beschermingsgraad
48 x 40 x 18 mm	Abmessungen	Dimensions	Dimensions	Afmetingen
-5 °C – +45 °C	Umgebungstemperatur	Ambient temperature	Température ambiante	Omgevingstemperatuur
▸ **Fig. 1**	KNX Programmiertaste mit LED (rot)	KNX programming button with LED (red)	Bouton de programmation KNX avec LED (rouge)	KNX-programmeerknop met LED (rood)
ABS	Gehäuse: Transparenter Kunststoff	Housing: Transparent plastic	Boîtier : Plastique transparent	Behuizing: Transparant kunststof
ETS	Parametrierung ab ETS 5 zur Integration in KNX-Systeme	Settings ETS 5 or higher for integration in KNX systems	Paramètres ETS 5 ou supérieure pour l´intégration dans les systèmes KNX	Parametrering vanaf ETS 5 voor integratie in KNX-systemen
KNX RF, 868,3 MHz	Funkschnittstelle	Radio interface	Interface radio	Radio-interface
6dBm	Sendeleistung	Transmitting power	Puissance d'émission	Zendvermogen
	Schaltbild	**Wiring diagram**	**Schéma de câblage**	**Schakelschema**
	Schematisches Schaltbild – Bitte beachten Sie beim Anschließen die Beschriftung der Klemmen am Gerät!	Schematic diagram - when connecting the detector, please respect the labelling of the terminal connections at the device!	Schéma de raccordement de base – veuillez respecter le marquage des bornes sur l'appareil !	Aansluitschema – respecteer de labelling van de klemmen bij het aansluiten van de apparaat!

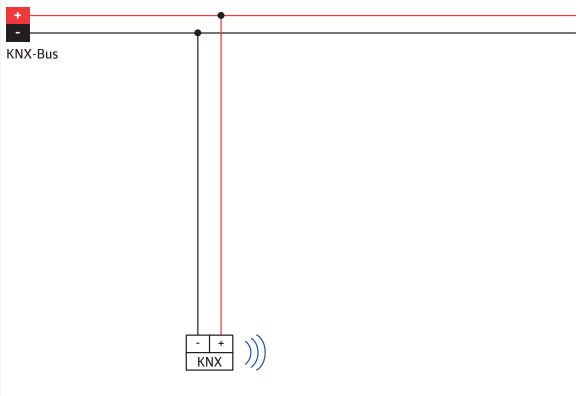

	Produktseite im Internet	**Product page on the internet**	**Page produit sur notre site internet**	**Productpagina op het internet**

Subject to technical changes ■ 90407M1_Short_MAN_LK-RF-KNXs_90407_de_uk_fr_nl_v1 – 091123

B.E.G. LUXOMAT® net LK-RF/KNXs 90407

Code	90407	90407	90407	90407
	DK Sikkerhedsforskrift	ES Instrucciones de seguridad	IT Indicazioni di sicurezza	PT Instruções de segurança
	Arbejde på elektriske anlæg må kun udføres af el-sagkyndige personer, eller af instruerede personer under ledelse og opsyn af en el-sagkyndig person i henhold til stærkstrømsbekendtgørelsen	**MUY IMPORTANTE: todos los trabajos en instalaciones eléctricas deben ser realizados, exclusivamente, por un técnico electricista certificado según las normas electrotécnicas aplicables.**	**I lavori sugli impianti elettrici devono essere eseguiti, seguendo le norme elettrotecniche, solo da elettricisti o da personale specializzato**	**MUITO IMPORTANTE: Os trabalhos de instalação elétrica devem ser realizados exclusivamente por técnicos credenciados segundo as normas eletrotécnicas aplicáveis e legislação em vigor.**
	Sluk for spændingen før monteringen!	**¡ Asegúrese de que la corriente eléctrica está desconectada antes de comenzar la instalación !**	**Prima del montaggio disinserire la tensione!**	**Antes de iniciar os trabalhos de instalação, assegure-se que a alimentação elétrica está desligada!**
	Overhold de landespecifikke regler samt de gældende KNX-retningslinjer.	**Respete la normativa específica de cada país, así como las directrices KNX vigentes.**	**Osservare le norme specifiche del Paese e le linee guida KNX in vigore.**	**Observar os regulamentos específicos do país, bem como as diretrizes KNX válidas.**
	Læs denne vejledning, før du bruger enheden. Kendskabet til dette dokument hører til den tilsigtede anvendelse.	Lea esta hoja adjunta antes de poner en funcionamiento el detector. El conocimiento de este documento es parte del uso previsto.	Leggere questa scheda supplementare prima di mettere in funzione l'apparecchio. La conoscenza di questo documento fa parte dell'uso previsto.	Leia esta folha suplementar antes de colocar o aparelho em funcionamento. O conhecimento deste documento faz parte do uso pretendido.
	Funktionsmåde	**Funcionamiento**	**Funzionamento**	**Modo de funcionamento**
	KNX RF-TP-kobleren er en KNX-radiokobler i kompakt design. Den forbinder KNX RF-enheder på en radiolinje med KNX-bussens parsnoede ledning. Enheden har en udvidet filtertabel til hovedgruppe 0 ... 31. Kobleren understøtter lange rammer og er kompatibel med ETS®-softwaren fra ETS 5. Knapperne på fronten gør det muligt at deaktivere telegram-filtrene til testformål. LED'erne indikerer driftstilstande og kommunikations kommunikationsfejl på bussen. Strømforsyningen sker via KNX-bussen. Enheden understøtter KNX-secure. Funktionerne Security Proxy og Segment Coupler understøttes kun med ETS 6-databasen.	El acoplador KNX RF-TP es un acoplador de radio KNX de diseño compacto. Conecta dispositivos KNX RF de una línea de radio con el bus KNX de par trenzado. El dispositivo dispone de una tabla de filtros ampliada para el grupo principal 0 ... 31. El acoplador soporta tramas largas y es compatible con el software ETS® a partir de ETS 5. Los botones de la parte frontal permiten desactivar los filtros de telegramas para realizar pruebas. Los LED indican los estados de funcionamiento y errores de comunicación en el bus. La alimentación se realiza a través del bus KNX. El dispositivo soporta la seguridad de datos KNX. La funcionalidad de proxy de seguridad y acoplador de segmentos sólo es compatible con la base de datos ETS 6.	L'accoppiatore KNX RF-TP è un accoppiatore radio KNX dal design compatto. Collega i dispositivi RF KNX di una linea radio con il bus KNX a doppino. Il dispositivo dispone di una tabella di filtri estesa per il gruppo principale 0 ... 31. L'accoppiatore supporta pacchetti lunghi ed è compatibile con il software ETS® a partire da ETS 5. I pulsanti sul frontale consentono di disattivare i filtri dei telegrammi a scopo di test. I LED indicano gli stati di funzionamento e gli errori di comunicazione sul bus. L'alimentazione avviene tramite il bus KNX. Il dispositivo supporta la sicurezza dei dati KNX. La funzionalità del Security Proxy e del Segment Coupler è supportata solo con il database ETS 6.	O acoplador KNX RF-TP é um acoplador de rádio KNX com um design compacto. Liga dispositivos de RF KNX de uma linha de rádio com o bus KNX de par entrançado. O dispositivo tem uma tabela de filtros alargada para o grupo principal 0 ... 31. O acoplador suporta Telegramas longos e é compatível com o software ETS® do ETS 5. Os botões na parte frontal permitem desativar os filtros de telegramas para fins de teste. Os LED indicam os estados de funcionamento e os erros de comunicação no bus. A alimentação é fornecida através do bus KNX. O dispositivo suporta a segurança de dados KNX. A funcionalidade do Security Proxy e do Segment Coupler só é suportada com a base de dados ETS 6.
	Idriftsættelse	**Puesta en marcha**	**Programmazione**	**Comissionamento**
	Det tilhørende applikationsprogram til import til ETS kan downloades fra B.E.G.-hjemmesiden. For nærmere oplysninger om aplikationer henvises til aplikationsbeskrivelsen. Den kan også downloades på B.E.G.-hjemmesiden.	El programa de aplicación correspondiente para la importación en el ETS puede descargarse desde la página web de B.E.G.Para más detalles sobre la aplicación, consulte la descripción de la misma. También se puede descargar en la página web de B.E.G.	Il programma applicativo corrispondente per l'importazione in ETS può essere scaricato dalla homepage del sito B.E.G. Per i dettagli sull'applicazione, si prega di fare riferimento alla descrizione dell'applicazione. Questo è anche disponibile per il download sulla homepage del B.E.G.	O programa correspondente de aplicação para importação no ETS pode ser descarregado a partir da página web da B.E.G. Para detalhes sobre a o programa de aplicação, consultar o Manual da Aplicação. Este está também disponível para download na página web da B.E.G.
	Enheden er KNX-secure kompatibel. Funktionen kan deaktiveres i ETS. KNX Secure forhindrer uautoriseret adgang til systemet via TP. FDSK'en er vedlagt i form af en QR-kode eller alfanumerisk kode og er trykt på enheden.	El dispositivo es apto para KNX-secure.La función se puede desactivar en el ETS. La seguridad KNX impide el acceso no autorizado a la instalación a través de TP. El FDSK se incluye en forma de código QR o alfanumérico y se encuentra impreso en el dispositivo.	Il dispositivo è compatibile con KNX Secure. La funzione può essere disattivata in ETS. KNX Secure impedisce l'accesso non autorizzato al sistema tramite TP. L'FDSK è racchiuso sotto forma di un codice QR o alfanumerico ed è stampato sul dispositivo.	O dispositivo é KNX com capacidade de segurança KNX secure. A função pode ser desativada no ETS. A segurança KNX secure impede o acesso não autorizado ao sistema via TP. O FDSK é incluído sob a forma de um código QR ou alfanumérico e é impresso no dispositivo.

90407	DK Oversigt over enheder	ES Visión general del dispositivo	IT Panoramica del dispositivo	PT Visão geral do dispositivo

Fig. 1

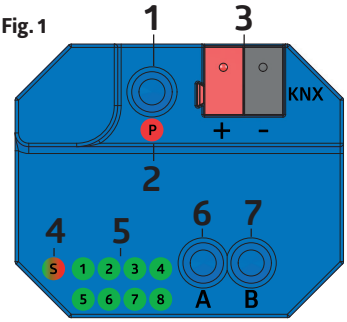

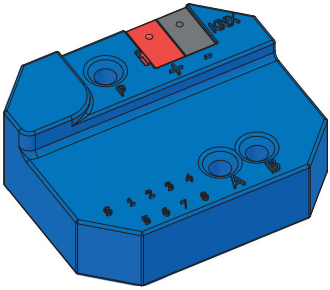

1	Knap til programmeringstilstand	Botón para el modo de programación	Pulsante per la modalità di programmazione	Botão para o modo de programação
2	Programmerings-LED (rød)	LED de programación (rojo)	LED di programmazione (rosso)	LED de programação (vermelho)
3	KNX-busforbindelse	Conexión bus KNX	Collegamento bus KNX	Ligação de bus KNX
4	LED-status, flerfarvet	LED de estado, multicolor	LED di stato, multicolore	LED de estado, multicolorido
5	LED 1 - 8, grøn	LEDs 1 - 8, verde	LED 1 - 8, verde	LED's 1 - 8, verde
6	Trykknap A: Manuel betjening TP og videresendelse af telegrammer	Pulsador A: Manejo manual TP y envío de telegramas	Pulsante A: Funzionamento manuale TP e inoltro di telegrammi	Botão de pressão A: Operação manual TP e reencaminhamento de telegramas
7	Knap B: Manuel betjening RF og videresendelse af telegrammer	Pulsador B: Manejo manual RF y envío de telegramas	Pulsante B: Funzionamento manuale RF e inoltro dei telegrammi	Botão B: Funcionamento manual RF e reenvio de telegramas
	Montering	**Montaje**	**Montaggio**	**Montagem**
	Installationen kan være planforsænket i væggen og dermed næsten „usynlig". Ved valg af installationssted skal der tages hensyn til rækkevidden af de radioenheder, der skal forbindes med enheden. Afskærmende genstande (f.eks. metalskabe) eller forstyrrende sendere (f.eks. computere, elektroniske transformere, ballaster) i nærheden af gatewayen bør undgås. Enheden er forbundet til KNX-bussen med en busklemme. Den korrekte polaritet af terminalen i henhold til mærkningen på enheden skal overholdes.	La instalación puede empotrarse en la pared y, por tanto, ser casi „invisible". A la hora de elegir el lugar de instalación, debe tenerse en cuenta el alcance de los dispositivos de radio que vayan a conectarse a la unidad. Deben evitarse objetos apantalladores (por ejemplo, armarios metálicos) o transmisores que interfieran (por ejemplo, ordenadores, transformadores electrónicos, balastos) en las proximidades de la pasarela. El dispositivo se conecta al bus KNX con un terminal de bus. Debe respetarse la polaridad correcta del terminal según la marca del dispositivo.	L'installazione può essere incassata nella parete e quindi quasi „invisibile". Quando si sceglie il luogo di installazione, si deve tenere conto della portata dei dispositivi radio che devono essere collegati all'unità. È necessario evitare oggetti schermanti (ad es. armadi metallici) o trasmettitori interferenti (ad es. computer, trasformatori elettronici, alimentatori) nelle vicinanze del gateway. Il dispositivo è collegato al bus KNX con un terminale bus. È necessario rispettare la corretta polarità del terminale in base alla marcatura sul dispositivo.	A instalação pode ser encastrada na parede e, portanto, quase „invisível". Ao escolher o local de instalação, deve ter-se em conta o alcance dos aparelhos de rádio que vão ser ligados à unidade. Devem ser evitados objectos de proteção (por exemplo, armários metálicos) ou transmissores de interferência (por exemplo, computadores, transformadores electrónicos, balastros) nas proximidades da gateway. O dispositivo é ligado ao bus KNX com um terminal de bus. Deve ser observada a polaridade correcta do terminal de acordo com a marcação no dispositivo.
	OBS! **Hvis der ikke er busspænding, har enheden ingen funktion.**	**ATENCIÓN:** **Si no hay tensión de bus, el aparato no funciona.**	**ATTENZIONE:** **Se non c'è tensione sul bus, l'unità non funziona.**	**ATENÇÃO:** **Se não houver tensão de barramento, a unidade não tem qualquer função.**

90407	DK LED-Funktionsvisninger	ES Indicadores LED	IT LED indicatori di funzionamento	PT Indicações de funcionamento dos LED's
▸ Fig. 1 LED (4)	▪ Normal driftstilstand → LED'en lyser grønt ▪ Ikke korrekt opladet → LED blinker rødt ▪ Manuel betjening aktiv → LED'en lyser orange ▪ RF-telegrammer modtaget fra fremmed domæne → LED lyser kortvarigt orange	▪ Modo de funcionamiento normal → El LED se ilumina en verde ▪ Carga incorrecta → El LED parpadea en rojo ▪ Funcionamiento manual activo → El LED se ilumina en naranja ▪ Telegramas RF recibidos desde dominio ajeno → LED brevemente naranja	▪ Modalità di funzionamento normale → Il LED si illumina di verde ▪ Carica non corretta → Il LED lampeggia in rosso ▪ Funzionamento manuale attivo → Il LED si accende in arancione ▪ Ricevuti telegrammi RF da un dominio estero → LED brevemente arancione	▪ Modo de funcionamento normal → O LED acende-se a verde ▪ Não está corretamente carregado → O LED pisca a vermelho ▪ Operação manual ativa → O LED acende-se a laranja ▪ Receção de telegramas RF de um domínio estrangeiro → LED laranja por breves instantes
▸ Fig. 1 LED (5)	**Manuel betjening ikke aktiv:** ▪ Telegramtrafik via KNX TP → LED lyser kortvarigt grønt 1-4 ▪ Telegramtrafik via KNX RF → LED lyser kortvarigt grønt 5-8	**Funcionamiento manual no activo:** ▪ Tráfico de telegramas a través de KNX TP → LED brevemente verde 1-4 ▪ Tráfico de telegramas vía KNX RF → LED brevemente verde 5-8	**Funzionamento manuale non attivo:** ▪ Traffico telegrammi tramite KNX TP → LED brevemente verde 1-4 ▪ Traffico di telegrammi tramite KNX RF → LED brevemente verde 5-8	**Operação manual não ativa:** ▪ Tráfego de telegramas via KNX TP → LED brevemente verde 1-4 ▪ Tráfego de telegramas via KNX RF → LED brevemente verde 5-8
	Reset	**Reseteo**	**Reset**	**Reiniciar**
	Frakobl KNX-busforbindelsen fra enheden, tryk på programmeringsknappen, og hold den nede. Tilslut enheden igen, tryk på programmeringsknappen, og hold den nede i mindst 6 sekunder. Når alle LED'er blinker, er enheden nulstillet til fabriksindstillingerne.	Desconecte la conexión bus KNX del dispositivo, pulse y mantenga pulsado el botón de programación. Vuelva a conectarse al dispositivo, mantenga pulsado el botón de programación durante al menos 6 segundos. Cuando todos los LED parpadean, el dispositivo se restablece a los ajustes de fábrica.	Scollegare la connessione bus KNX dal dispositivo, tenere premuto il pulsante di programmazione. Ricollegare il dispositivo, tenere premuto il pulsante di programmazione per almeno 6 secondi. Quando tutti i LED lampeggiano, il dispositivo è stato ripristinato alle impostazioni di fabbrica.	Desligar a ligação do bus KNX do aparelho, premir e manter premido o botão de programação. Voltar a ligar ao aparelho, premir e manter premido o botão de programação durante pelo menos 6 segundos. Quando todos os LEDs piscarem, o equipamento é reposto para as definições de fábrica.
	I fabriksindstillingen har enheden den fysiske adresse 15.15.0. Derudover er KNX Data Security ikke aktiv, og den oprindelige nøgle (FDSK) skal bruges til sikker idriftsættelse.	En la configuración de fábrica, el dispositivo tiene la dirección física 15.15.0. Además, la Seguridad de Datos KNX no está activa y debe utilizarse la clave inicial (FDSK) para una puesta en marcha segura.	Nell'impostazione di fabbrica, il dispositivo ha l'indirizzo fisico 15.15.0. Inoltre, la sicurezza dei dati KNX non è attiva e per una messa in funzione sicura è necessario utilizzare la chiave iniziale (FDSK).	Na configuração de fábrica, o dispositivo tem o endereço físico 15.15.0. Além disso, a segurança de dados KNX não está ativa e a chave inicial (FDSK) deve ser utilizada para uma colocação em funcionamento segura.
	EU Overensstemmelseserklæring	**Declaración de conformidad UE**	**Dichiarazione di conformità UE**	**Declaração de conformidade UE**
CE UK CA	Dette produkt overholder direktiverne om 1. Begrænsning af anvendelsen af visse farlige stoffer i elektrisk og elektronisk udstyr (2011/65/EU) og (2015/863/EU) 2. direktivet om radioudstyr (2014/53/EU)	Este producto cumple con las directivas siguientes 1. Restricciones de uso de ciertas sustancias nocivas en equipos eléctricos y electrónicos (2011/65/UE) y (2015/863/UE) 2. la Directiva de Equipos de Radio (2014/53/UE)	Questo prodotto rispetta le seguenti direttive riguardanti 1. Restrizione dell'uso di determinate sostanze pericolose nelle apparecchiature elettriche ed elettroniche (2011/65 / UE) e (2015/863/UE) 2. Direttiva sulle apparecchiature radio (2014/53/UE)	O produto está em conformidade com as diretivas relativas 1. à restrição do uso de determinadas substâncias perigosas em equipamentos elétricos e eletrónicos (2011/65/UE) e (2015/863/UE) 2. a Directiva sobre equipamento de rádio (2014/53/UE)

90407	DK Tekniske data	ES Datos técnicos	IT Dati tecnici	PT Dados técnicos
KNX Bus	Spænding	Voltage	Tensione	Tensão
10 mA	Strømforbrug	Corriente de medición	Corrente di assorbimento	Corrente de medição
	Busklemme rød/sort til KNX-TP	Terminal bus rojo/negro para KNX-TP	Terminale bus rosso/nero per KNX-TP	Terminal de bus vermelho/preto para KNX-TP
KNX	Enhedsmodel: 0x091A Medium: IP/TP KNX-sikkerhed (AES-128) inkl. Tunneling V2, Core V2 Op til 8 samtidige forbindelser via KNXnet/IP Tunneling Udvidet filtertabel for hoved-gruppe 0 ... 31 Maks. APDU-længde: 55	Modelo de dispositivo: 0x091A Medio IP/TP Seguridad KNX (AES-128) incl. Tunneling V2, Core V2 Hasta 8 conexiones simultáneas vía KNXnet/IP Tunneling Tabla de filtros ampliada para grupo principal 0 ... 31 Max. Longitud APDU: 55	Modello del dispositivo: 0x091A Mezzo di comunicazione: IP/TP Sicurezza KNX (AES-128) incl. Tunneling V2, Core V2 Fino a 8 connessioni simultanee tramite KNXnet/IP Tunneling Tabella filtri estesa per il gruppo principale 0 ... 31 Lunghezza massima APDU: 55 Lunghezza APDU: 55	Modelo do dispositivo: 0x091A Meio: IP/TP Segurança KNX (AES-128) incl. Tunneling V2, Core V2 Até 8 ligações simultâneas via KNXnet/IP Tunelamento Tabela de filtros alargada para o grupo principal 0 ... 31 Comprimento máx. Comprimento APDU: 55
1 **8** **1**	Antal lysdioder flerfarvet grøn rød (KNX Prog.)	Número de LED multicolor verde rojo (Prog. KNX)	Numero di LED multicolore verde rosso (Prog. KNX)	Número de LEDs multicolorido verde vermelho (KNX Prog.)
2	Antal betjeningsknapper	Número de botones de mando	Numero di pulsanti operativi	Número de botões de comando
III / IP20	Beskyttelsesklasse / beskyttelse	Clase / Grado de protección	Classe di protezione / tipo	Classe / grau de proteção
48 x 40 x 18 mm	Mål	Dimensiones	Dimensioni	Dimensões
-5 °C – +45 °C	Omgivelsernes temperatur	Temperatura de funcionamiento	Temperatura di funzionamento	Temperatura ambiente
▸ **Fig. 1**	KNX programmeringsknap med LED (rød)	Pulsador de programación KNX con LED (rojo)	Pulsante di programmazione KNX con LED (rosso)	Botão de programação KNX com LED (vermelho)
ABS	Hus: Gennemsigtig plast	Carcasa: Plástico transparente	Alloggiamento: Plastica trasparente	Caixa: Plástico transparente
ETS	Indstillinger ETS 5 eller højere til integration i KNX-systemer	Configuración ETS 5 o superior para integración en sistemas KNX	Impostazioni ETS 5 o superiori per l'integrazione in sistemi KNX	Definições ETS 5 ou superior para integração em sistemas KNX
KNX RF, 868,3 MHz	Radio-grænseflade	Interfaz de radio	Comunicazione radio	Interface de rádio
6dBm	Sendeeffekt	Potencia de transmisión	Potenza di trasmissione	Potência de transmissão
	Skematisk diagram	**Esquema de conexión**	**Schema di cablaggio**	**Esquema elétrico**
	Skematisk diagram – bemærk tilslutningskablerne, når du tilslutter!	Esquema de conexión – por favor, respete la conexión del cableado cuando los conecte.	Schema di cablaggio – osservare e rispettare le colorazioni dei cavi durante il cablaggio.	Esquema elétrico – por favor, observe os cabos de ligação ao ligar!

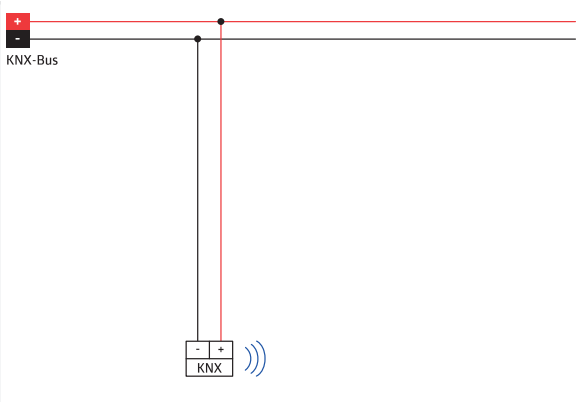

	Datablad på Internet	**Página del producto en Internet**	**Pagina del prodotto su Internet**	**Página do produto na Internet**

Subject to technical changes ■ 90407M2_Short_MAN_LK-RF-KNXs_90407_dk_es_it_pt_v1 – 171123

B.E.G. LUXOMAT® net LK-RF/KNXs 90407

Code	90407	90407	90407
	CZ Bezpečnostní předpisy	PL Przygotowanie do montażu	HU Biztonsági előírások
	Práci s napětím 110 - 240 V může vykonávat pouze kvalifikovaný elektrikář nebo osoba s odpovidajícími znalostmi.	**Prace obejmujące kontakt z zasilaniem z sieci 110 - 240 V powinny być przeprowadzone przez wykwalifikowanych profesjonalistów lub przez przeszkolone osoby pod kierunkiem i nadzorem wykwalifikowanego elektryka, zgodnie z przepisami elektrotechnicznymi.**	**Az elektromos berendezésekkel kapcsolatos munkákat csak villanyszerelő vagy személyzet végezhet szakképzett villanyszerelő irányítása és felügyelete mellett, az elektrotechnikai előírásoknak megfelelően.**
	Odpojte napájení před instalací.	**Przed przystąpieniem do montażu należy odłączyć zasilanie!**	**Szerelés előtt kapcsolja le a hálózati feszültséget!**
	Dod ržujte předpisy platné v dané zemi a příslušné směrnice KNX.	**Przestrzegaj przepisów obowiązujących w danym kraju oraz obowiązujących wytycznych KNX.**	**Tartsa be az országspecifikus előírásokat és a vonatkozó KNX-irányelveket.**
	Před použitím zařízení si přečtěte tuto příbalovou informaci. Znalost tohoto dokumentu patří k zamýšlenému použití.	Przeczytaj tę dodatkową kartę przed uruchomieniem urządzenia. Znajomość tego dokumentu jest konieczna do prawidłowego używania urządzenia.	A készülék beépítése és üzembehelyezése előtt olvassa el ezt a kezelési segédletet. A készülék megfelelő alkalmazásához szükséges a segédlet információinak ismerete.
	Provoz	**Opis działania**	**Funkció**
	Spojka KNX RF-TP je rádiová spojka KNX v kompaktním provedení. Spojuje rádiová zařízení KNX RF s krouceným párem sběrnice KNX. Zařízení má rozšířenou filtrační tabulku pro hlavní skupinu 0 ... 31. Spojka podporuje dlouhé rámce a je kompatibilní se softwarem ETS® od ETS 5. Tlačítka na přední straně umožňují deaktivaci telegramových filtrů pro testovací účely. LED diody indikují provozní stavy a komunikaci chyby komunikace na sběrnici. Napájení je zajištěno prostřednictvím sběrnice KNX. Zařízení podporuje zabezpečení dat KNX. Funkce Security Proxy a Segment Coupler jsou podporovány pouze s databází ETS 6.	Łącznik KNX RF-TP to łącznik radiowy KNX o kompaktowej konstrukcji. Łączy urządzenia KNX RF linii radiowej ze skrętką magistrali KNX. Urządzenie posiada rozszerzoną tabelę filtrów dla grupy głównej 0 ... 31. Łącznik obsługuje długie ramki i jest kompatybilny z oprogramowaniem ETS® w wersji ETS 5. Przyciski z przodu umożliwiają dezaktywację filtrów telegramów do celów testowych. Diody LED wskazują stany robocze błędy komunikacji na magistrali. Zasilanie jest dostarczane przez magistralę KNX. Urządzenie obsługuje zabezpieczenia danych KNX. Funkcje Security Proxy i Segment Coupler są obsługiwane tylko z bazą danych ETS 6.	A KNX RF-TP csatoló egy KNX rádiócsatoló kompakt kivitelben. Egy rádiós vonal KNX RF eszközeit köti össze a KNX busz csavart érpárjával. A készülék kibővített szűrőtáblával rendelkezik a a főcsoportban 0..31-ig. A csatoló támogatja a hosszú kereteket és kompatibilis az ETS® szoftverrel az ETS 5-től. Az előlapon található gombok lehetővé teszik a táviratszűrők kikapcsolását tesztelési célokra. A LED-ek jelzik a működési állapotokat és a kommunikációt, valamint a kommunikációs hibákat a buszon. A tápellátás a KNX-buszon keresztül történik. A készülék támogatja a KNX adatbiztonságot. A Security Proxy és a Segment Coupler funkció csak az ETS 6 adatbázissal támogatott.
	Uvedení do provozu	**Uruchomienie systemu**	**Üzembe helyezés**
	Příslušný aplikační program pro import do ETS lze stáhnout z domovské stránky B.E.G. Podrobnosti o aplikaci naleznete v popisu aplikace. Tento dokument je rovněž k dispozici ke stažení na domovské stránce společnosti B.E.G.	Odpowiedni program do importowania danych do ETS można pobrać ze strony internetowej B.E.G. Szczegółowe informacje na temat aplikacji można znaleźć w opisie aplikacji. Można je również pobrać na stronie internetowej B.E.G.	Az ETS-be történő importáláshoz szükséges megfelelő alkalmazási program letölthető a B.E.G. honlapjáról. Az alkalmazással kapcsolatos részletekért kérjük, olvassa el az alkalmazás leírását. Ez a B.E.G. honlapjáról is letölthető.
	Přístroj je zabezpečený pomocí KNX. Tuto funkci lze v ETS deaktivovat. Zabezpečení KNX zabraňuje neoprávněnému přístupu do systému prostřednictvím TP. FDSK má podobu QR kódu nebo alfanumerického kódu a je vytištěn na zařízení.	Urządzenie jest przystosowane do pracy w standardzie KNX-secure. Funkcję tę można wyłączyć w systemie ETS. KNX Security zapobiega nieautoryzowanemu dostępowi do systemu przez TP. FDSK ma postać kodu QR lub alfanumerycznego i jest wydrukowany na urządzeniu.	A készülék KNX-secure típusú. A funkció az ETS-ben kikapcsolható. A KNX Security megakadályozza a rendszerhez való jogosulatlan hozzáférést a TP-n keresztül. Az FDSK egy QR-kód vagy alfanumerikus kód formájában van mellékelve, és a készülékre van nyomtatva.

90407	CZ Přehled zařízení	PL Przegląd urządzeń	HU Eszköz áttekintés

Fig. 1

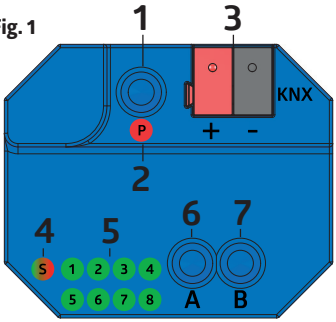

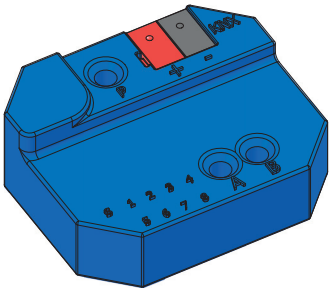

1	Tlačítko pro režim programování	Przycisk trybu programowania	Gomb a programozási módhoz
2	Kontrolka programování (červená)	Dioda LED programowania (czerwona)	Programozási LED (piros)
3	Připojení sběrnice KNX	Połączenie magistrali KNX	KNX buszcsatlakozás
4	Stavová LED, vícebarevná	Dioda LED stanu, wielokolorowa	LED állapot, többszínű
5	LED 1 - 8, zelená	Diody LED 1 - 8, zielone	LED-ek 1 - 8, zöld
6	Tlačítko A: Ruční ovládání TP a předávání telegramů	Przycisk A: Obsługa ręczna TP i przekazywanie telegramów	A nyomógomb: Kézi működtetés TP és táviratok továbbítása
7	Tlačítko B: Ruční ovládání RF a předávání telegramů	Przycisk B: Obsługa ręczna RF i przekazywanie telegramów	B gomb: Kézi működtetés RF és táviratok továbbítása
	Instalace	**Instalacja**	**Beépítés**
	Instalace může být zapuštěna do zdi, a tak téměř „neviditelná". Při výběru místa instalace je třeba zohlednit dosah rádiových zařízení, která mají být k jednotce připojena. Je třeba se vyhnout stínícím předmětům (např. kovovým skříním) nebo rušivým vysílačům (např. počítačům, elektronickým transformátorům, předřadníkům) v blízkosti brány. Přístroj se připojuje ke sběrnici KNX pomocí sběrnicového terminálu. Je třeba dodržet správnou polaritu svorky podle označení na zařízení.	Instalacja może być wpuszczona w ścianę i w ten sposób prawie „niewidoczna". Przy wyborze miejsca instalacji należy wziąć pod uwagę zasięg urządzeń radiowych, które mają być połączone z urządzeniem. Należy unikać obiektów ekranujących (np. metalowych szafek) lub nadajników zakłócających (np. komputerów, transformatorów elektronicznych, stateczników) w pobliżu bramki. Urządzenie jest podłączone do magistrali KNX za pomocą zacisku magistrali. Należy przestrzegać prawidłowej biegunowości zacisku zgodnie z oznaczeniem na urządzeniu.	Falba süllyeszthető, így szinte „láthatatlan". A beépítési hely kiválasztásakor figyelembe kell venni a készülékhez csatlakoztatandó rádiós eszközök hatótávolságát. Kerülni kell az árnyékoló tárgyakat (pl. fémszekrények) vagy zavaró adókat (pl. számítógépek, elektronikus transzformátorok, előtétek) az eszköz közelében. A készülék egy buszcsatlakozóval csatlakozik a KNX-buszhoz. A csatlakozó helyes polaritását a készüléken található jelölés szerint be kell tartani.
	POZOR: **Pokud není na sběrnici napětí, jednotka nefunguje.**	**UWAGA:** **Jeśli nie ma napięcia magistrali, urządzenie nie działa.**	**FIGYELEM:** **Ha nincs buszfeszültség, a készülék nem működik.**

90407	CZ Funkční ukazatele LED	PL Sygnalizacja przy pomocy wskaźników LED	HU LED-s funkció visszajelzés
▸ **Fig. 1 LED (4)**	▪ Normální provozní režim → LED dioda svítí zeleně ▪ Není správně nabito → LED bliká červeně ▪ Aktivní ruční provoz → LED dioda svítí oranžově ▪ RF telegramy přijaté z cizí domény → LED dioda krátce svítí oranžově	▪ Normalny tryb pracy → Dioda LED świeci na zielono ▪ Nieprawidłowe ładowanie → Dioda LED miga na czerwono ▪ Aktywny tryb ręczny → Dioda LED świeci na pomarańczowo ▪ Telegramy RF odebrane z obcej domeny → Dioda LED świeci krótko na pomarańczowo	▪ Normál üzemmód → A LED zöldre világít ▪ Nem megfelelően feltöltve → A LED pirosan villog ▪ Kézi üzemmód aktív → A LED narancssárgán világít ▪ RF táviratok fogadása idegen tartományból → LED rövid ideig narancssárgán világít
▸ **Fig. 1 LED (5)**	**Ruční provoz není aktivní:** ▪ Telegramový provoz přes KNX TP → LED krátce zeleně 1-4 ▪ Telegramový provoz přes KNX RF → LED krátce zelená 5-8	**Obsługa ręczna nieaktywna:** ▪ Ruch telegramu przez KNX TP → Dioda LED krótko zielona 1-4 ▪ Ruch telegramów przez KNX RF → Dioda LED krótko zielona 5-8	**A kézi működtetés nem aktív:** ▪ Táviratforgalom a KNX TP-n keresztül → LED rövid ideig zöld 1-4 ▪ Táviratforgalom KNX RF-n keresztül → LED rövid ideig zöld 5-8
	Obnovení	**Reset**	**Visszaállítás**
	Odpojte sběrnicové připojení KNX od zařízení, stiskněte a podržte programovací tlačítko. Znovu navažte spojení se zařízením, stiskněte a podržte programovací tlačítko po dobu nejméně dalších 6 sekund. Když všechny LED blikají, je zařízení resetováno na tovární nastavení.	Odłącz połączenie magistrali KNX od urządzenia, naciśnij i przytrzymaj przycisk programowania. Ponownie nawiąż połączenie z urządzenie, naciśnij i przytrzymaj przycisk programowania przez co najmniej 6 sekund. Gdy wszystkie diody LED migają, urządzenie zostało zresetowane do ustawień fabrycznych.	Válassza le a KNX-buszcsatlakozást a készülékről, nyomja meg és tartsa lenyomva a programozási gombot. Állítsa helyre a kapcsolatot a készülékkel, nyomja meg és tartsa lenyomva a programozó gombot legalább további 6 másodpercig. Amikor az összes LED villog, a készülék visszaáll a gyári beállításokra.
	V továrním nastavení má přístroj fyzickou adresu 15.15.0. Kromě toho není aktivní zabezpečení dat KNX a pro bezpečné uvedení do provozu je třeba použít počáteční klíč (FDSK).	W ustawieniach fabrycznych urządzenie ma adres fizyczny 15.15.0. Ponadto KNX Data Security nie jest aktywne, a do bezpiecznego uruchomienia należy użyć klucza początkowego (FDSK).	A gyári beállításban a készülék fizikai címe 15.15.0. Ezenkívül a KNX Data Security nem aktív, és a biztonságos üzembe helyezéshez a kezdeti kulcsot (FDSK) kell használni.
	EU Prohlášení o shodě	**Deklaracja zgodności UE**	**EU-Megfelelőségi nyilatkozat**
CE UK CA	Výrobek odpovídá těmto nařízením: 1. omezení používání některých nebezpečných látek v elektrických a elektronických zařízeních (2011/65/EU) a (2015/863/EU) 2. směrnice o rádiových zařízeních (2014/53/EU)	Produkt jest zgodny z wytycznymi dyrektyw dotyczących: 1. ograniczenia używania niektórych niebezpiecznych substancji w sprzęcie elektrycznym i elektronicznym (2011/65/UE) PL: oraz (2015/863/UE) 2. dyrektywa dotycząca urządzeń radiowych (2014/53/UE)	A termék megfelel következő előírásoknak: 1. veszélyes anyagok alkalmazásának korlátozása elektromos és elektronikus berendezésekben (2011/65/EU) és (2015/863/EU) 2. a rádióberendezésekről szóló irányelv (2014/53/EU).

90407	CZ Technická data	PL Specyfikacja techniczna	HU Technikai adatok
KNX Bus	Napájení	Zasilanie	Hálózati feszültség
10 mA	Elektřina KNX	Wejście zasilania KNX	Áramfogyasztás KNX
	Sběrnicová svorka červená/černá pro KNX-TP	Zacisk magistrali czerwony/czarny dla KNX-TP	Piros/fekete buszcsatlakozó a KNX-TP-hez
KNX	Model zařízení: 0x2920 Médium: RF/TP Zabezpečení KNX (AES-128) včetně bezpečnostního proxy serveru Spojka segmentu KNX Rozšířená filtrační tabulka pro hlavní skupinu 0 ... 31 Zprostředkující paměť: 2x 20 telegramů Max. Délka APDU: 55	Model urządzenia: 0x2920 Medium: RF/TP Bezpieczeństwo KNX (AES-128) włącznie z Security Proxy KNX Segment Coupler Rozszerzona tabela filtrów dla grupy głównej 0 ... 31 Pamięć pośrednia: 2x 20 telegramów Maks. Długość APDU: 55	Eszközmodell: 0x2920 Közeg: RF/TP KNX biztonság (AES-128), beleértve a biztonsági proxyt is KNX szegmenscsatoló Bővített szűrőtábla a 0...31 főcsoporthoz Közbenső memória: 2x 20 távirat Max. APDU hossza: 55
1 **8** **1**	Počet LED diod vícebarevné zelená červená (KNX Prog.)	Liczba diod LED wielokolorowe zielony czerwony (KNX Prog.)	LED-ek száma többszínű zöld piros (KNX Prog.)
2	Počet ovládacích tlačítek	Liczba przycisków operacyjnych	A kezelőgombok száma
III / IP20	Stupeň krytí / třída	Klasa ochrony / stopień ochrony	Védettség
48 x 40 x 18 mm	Rozměry	Wymiary	Méretek
-5 °C – +45 °C	Okolní teplota	Temperatura otoczenia	Környezeti hőmérséklet
▸ **Fig. 1**	Programovací tlačítko KNX s LED diodou (červená)	Przycisk programowania KNX z diodą LED (czerwoną)	KNX programozó gomb LED-del (piros)
ABS	Bydlení: Průhledný plast	Obudowa: Przezroczysty plastik	Tokozás: átlátszó műanyag
ETS	Parametrizace z ETS 5 pro integraci do systémů KNX	Parametryzacja z ETS 5 do integracji z systemami KNX	Paraméterezés az ETS 5-ből a KNX rendszerekbe történő integráláshoz
KNX RF, 868,3 MHz	Rádiové rozhraní	Interfejs radiowy	Rádió interfész
6dBm	Přenosový výkon	Moc transmisji	Átviteli teljesítmény
	Schémata zapojení	**Schematy połączeń**	**Kapcsolási rajzok**
	Schematické znázornění - při zapojování detektoru, prosím, respektujte označení svorek na detektoru!	Schemat połączeń – podłączając czujnik proszę zwracać uwagę na oznaczenia zacisków na czujniku!	Elvi kapcsolási rajz – az érzékelő csatlakoztatásakor kérjük vegye figyelembe az érzékelő csatlakozó kapcsainak jelölését!

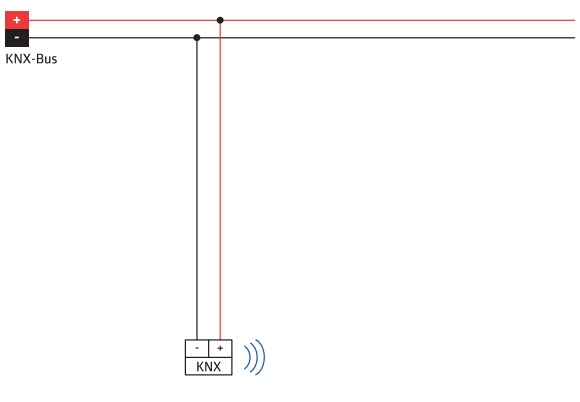

	Stránka produktu na internetu	**Strona produktu w Internecie**	**Termékoldal az interneten**

Subject to technical changes ■ 90407M3_Short_MAN_LK-RF-KNXs_90407_cz_pl_hu_v1 – 171123

B.E.G. LUXOMAT® net LK-RF/KNXs 90407

Code	90407	90407	4503568	90407
	SV Säkerhetsinstruktioner	FI Turvallisuusohjeet	NO Sikkerhets instruks	EN Safety instructions
	Arbete och inkoppling på 230-voltsnätet får endast utföras av behörig elektriker. Kontakta en behörig elektriker vid fel eller driftstörningar.	**Asennus voidaan toteuttaa ainoastaan pätevän sähköasentajan toimesta noudattaen sähköalan ohjeistuksia/ sääntöjä.**	**Arbeid på utstyr beregnet for nettspenning skal utføres av fagpersonell.**	**Work on the mains supply may only be carried out by qualified professionals or by instructed persons under the direction and supervision of qualified skilled electrical personnel in accordance with electrotechnical regulations.**
	Bryt alltid strömmen innan montering och installation!	**Katkaise päävirta ennen asentamista!**	**Utstyret frakobles nettet før montering!**	**Disconnect supply before installing!**
	Beakta de landspecifika bestämmelserna samt de gällande KNX-riktlinjerna.	**Noudata maakohtaisia määräyksiä sekä voimassa olevia KNX-ohjeita.**	**Følg de landsspesifikke forskriftene samt gjeldende KNX-retningslinjer.**	**Observe the country-specific regulations as well as the valid KNX guidelines.**
	Läs kompletterande datablad och manualen innan driftsättning av denna enhet. Innehållet av de dokumenten är en del av handhavandet!	Lue tämä lisäohje sekä asennusohjeet ennen tunnistimen käyttöönottoa. Kyseisten dokumenttien tunteminen on osa vastuullista käyttöä.	Les dette tilleggsdokumentet og brukermanualen før du setter produktet i drift. Dette dokumentet er en del av kunnskapsforståelsen rundt produktet.	Read this supplementary sheet before putting the device into operation. Knowledge of this supplement is part of the intended use!
	Funktion	**Toiminto**	**Bruk**	**Operation**
	KNX RF-TP-kopplaren är en KNX-radiokoppling med kompakt design. Den ansluter KNX RF-enheter på en radiolänk med KNX-bussens tvinnade par. Enheten har en utökad filtertabell för huvudgrupp 0 ... 31. Kopplaren stöder långa ramar och är kompatibel med ETS®-programvaran från ETS 5. Med knapparna på framsidan kan telegramfilren avaktiveras för teständamål. Lysdioderna indikerar drifttillstånd och kommunikation kommunikationsfel på bussen. Strömförsörjningen sker via KNX-bussen. Enheten stöder KNX datasäkerhet. Funktionerna Security Proxy och Segment Coupler stöds endast med ETS 6-databasen.	KNX RT-TP-liitin on rakenteeltaan kompakti KNX-radioliitin. Laite yhdistää radiosignaalin KNX RF -laitteet KNX-väylän parikaapeliasennuksiin. Laitteessa on laajennettu suodatintaulukko pääryhmille 0 ... 31. Liitin tukee Long Frame -viestiformaattia ja on yhteensopiva ETS 5 ja sitä uudemman ETS®-ohjelmiston kanssa. Etupuolen painikkeiden avulla viestisuodatus voidaan kytkeä pois päältä testitarkoituksia varten. Merkkiledit osoittavat toimintatilat sekä väylän kommunikaatiovirheet. Virransyöttö tapahtuu KNX-väylän kautta. Laite on yhteensopiva KNX data security kanssa. Security Proxy ja Segment Coupler -toiminnot ovat tuettuja vain ETS 6 -tietokannan kanssa.	KNX RF-TP-kobleren er en KNX-radiokobler med kompakt design. Den kobler KNX RF-enheter på en radiolinje til KNX-bussens tvinnede par. Enheten har en utvidet filtertabell for hovedgruppe 0 ... 31. Kobleren støtter lange rammer og er kompatibel med ETS®-programvaren fra ETS 5. Knappene på fronten gjør det mulig å deaktivere telegramfiltrene for testformål. Lysdiodene indikerer driftstilstander og kommunikasjonsfeil på bussen. kommunikasjonsfeil på bussen. Strømforsyningen skjer via KNX-bussen. Enheten støtter KNX Data Security. Funksjonaliteten til Security Proxy og Segment Coupler støttes kun med ETS 6-databasen.	The KNX RF-TP coupler is a KNX radio coupler in compact design. It connects KNX RF devices of a radio line with the KNX bus twisted pair. The device has an extended filter table for main group 0 ... 31. The coupler supports long frames and is compatible with the ETS® software from ETS 5. The buttons on the front allow the telegram filters to be deactivated for test purposes. The LEDs indicate operating states and communication communication errors on the bus. Power is supplied via the KNX bus. The device supports KNX data security. The functionality of Security Proxy and Segment Coupler is only supported with the ETS 6 database.
	Driftsättning	**Käyttöönotto**	**Settes i drift**	**Putting into operation**
	Applikationen för import till ETS kan laddas ner från B.E.G.:s hemsida. För närmare information om applikationen, se beskrivningen av applikationen. Den finns också att ladda ner på B.E.G.-hemsidan.	Laitetietokanta ETS-ohjelmistoa varten ja sovelluksen kuvaus on ladattavissa B.E.G:n kotisivuilta.	Last ned det tilsvarende applikasjonsprogrammet for å importere til ETS på B.E.G. hjemmeside. For detaljer om nedlasting, se beskrivelsen. Denne er også tilgjengelig for nedlasting på B.E.G. hjemmeside.	The application program for importing into the ETS can be downloaded from the B.E.G. homepage. For details on the application, please refer to the application description. This is also available for download on the B.E.G. homepage.
	Enheten är KNX-Secure. Funktionen kan avaktiveras i ETS. KNX Security förhindrar obehörig åtkomst till systemet via TP. FDSK är bifogat i form av en QR-kod eller alfanumerisk kod och skrivs ut på enheten.	Laite tukee KNX-secure-toimintoa. Toiminto voidaan poistaa käytöstä ETS-ohjelmistossa. KNX-secure estää luvattoman pääsyn järjestelmään TP:n kautta. FDSK on QR-koodin tai aakkosnumeerisen koodin muodossa, ja se on painettu laitteeseen.	Enheten er KNX-Secure. Funksjonen kan være deaktivert i ETS. KNX Secure forhindrer uautoriserte tilgang til systemet via TP. FDSK er vedlagt i form av en QR-kode eller alfanumerisk og leses ut på enheten.	The device is KNX-secure capable. The function can be deactivated in the ETS. KNX Security prevents unauthorised access to the system via TP. The FDSK is enclosed in the form of a QR code or alphanumeric and is printed on the device.

90407	SV Översikt över enheten	FI Laitekuvaus	NO Oversikt over enheten	EN Device Overview

Fig. 1

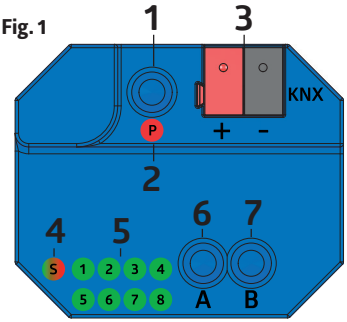

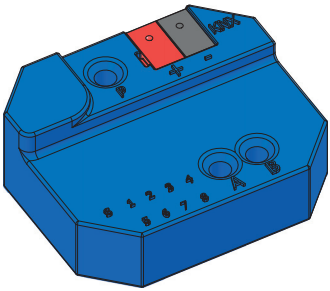

1	Knapp för programmeringsläge	Painike ohjelmointitilaa varten	Knapp for programmerings-modus	Button for programming mode
2	LED för programmering (röd)	Ohjelmoinnin LED (punainen)	Programmerings-LED (rød)	Programming LED (red)
3	KNX bussanslutning	KNX-väyläliitäntä	KNX-busstilkobling	KNX bus connection
4	LED-status, flerfärgad	Toimintatilan merkkiledi, monivärinen	LED-status, flerfarget	LED status, multicoloured
5	LED 1 - 8, grön	Merkkiledit 1 - 8, vihreä	Lysdioder 1 - 8, grønn	LEDs 1 - 8, green
6	Tryckknapp A: Manuell manövrering TP och Vidarebefordran av telegram	Painike A: Käsikäyttö TP ja Viestin välitys	Trykknapp A: Manuell betjening TP og Videresending av telegrammer	Push-button A: Manual operation TP and forwarding telegrams
7	Knapp B: Manuell manövrering RF och Vidarebefordran av telegram	Nappi B: Käsikäyttö RF ja viestin välitys	Knapp B: Manuell betjening RF og Videresending av telegrammer	Button B: Manual operation RF and forwarding telegrams
	Montering	**Asennus**	**Montering**	**Mounting**
	Installationen kan göras infälld i väggen och är därför nästan „osynlig". Vid val av installationsplats måste hänsyn tas till räckvidden för de trådlösa enheter som ska kopplas till enheten. Avskärmande föremål (t.ex. metallskåp) eller störningssändare (t.ex. datorer, elektroniska transformatorer, förkopplingsdon) i närheten av gatewayen bör undvikas. Enheten ansluts till KNX-bussen med hjälp av en bussterminal. Korrekt polaritet för terminalen enligt märkningen på enheten måste observeras.	Laite voidaan upottaa seinään, jolloin asennus on lähes „näkymätön". Asennuspaikkaa valittaessa on otettava huomioon laitteeseen liitettävien langattomien laitteiden kantama. Suojaavia esineitä (esim. metallikaapit) tai häiriölähettimiä (esim. tietokoneet, elektroniset muuntajat, liitäntälaitteet) yhdyskäytävän läheisyydessä on vältettävä. Laite liitetään KNX-väylään väyläpäätteen avulla. Laitteessa olevan merkinnän mukaista oikeaa napaisuutta on noudatettava.	Installasjonen kan være innfelt i veggen og dermed nesten „usynlig". Ved valg av monteringssted må det tas hensyn til rekkevidden til de trådløse enhetene som skal kobles til enheten. Man bør unngå skjermende gjenstander (f.eks. metallskap) eller interferenssendere (f.eks. datamaskiner, elektroniske transformatorer, ballaster) i nærheten av gatewayen. Enheten kobles til KNX-bussen ved hjelp av en bussterminal. Polariteten på terminalen må være korrekt i henhold til merkingen på enheten.	The installation can be recessed in the wall and thus almost „invisible". When choosing the installation location, the range of the radio devices that are to be linked to the unit must be taken into account. Shielding objects (e.g. metal cabinets) or interfering transmitters (e.g. computers, electronic transformers, ballasts) in the vicinity of the gateway should be avoided. The device is connected to the KNX bus with a bus terminal. The correct polarity of the terminal according to the marking on the device must be observed.
	OBSERVERA: **Om det inte finns någon busspänning har enheten ingen funktion.**	**HUOMIO:** **Jos väyläjännitettä ei ole, laite ei toimi.**	**OBS!** **Hvis det ikke er noen bus-spenning, har enheten ingen funksjon.**	**ATTENTION:** **If there is no bus voltage, the unit has no function.**

90407	SV Indikering LED	FI Merkkiledien toiminta	NO LED indikator	EN LED function indicators
▸ Fig. 1 LED (4)	▪ Normalt driftläge → LED lyser grönt ▪ Laddningen är inte korrekt → LED blinkar rött ▪ Manuell drift aktiv → LED lyser orange ▪ RF-telegram mottaget från främmande domän → LED lyser kort orange	▪ Normaali toimintatila → LED palaa vihreänä ▪ Ei ladattu oikein → LED vilkkuu punaisena ▪ Käsikäyttö aktiivinen → LED palaa oranssina ▪ RF-viestejä vastaanotettu vieraalta alueelta → LED palaa lyhyesti oranssina	▪ Normal driftsmodus → LED-lampen lyser grønt ▪ Ikke riktig ladet → LED-lampen blinker rødt ▪ Manuell styring aktiv → LED-lampen lyser oransje ▪ RF-telegrammer mottatt fra fremmed domene → Lysdioden lyser kort oransje	▪ Normal operating mode → LED lights up green ▪ Not correctly charged → LED flashes red ▪ Manual operation active → LED lights up orange ▪ RF telegrams received from foreign domain → LED briefly orange
▸ Fig. 1 LED (5)	Manuell drift ej aktiv: ▪ Telegramtrafik via KNX TP → LED lyser kort grönt 1-4 ▪ Telegramtrafik via KNX RF → LED lyser kort grönt 5-8	Käsikäyttö ei ole aktiivinen: ▪ Tiedonsiirto KNX TP:n kautta → LED lyhyesti vihreä 1-4 ▪ Tiedonsiirto KNX RF:n kautta → LED lyhyesti vihreä 5-8	Manuell betjening er ikke aktiv: ▪ Telegramtrafikk via KNX TP → LED lyser kort grønt 1-4 ▪ Telegramtrafikk via KNX RF → LED lyser kort grønt 5-8	Manual operation not active: ▪ Telegram traffic via KNX TP → LED briefly green 1-4 ▪ Telegram traffic via KNX RF → LED briefly green 5-8
	Återställning	**Tehdasasetusten palautus**	**Tilbakestill**	**Reset**
	Koppla bort KNX-bussanslutningen från enheten, tryck på programmeringsknappen och håll den intryckt. Återupprätta anslutningen till enheten, tryck på programmeringsknappen och håll den intryckt i ytterligare minst 6 sekunder. När alla lysdioder blinkar har enheten återställts till fabriksinställningarna.	Irrota KNX-väyläliitäntä laitteesta Pidä ohjelmointipainiketta painettuna. Kytke laite uudeelleen, paina ohjelmointipainiketta vähintään 6 sekuntia. Kun kaikki merkkiledit vilkkuvat, laitteeseen on palautettu tehdasasetukset.	Koble KNX-busstilkoblingen fra enheten, trykk på programmeringsknappen og hold den inne. Gjenopprett forbindelsen til enheten, trykk på programmeringsknappen og hold den inne i minst 6 sekunder til. Når alle lysdiodene blinker, er enheten tilbakestilt til fabrikkinnstillingene.	Disconnect the KNX bus connection from the device, press and hold the programming button. Reconnect to the device, press and hold the programming button for at least 6 seconds. When all LEDs flash, the device is reset to factory settings.
	I fabriksinställningen har enheten den fysiska adressen 15.15.0. Dessutom är KNX Data Security inte aktiv och initialnyckeln (FDSK) måste användas för säker driftsättning.	Tehdasasetuksilla laitteen fyysinen osoite on 15.15.0. Lisäksi KNX Data Security ei ole aktiivinen ja suojattua käyttöönottoa varten on käytettävä laiteavainta (FDSK).	I fabrikkinnstillingene har enheten den fysiske adressen 15.15.0. I tillegg er KNX Data Security ikke aktiv, og den første nøkkelen (FDSK) må brukes for sikker idriftsettelse.	In the factory setting, the device has the physical address 15.15.0. In addition, KNX Data Security is not active and the initial key (FDSK) must be used for secure commissioning.
	EU Declaration of conformity	**EU:n vaatimustenmukaisuustodistus**	**EU erklæring**	**EU Declaration of conformity**
CE UK CA	Produkten överensstämmer med riktlinjerna 1. Begränsning av användningen av vissa farliga ämnen i elektriska och elektroniska produkter, RoHS, (2011/65/EU) 2. Direktivet om radioutrustning (2014/53/EU).	Tämä tuote noudattaa seuraavia säädöksiä: 1. restriction of the use of certain hazardous substances in electrical and electronic equipment (2011/65/EU) and (2015/863/EU) 2. radiolaitedirektiivi (2014/53/EU).	Dette produktet tilfredsstiller følgende direktiver: 1. Restriction of the use of certain hazardous substances in electrical and electronic equipment (2011/65/EU) and (2015/863/EU) 2. Direktivet for radioutstyr (2014/53/EU)	This product respects the directives concerning 1. restriction of the use of certain hazardous substances in electrical and electronic equipment (2011/65/EU) 2. the Radio Equipment Directive (2014/53/EU)

90407	SV Teknisk data	FI Tekniset tiedot	NO Tekniske data	EN Technical data
KNX Bus	Spänning	Jännite	Spenning	Voltage
10 mA	Strömförbrukning	Virrankulutus	Effekt	Power input
	Bussklämma röd/svart för KNX-TP	Väyläliitin punainen/musta KNX-TP:tä varten	Bussklemme rød/svart for KNX-TP	Bus Terminal red/black for KNX-TP
KNX	Enhetsmodell: 0x2920 Medium: RF/TP KNX-säkerhet (AES-128) inkl. säkerhetsproxy KNX segmentkopplare Utökad filtertabell för huvudgrupp 0 ... 31 Mellanminne: 2x 20 telegram Max. APDU-längd: 55	Laitteen malli: 0x2920 Media: RF/TP KNX Security (AES-128) sis. Security Proxy. KNX-segmenttikytkin Laajennettu suodatintaulukko pääryhmälle 0 ... 31 Välimuisti: 2x 20 viestiä. Maks. APDU-pituus: 55	Enhetsmodell: 0x2920 Medium: RF/TP KNX-sikkerhet (AES-128) inkl. sikkerhetsproxy KNX segmentkobling Utvidet filtertabell for hovedgruppe 0 ... 31 Mellomliggende minne: 2x 20 telegrammer Maks. APDU-lengde: 55	Device model: 0x2920 Medium: RF/TP KNX Security (AES-128) incl. Security Proxy KNX Segment Coupler Extended filter table for main group 0 ... 31 Intermediate memory: 2x 20 telegrams Max. APDU length: 55
1 **8** **1**	Antal lysdioder flerfärgad grön röd (KNX Prog.)	Merkkiledien määrä monivärinen vihreä punainen (KNX Prog.)	Antall lysdioder flerfarget grønn rød (KNX Prog.)	Number of LEDs multi-colour green red (KNX Prog.)
2	Antal manöverknappar	Käyttöpainikkeiden määrä	Antall betjeningsknapper	Number of operating buttons
III / IP20	Skyddsklass/ IP- klass	Suojausluokka / kotelointiluokka	Beskyttelsesklasse	Class / Degree of protection
48 x 40 x 18 mm	Mått	Mitat	Dimensjon	Dimensions
-5 °C – +45 °C	Omgivningstemperatur	Ympäristön lämpötila	Omgivelsestemperatur	Ambient temperature
▸ **Fig. 1**	KNX programmeringsknapp med LED (röd)	KNX-ohjelmointipainike merkkiledillä (punainen)	KNX programmeringsknapp med LED (rød)	KNX programming button with LED (red)
ABS	Hölje: Transparent plast	Kotelointi: Läpinäkyvä muovi	Hus: Gjennomsiktig plast	Housing: Transparent plastic
ETS	Parametrering från ETS 5 för integrering i KNX-system	Asetusten integrointi KNX-järjestelmään ETS 5 tai uudemaan ETS-ohjelmiston kautta	Parametrisering fra ETS 5 for integrering i KNX-systemer	Settings ETS 5 or higher for integration in KNX systems
KNX RF, 868,3 MHz	Gränssnitt för radio	Radiorajapinta	Radiogrensesnitt	Radio interface
6dBm	Överföringseffekt	Lähetysteho	Overføringseffekt	Transmitting power
	Kopplingsschema	**Kytkentäkaavio**	**Koblingsskjema**	**Wiring diagram**
	Kopplingsschema, Vid anslutning av detektorn, var uppmärksam på märkningen av terminalanslutningarna!	Kytkentäkaavio – kytkettäessä laitetta noudata laitteessa olevia liittimien merkintöjä!	Koblingsskjema. Vær nøye med tilkoblingen av detektoren.	Schematic diagram - when connecting the detector, please respect the labelling of the terminal connections at the device!

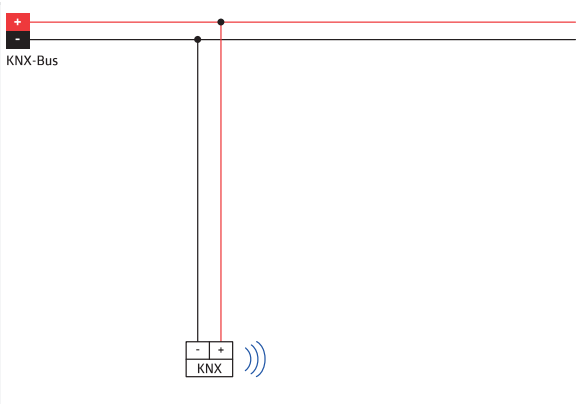

	Produktsida på internet	**Tuotesivu internetissä**	**Produktside på internett**	**Product page on the internet**

Subject to technical changes ■ 90407M4_Short_MAN_LK-RF-KNXs_90407_sv_fi_no_en_v1 – 171123