CDVI V4ER

Ventouse électromagnétique encastrée 400 kg **FR**

PRÉSENTATION DU PRODUIT

- ***NFS 61-937***
- ***Encastrée***
- ***Signal***
- ***Résistance à la corrosion***
- ***Livrée avec contre-plaque***
- ***Pas d'usure mécanique***
- ***Facilité d'installation***
- ***Préconisée en intérieur***
- ***Libère l'accès en cas de coupure de courant***
- ***Force de rétention :*** 400 kg
- ***Pas de magnétisme résiduel***
- ***Varistance incorporée :*** *Protection électronique intégrée contre l'effet de self*

ÉCHANGE GRATUIT 10 ANS /YEAR FREE EXCHANGE — GARANTIE CDVI WARRANTY

- *Dimensions (L x W x D): 228/192 x 43,5 x 30mm*
- *Dimensions contre-plaque (L x W x D): 185 x 45 x 11mm*
- *Alimentation: 12/24V DC*
- *Consommation: 12 V DC = 500mA*
  24 V DC = 250mA

DEEE & RoHS

Certification CE

IP42

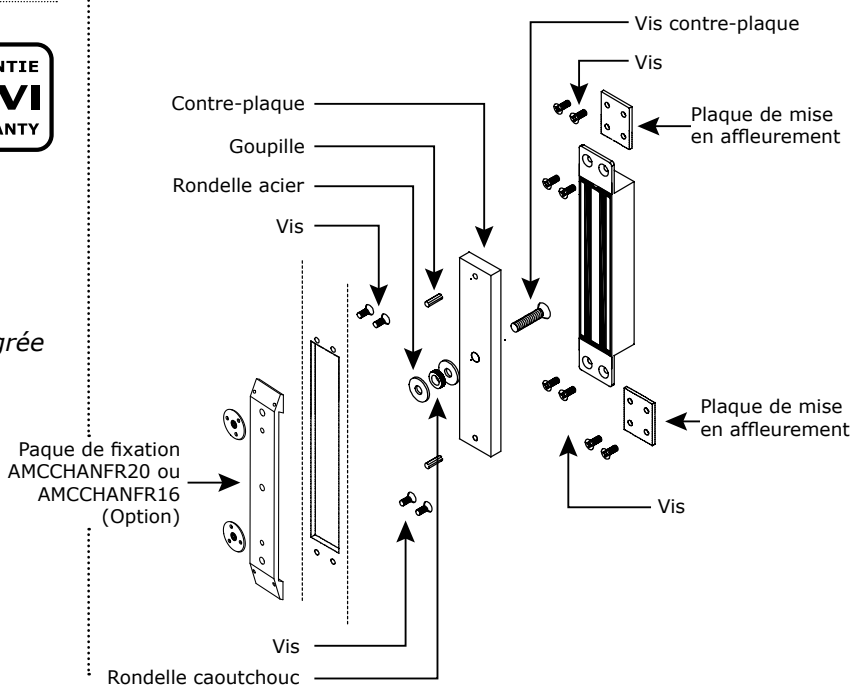

ÉLÉMENTS INCLUS

Ventouse encastrée	Contre-plaque	Goupille 5x16	Vis M5X8	Rondelle acier	Rondelle caoutchouc
1	1	2	8	2	1

Vis M8x35	Vis M8x25	Écrou borgne	Plaque de mise en affleurement	Notice
1	1	1	2	1

RACCORDEMENTS

Réglage usine 12 V DC

La **conformité NF S 61-937** exige une alimentation en +24 V DC et l'utilisation d'un presse-étoupe pour le trou de passage du câble d'alimentation.

Le presse-étoupe peut être fourni avec la référence L3L4NFS.

Bornier	Correspondance
+	12 ou 24V dc
-	- 0 V
NC	Normalement fermé
C	COM
NO	Normalement ouvert

Le signal NO/NC ne commute uniquement lorsque la porte est fermée et sous tension.

IMPORTANT NOTE

Vérifier la position du cavalier avant de brancher la ventouse au courant d'entrée. Une position incorrecte peut endommager la ventouse. Ce type de dommage n'est pas couvert par la garantie.

Cavaliers de sélection de tension

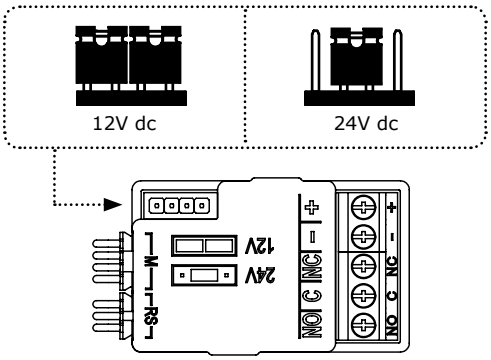

Alimentations recommandées

ADC335

BS60

RECOMMANDATIONS DE MONTAGE

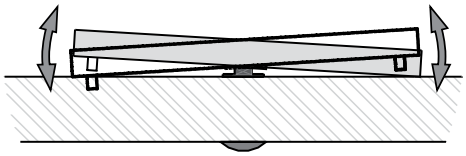

Contre-plaque

- Il est vital de fixer solidement la ventouse et la contreplaque sur leurs supports.
- La ventouse et la contre-plaque doivent être impérativement alignées.
- La contre-plaque doit être montée "flottante" autour de la vis centrale de montage pour compenser un mauvais alignement de la porte.

ACCESSOIRES EN OPTION

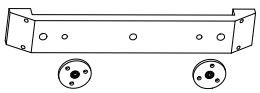

Références	AMCCHANFR16 AMCCHANFR20
Description	Plaque de fixation pour contre-plaque

Toutes les informations mentionnées à titre indicatif sur le présent document (photos, dessins, caractéristiques techniques et dimensions) peuvent varier et sont susceptibles de modifications sans notification préalable. cdvi.com

CDVI V4ER

400 Kg Mortice Electromagnetic lock

EN

PRODUCT PRESENTATION

- ***NFS 61-937***
- ***Monitored***
- ***Mortice***
- ***High Corrosion resistance***
- ***Delivered with armature***
- ***No mechanical wear***
- ***Ease of installation***
- ***Recommended for interior use***
- ***Fail safe*** *(Door unlocked when power off)*
- ***Holding force:*** 400 kg
- ***No residual magnetism***
- ***Built-in varistor:*** *Built-in electronic protection to eliminate back EMF*

ÉCHANGE GRATUIT 10 ANS /YEAR FREE EXCHANGE — GARANTIE CDVI WARRANTY

- *Dimensions (L x W x D): 228/192 x 43,5 x 30mm*
- *Armature dimensions (L x W x D): 185 x 45 x 12mm*
- *Power supply: 12/24V dc*
- *Power absorption: 12 V DC = 500mA*
  24 V DC = 250mA

WEEE & RoHS

EC certification

IP42

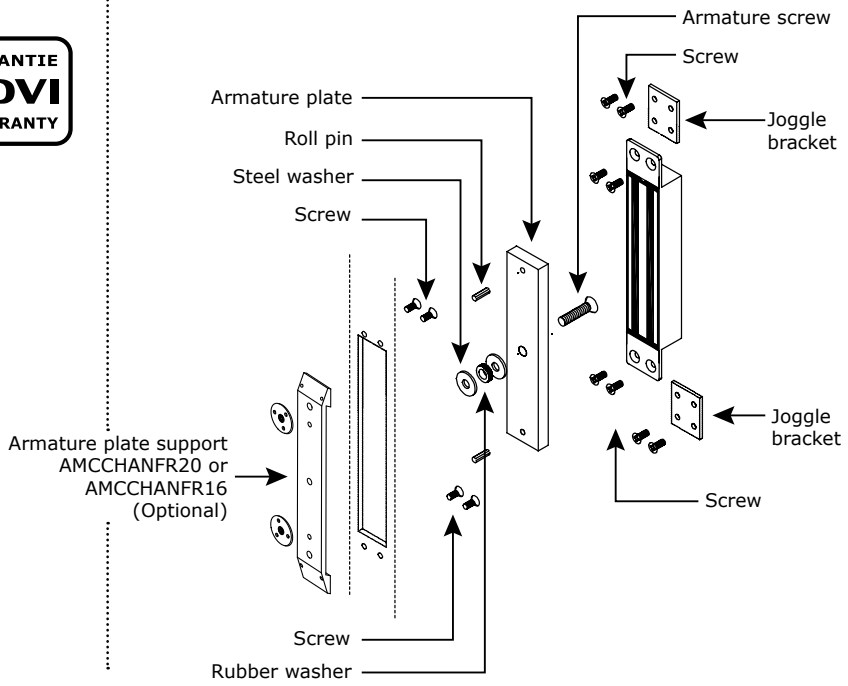

PACKAGE CONTENTS

Magnetic lock	Armature plate	Roll pin 5x16	M5x8 screw	Steel washer	Rubber washer
1	1	2	8	2	1
M8x35 screw	**M8x25 screw**	**Cap nut**	**Joggle bracket**	**Manual**	
1	1	1	2	1	

MOUNTING RECOMMENDATIONS

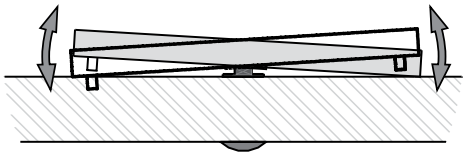

Armature plate

- It is vital to fix the electromagnetic lock and armature plate solidly on their supports.
- Make sure that the magnet and the armature meet evenly over their entire mating surfaces.
- The armature plate must be able to pivot slightly about its center mounting screw to compensate for any door misalignment.

ELECTRICAL CONNECTIONS

12V dc default setup

Terminal block	Correspondence
+	12 or 24V dc
-	- 0 V
NC	Normally closed
C	COM
NO	Normally open

The N.O./N.C. signal only switches when the door is closed with the power to it on.

IMPORTANT NOTE

Check the jumper position before connecting the lock to the input current. A wrong position could damage the lock. This type of damage is not covered by the warranty.

Voltage selection jumpers

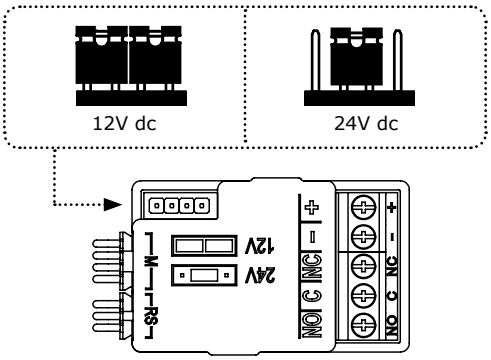

Recommended power supplies

ADC335

BS60

OPTIONAL ACCESSORIES

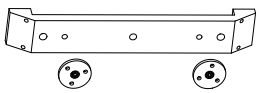

References	AMCCHANFR16 AMCCHANFR20
Description	Armature mounting plate

All the information contained within this document (photos, drawing, features, specifications and dimensions) could be perceptibly different and can be changed without prior notice.