CDVI
Security to Access

Fiche produit

NANO
Lecteur de proximité 125 KHz

Description du produit

Le lecteur NANO de CDVI est un lecteur design et compact, adapté à tous les environnements intérieurs.

Ce lecteur élégant est disponible en noir ou blanc. Il est possible de connaître l'état de la porte d'un simple coup d'oeil avec la signalisation lumineuse.

Simple d'installation avec le précâblage de 2 mètres en sortie d'usine, ce lecteur de proximité 125 KHz se raccorde directement sur la centrale de contrôle d'accès des gammes Atrium et Centaur.

Caractéristiques

- Wiegand 26, 30 ou 44 bits
- Précâblé 2 mètres
- Raccordement direct à la centrale
- Électronique résinée
- Produit intérieur
- Existe en noir ou blanc
- Signalisation lumineuse et sonore
- Code couleur CDVI de l'état de la porte

Ouvert | Fermé | Lecture badge | Alarme

- Certification
- DEEE
- RoHS Certification
- IP53
- Certification RED
- -30°C à 70°C
- IK10
- Test vibrations

Toutes les informations mentionnées à titre indicatif sur le présent doucment (photos, dessins, caractéristiques techniques et dimensions) peuvent varier et sont susceptibles de modifications sans notification préalable

CDVI France
31 avenue du Général Leclerc
93500 PANTIN

info@cdvi.com
+33 (0)1 48 91 01 02
www.cdvi.com

10 YEAR WARRANTY

CDVI
Security to Access

Spécifications produit

Matière :	polycarbonate
Installation :	applique
Technologie :	125 KHz
Protocole :	marin
Dimensions :	70x43x23 mm (LxlxP)
Poids :	100 gr

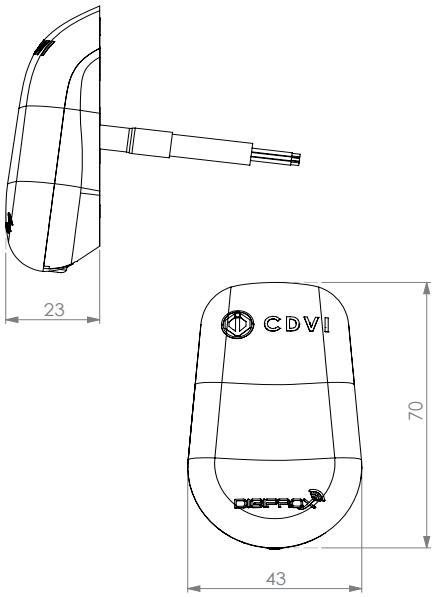

Spécifications électriques

Alimentation :	12V DC
Comsommation :	100 mA

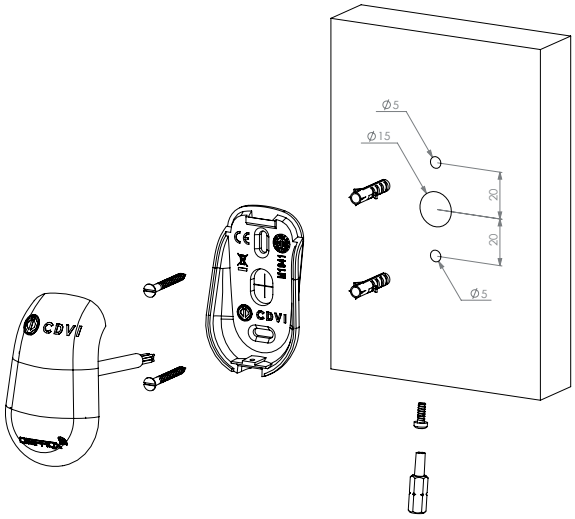

Références produit

F0101000066	NANOPW	Lecteur nano blanc proximité - 125 KHz
F0101000070	NANOPB	Lecteur nano noir proximité - 125 KHz

Toutes les informations mentionnées à titre indicatif sur le présent doucment (photos, dessins, caractéristiques techniques et dimensions) peuvent varier et sont susceptibles de modifications sans notification préalable

CDVI France
31 avenue du Général Leclerc
93500 PANTIN

info@cdvi.com
+33 (0)1 48 91 01 02
www.cdvi.com

10 YEAR WARRANTY