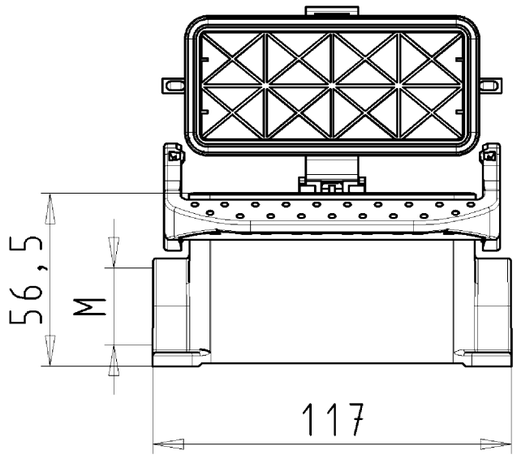

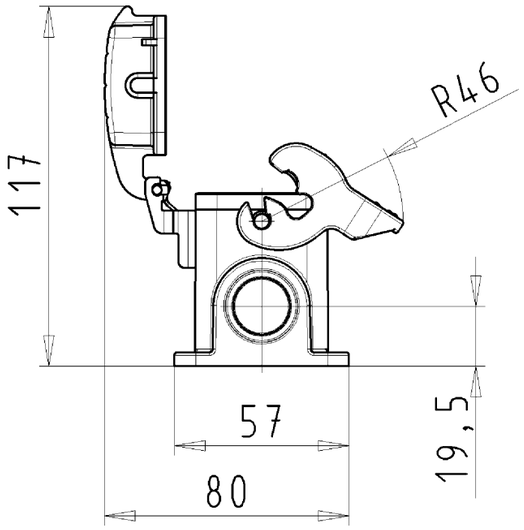

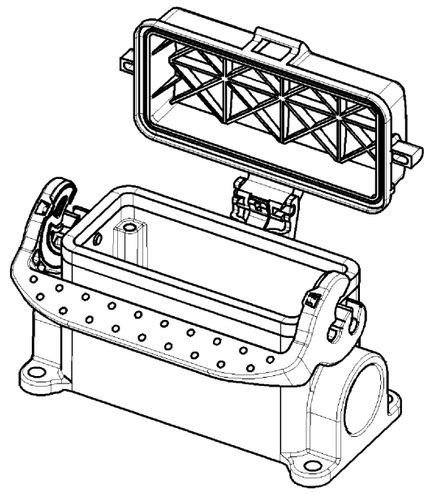

Diese Maße werden bei Abnahme besonders geprüft
Ausschließlich Prüfmaße
Mit /E gekennzeichnete Maße sind nur für interne Zwecke gültig

These dimensions will be especially checked at delivery
Only inspection dimensions
With /E marked dimensions are only valid for internal use

Varianten/Variants

.0

71.341.1635.**1**	BAS GUT GS 16 M25 A**1**	Gewindebohrung /Thread hole	X
71.341.1635.**0**	BAS GUT GS 16 M25 A**0**	Kabelverschraubung (KV), IP54 montiert /Cable gland (CG), IP54 assembled	
Bestellnummer /Order number	Typ /Type	Varianten /Variants	dar-gestellt /drawed

Weitere Daten siehe KATALOG oder eKatalog.
Additional data see CATALOG or eCatalog.
www.wieland-electric.com
eshop.wieland-electric.com

Bohrbild /Cut out

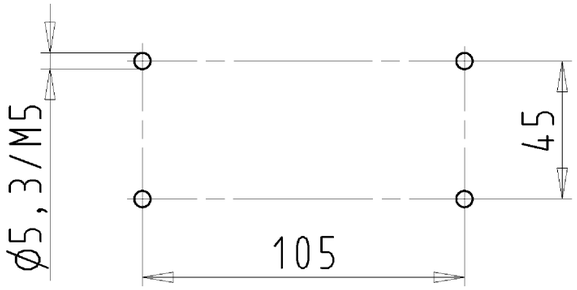

Tolerierung Size ISO 14405Ⓔ/Tolerance system Size ISO 14405Ⓔ.
(This ISO-standard desbribes the envelope principle. According to the envelope principle the deviations of form and parallelism are limited by the size tolerances).

ja/yes ☒ Stoffverbots- und Deklarationsliste nach UU-TOM-05/03 ist einzuhalten.
Conformity with Wieland document UU-TOM-05/03 (list of prohibited / declarable hazardous substances) to be declared!

Freitoleranz nach / General tolerance

CAD - Zeichnung, keine manuellen Änderungen / CAD - drawing, no manual modifications allowed

1.Verwendung: / First Use: -

Blatt: / Sheet: 1 von / of 1

Werkstoff/Material	2013	Tag/Date	Name	Zeichnung Nr./Drawing No.	Index
Aluminium	gezeichnet drawn	12.07.	Dütsch	T 71.341.1635.0 13K	
beschichtet/ coated	geprüft checked	-	-		
grau/ grey	Normgepr. Stand. check	-	-	Maße in mm/Dimensions are in mm	

Maßstab/Scale 1:2

Vol. mm³ Ofl./Surf. mm²

Ersatz für/Replacement for: -

Index / Datum / Blatt / Date / Sheet

Änderung/Revision

wieland
Elektrische Verbindungen

Type: revos BASIC

Benennung/Title
GEHAEUSEUNTERTEIL
Baugröße 16-Kabelabgang 1xM25 links
housing size 16-cable outlet 1xM25 left

Weitergabe sowie Vervielfältigung dieses Dokuments, Verwertung und Mitteilung seines Inhalts sind verboten, soweit nicht ausdrücklich gestattet.
The reproduction, distribution and utilization of this document as well as the communication of its cements to others without express autorization is prohibited.