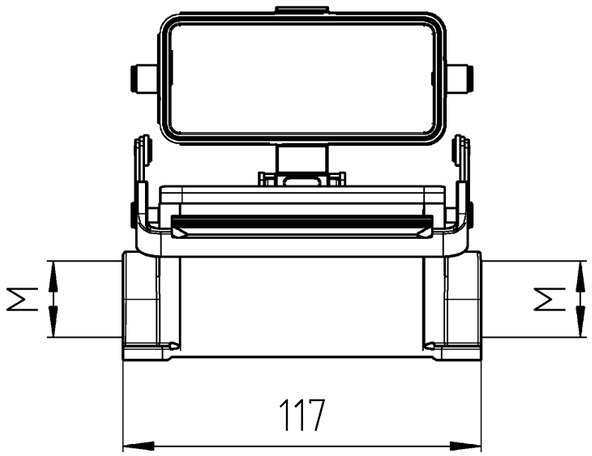

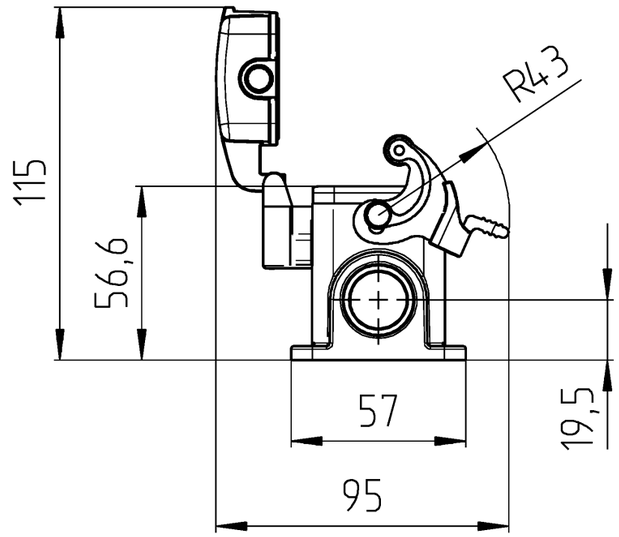

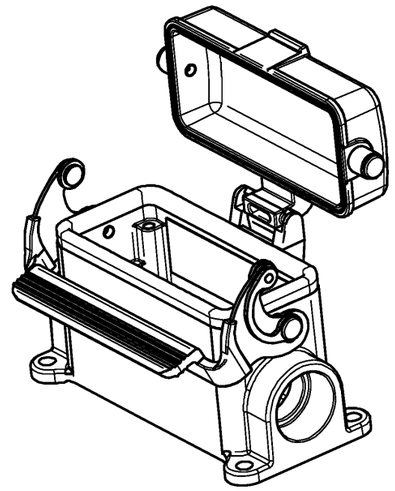

These dimensions will be especially checked at delivery
Only inspection dimensions
With /E marked dimensions are only valid for internal use

Diese Maße werden bei Abnahme besonders geprüft
Ausschließlich Prüfmaße
Mit /E gekennzeichnete Maße sind nur für interne Zwecke gültig

Weitergabe sowie Vervielfältigung dieses Dokuments, Verwertung und Mitteilung seines Inhalts sind verboten, soweit nicht ausdrücklich gestattet.
The reproduction, distribution and utilization of this document as well as the communication of its contents to others without express authorization is prohibited.

71.440.1637.1	BAS GUM GR 16 M25 B1	Gewindebohrung /Thread hole
Bestellnummer /Order number	Typ /Type	Varianten /Variants
Weitere Daten siehe KATALOG oder eKatalog. Additional data see CATALOG or eCatalog.		www.wieland-electric.com eshop.wieland-electric.com

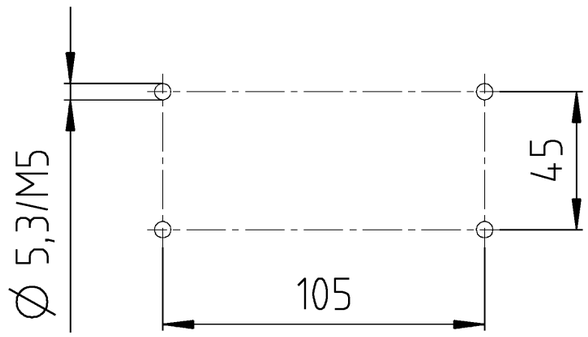

Bohrbild
/Cut out

Tolerierung Size ISO 14405 Ⓔ / Tolerance system Size ISO 14405 Ⓔ.
(This ISO-standard describes the envolope principle. According to the envolope principle the deviations of form and parallelism are limited by the size tolerances).

ja/yes ☒ Stoffverbots- und Deklarationsliste nach WN 5020.010 ist einzuhalten.
Conformity with Wieland document WN 5020.010 e (list of prohibited / declarable hazardous substances) to be declared!

Freitoleranz nach
General tolerance

CAD - Zeichnung, keine manuellen Änderungen
CAD - drawing, no manual modifications allowed

1. Verwendung:
First Use:

Blatt: 1 von
Sheet: 1 of

	Tag/Date	Name
gezeichnet / drawn	11.05.2016	Lunz S
geprüft / checked		
Normgepr. / Stand. check		

Werkstoff / Material: Aluminium

Maßstab / Scale: 1:2

Zeichnung Nr. / Drawing No.: 71.440.1637.1 13K

Index

Maße in mm / Dimensions are in mm

Vol.. --- mm³ Ofl./Surf. --- mm²

Ersatz für / Replacement for:

Index | Datum / Blatt Date / Sheet

Änderung / Revision

wieland
www.wieland-electric.com

Type: revos BASIC M

Bennenung/Title:

GEHAEUSEUNTERTEIL

Baugröße 16 mit Klappdeckel-Kabelabgang 2x M25
Housing size 16 with protective cover-cable outlet 2x M25