Gezeichnete Ausführung/version 73.331.3235.1

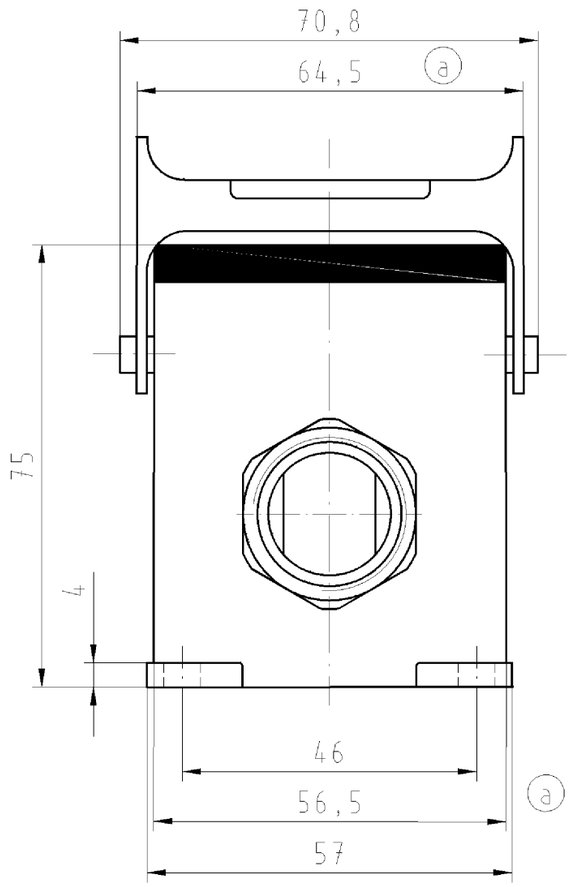

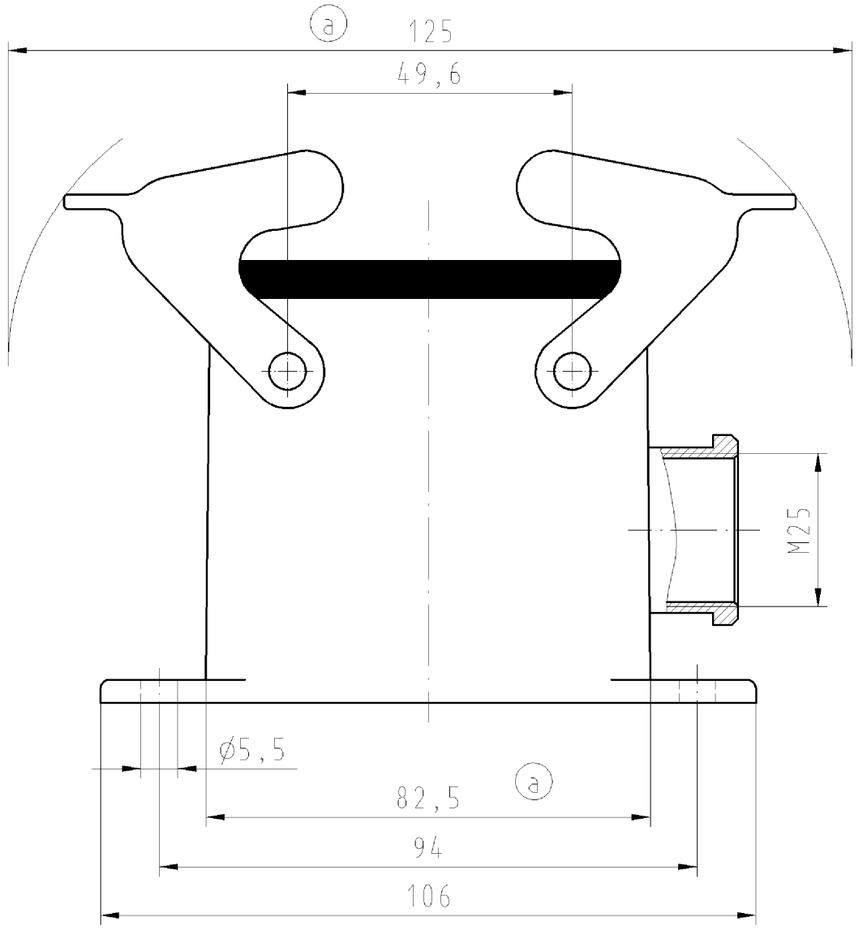

These dimensions will be especially checked at delivery
Only inspection dimensions
With /E marked dimensions are only valid for internal use

Diese Maße werden bei Abnahme besonders geprüft
Ausschließlich Prüfmaße
Mit /E gekennzeichnete Maße sind nur für interne Zwecke gültig

Weitergabe sowie Vervielfältigung dieses Dokuments, Verwertung und Mitteilung seines Inhalts sind verboten, soweit nicht ausdrücklich gestattet.
The reproduction, distribution and utilization of this document as well as the communication of its contents to others without express autorization is prohibited.

Ausführung/version .0

Kabelverschraubung/cable gland
M25

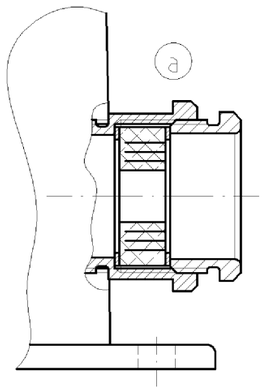

Weitere Daten siehe Katalog
further data see catalog

Teile-Nr. part-no.	Typ type
73.331.3235.0	HD GUT GC 32 M25 69 A0
73.331.3235.1	HD GUT GC 32 M25 69 A1

Tolerierung nach DIN 7167/Tolerance system acc. to DIN 7167.
[This DIN-standard desbribes the envelope principle. According to the envelope principle the deviations of form and parallelism are limited by the size tolerances].

ja/yes ☒ Stoffverbots- und Deklarationsliste nach UU-TQM-05/03 ist einzuhalten. Conformity with Wieland document UU-TQM-05/03 (list of prohibited / declarable hazardous substances) to be declared!

Freitoleranz nach / General tolerance

CAD - Zeichnung, keine manuellen Änderungen / CAD - drawing, no manual modifications allowed

1.Verwendung: / First Use: -

Blatt: / Sheel: 1 von / of 1

Index	Datum / Blatt / Date / Sheet	Änderung/Revision
a	01.02.2006/	

Werkstoff/Material

Maßstab/Scale %

	2004	Tag/Date	Name
gezeichnet / drawn		12.März	Postler F.
geprüft / checked		-	-
Nöringepr. / Stand. check		-	-

Vol. mm³ Off./Surf. mm²

Ersatz für/Replacement for: -

wieland
Elektrische Verbindungen

Type T

Zeichnung Nr./Drawing No. 73.331.3235.0 01K Index a

Maße in mm/Dimensions are in mm

Benennung/Title
GEHAEUSEUNTERTEIL
HOUSING LOWER PART
Größe/size 32 M25 1x rechts/right