Diese Maße werden bei Abnahme besonders geprüft
Ausschließlich Prüfmaße
Mit /E gekennzeichnete Maße sind nur für interne Zwecke gültig

These dimensions will be especially checked at delivery
Only inspection dimensions
With /E marked dimensions are only valid for internal use

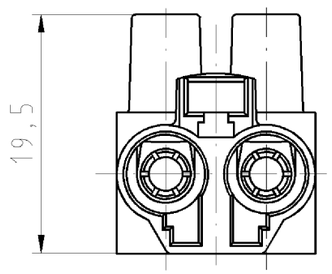

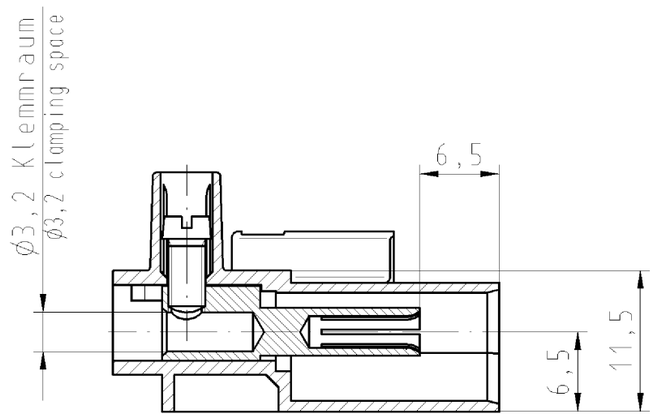

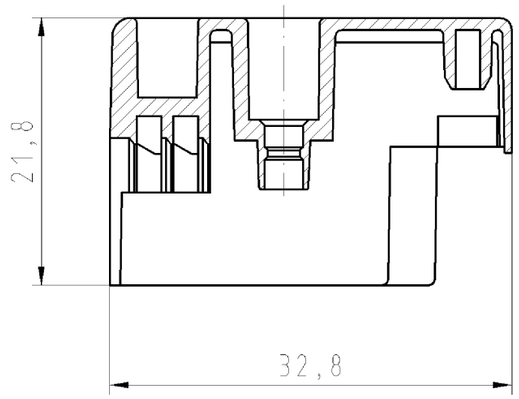

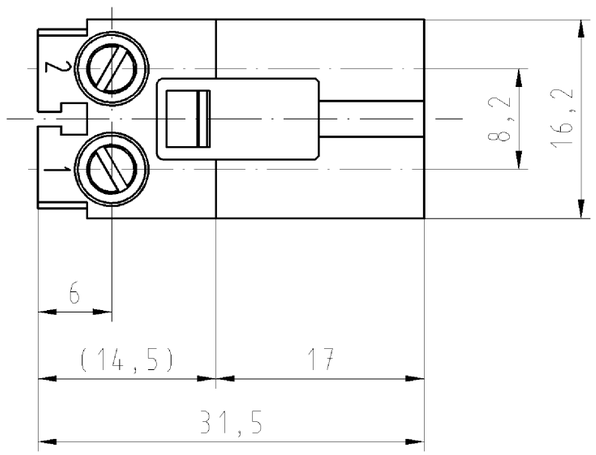

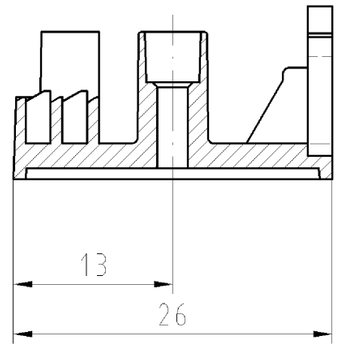

Weitere Daten siehe Katalog
further data see catalog

Teile-Nr. part number	Typ type	Farbe colour
93.941.0558.0	ST 17/2 B1ZEV1WS	weiß
93.941.0558.1	ST 17/2 B1ZEV1SW	schwarz

Tolerierung nach DIN 7167/Tolerance system acc. to DIN 7167.
(This DIN-standard desbribes the envelope principle. According to the envelope principle the deviations of form and parallelism are limited by the size tolerances).

ja/yes ☒ Stoffverbots- und Deklarationsliste nach UU-TQM-05/03 ist einzuhalten.
Conformity with Wieland document UU-TQM-05/03 (list of prohibited / declarable hazardous substances) to be declared!

Freitoleranz nach / General tolerance

CAD - Zeichnung, keine manuellen Änderungen / CAD - drawing, no manual modifications allowed

1.Verwendung: / First Use: -

Blatt: / Sheet: 1 von / of 1

				2007	Tag/Date	Name
	/		Werkstoff/Material	gezeichnet drawn	10.07.	Schmitt J.
	/			geprüft checked	-	-
	/	Maßstab/Scale 1:1		Norngepr. Stand. check	-	-
	/	Vol. mm³	Ofl./Surf. mm²			
	/					
Index	Datum / Blatt Date / Sheet					
Änderung/Revision						

wieland
Elektrische Verbindungen

T

Zeichnung Nr./Drawing No. **93.941.0558.0 01K** Index

Maße in mm/Dimensions are in mm

Ersatz für/Replacement for: -

Type

Benennung/Title

BUCHSENTEIL

mit Zugentlastung / with strain relief
female connector

Weitergabe sowie Vervielfältigung dieses Dokuments, Verwertung und Mitteilung seines Inhalts sind verboten, soweit nicht ausdrücklich gestattet.
The reproduction, distribution and utilization of this document as well as the communication of its contents to others without express authorization is prohibited.

93941055800 1K_A CADW1042 Schmitt 2007-07-10T10:55:15 1.000