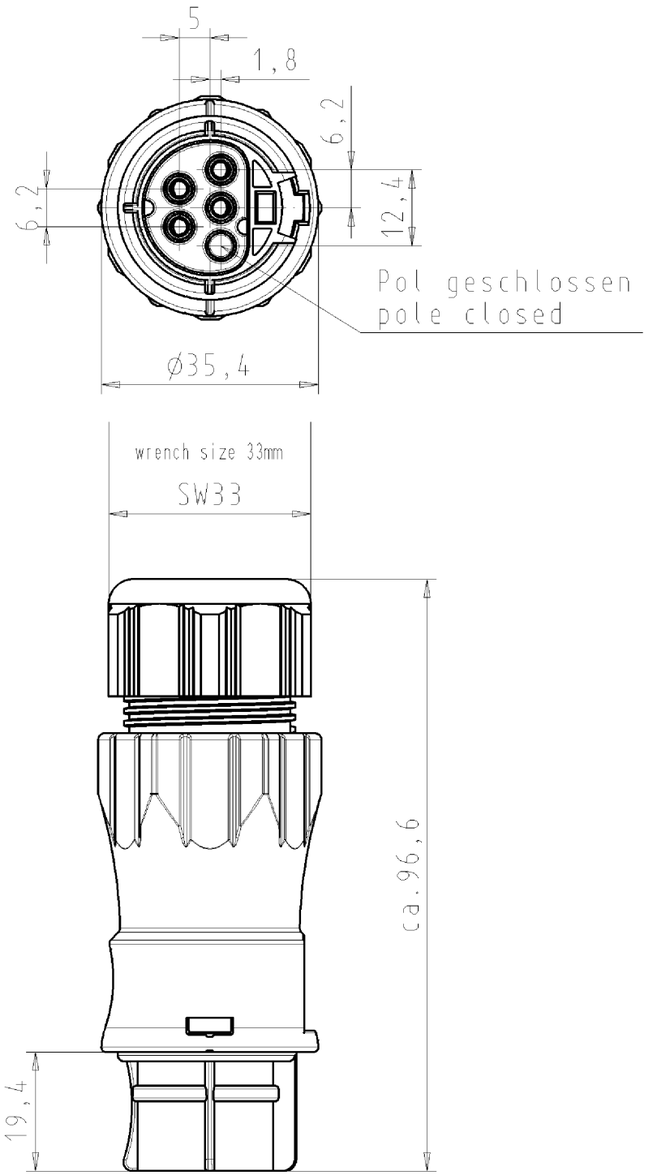

These dimensions will be especially checked at delivery

Only inspection dimensions

With /E marked dimensions are only valid for internal use

Diese Maße werden bei Abnahme besonders geprüft

Ausschließlich Prüfmaße

Mit /E gekennzeichnete Maße sind nur für interne Zwecke gültig

Auslieferungszustand
delivery status

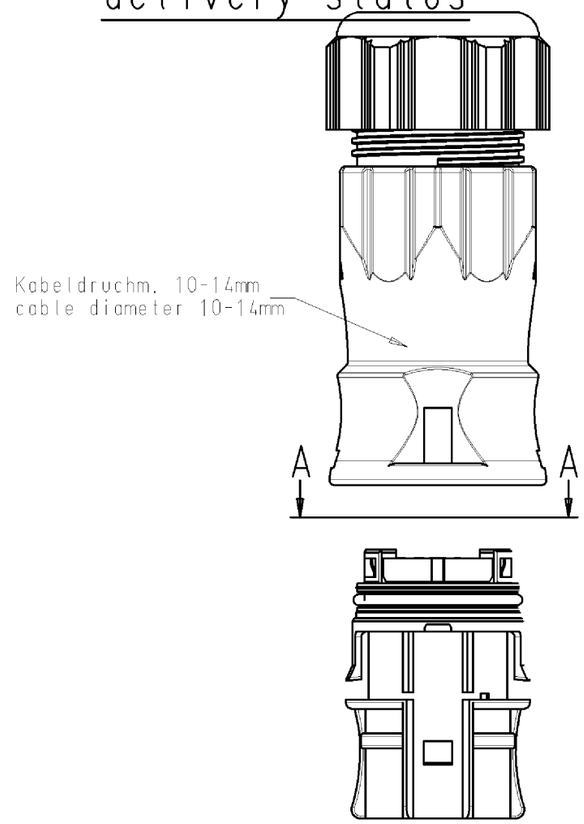

A-A

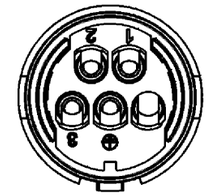

Bestellinfo
order info

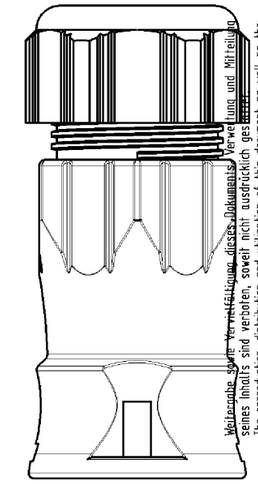

Weitergabe sowie Vervielfältigung dieses Dokuments, Verwertung und Mitteilung seines Inhalts sind verboten, soweit nicht ausdrücklich gestattet.
The reproduction, distribution and utilization of this document as well as the communication of its contents to others without express authorization is prohibited.

Bitte separat bestellen:
Buchsenkontakt
02.125.55/56/57/5821.8

female contact
02.125.55/56/57/5721.8
must ordered separately

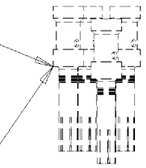

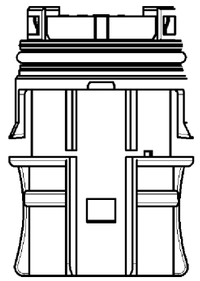

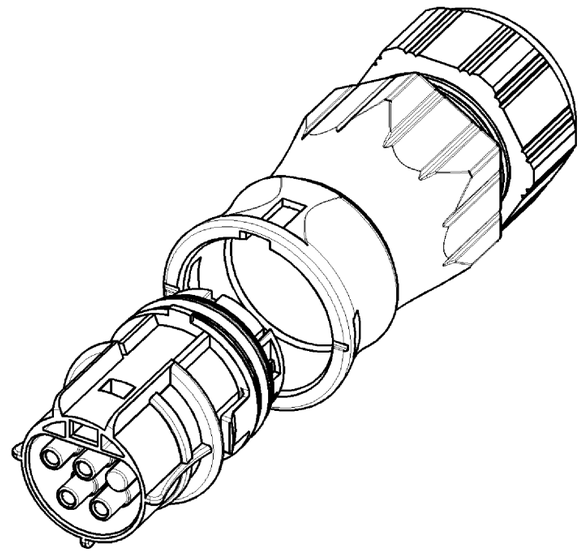

Verpackungseinheit: je 100 Stück
packaging unit: per 100

Teile-Nr./ part-nr.	Farbe:/ color:	Type
96.141.0553.1	schwarz, ähnl. RAL 9005/ black, similar to RAL 9005	RST2014C B1 ZR3 V SW
96.141.0553.0	lichtgrau, ähnl.RAL 7035/ lightgrey, similar to RAL 7035	RST2014C B1 ZR3 V GL

Tolerierung nach DIN 7167/Tolerance system acc. to DIN 7167.
(This DIN-standard desbribes the envelope principle. According to the envelope principle the deviations of form and parallelism are limited by the size tolerances).

ja/yes ☒ Stoffverbots- und Deklarationsliste nach UU-TQM-05/03 ist einzuhalten.
Conformity with Wieland document UU-TQM-05/03 (list of prohibited / declarable hazardous substances) to be declared!

Freitoleranz nach / General tolerance

CAD - Zeichnung, keine manuellen Änderungen / CAD - drawing, no manual modifications allowed

1.Verwendung: / First Use: -

Blatt: / Sheet: 1 von / of 1

Werkstoff/Material	2006	Tag/Date	Name	Zeichnung Nr./Drawing No.	Index
	gezeichnet / drawn	28.09.	Kneitz	T 96.141.0553.0 01K	
Maßstab/Scale 1:1	geprüft / checked	-	-		
	Normgepr. Stand. check	-	-	Maße in mm/Dimensions are in mm	
Vol. mm³	Off./Surf. mm²			Ersatz für/Replacement for: -	

Index / Datum / Blatt / Date / Sheet — Änderung/Revision

wieland — Elektrische Verbindungen

Type

Benennung/Title

BUCHSENTEIL_M_ZUGENTL

female connector with cord grip
für Crimpanschluss/for crimp barret
Standardkodierung 0/standard-keying 0 (400V/250V/20A)

96141C0553001K_4 CADW1019 Kneitz 2006-10-16T11:58:43 1:000

QU-PEM-08/91