These dimensions will be especially checked at delivery
Only inspection dimensions
With /E marked dimensions are only valid for internal use

Diese Maße werden bei Abnahme besonders geprüft
Ausschließlich Prüfmaße
Mit /E gekennzeichnete Maße sind nur für interne Zwecke gültig

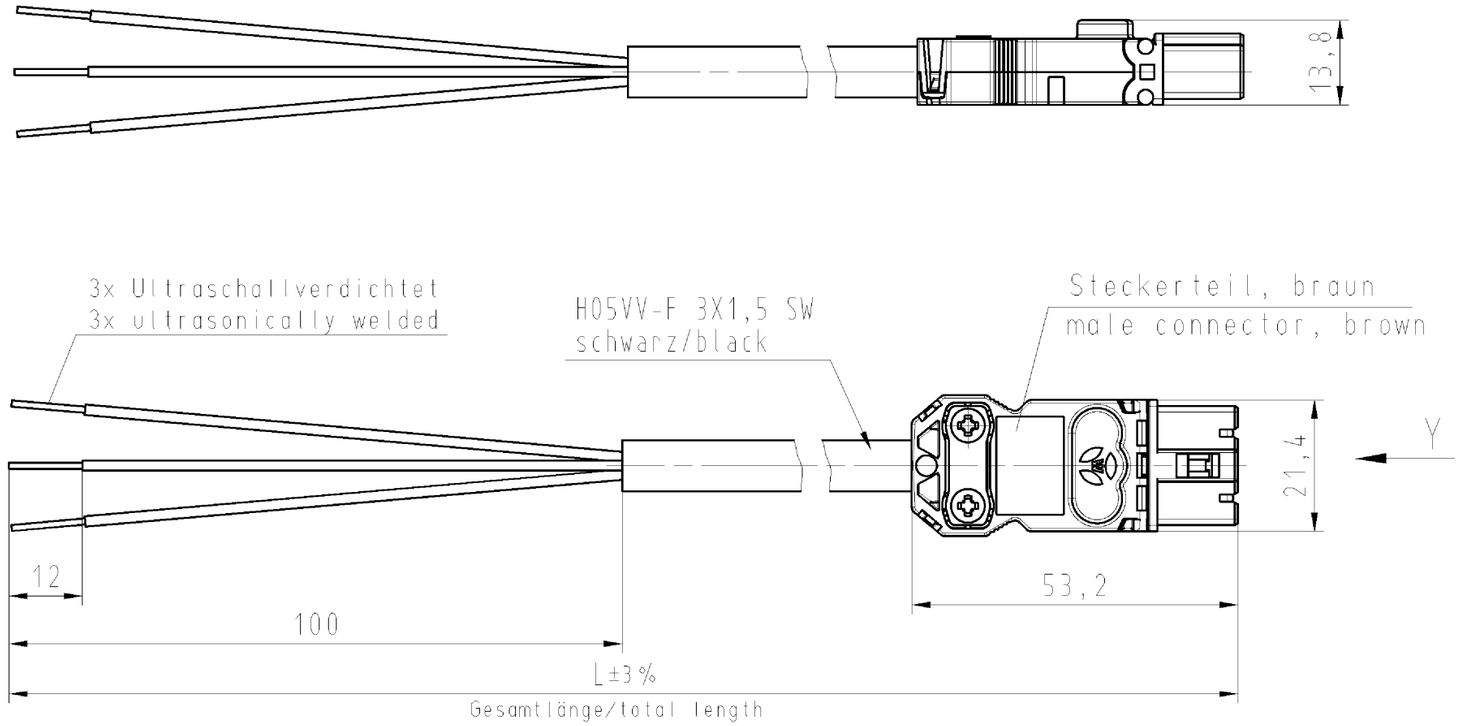


Ansicht in Pfeilrichtung "Y"
view in arrow direction "Y"

M 2:1

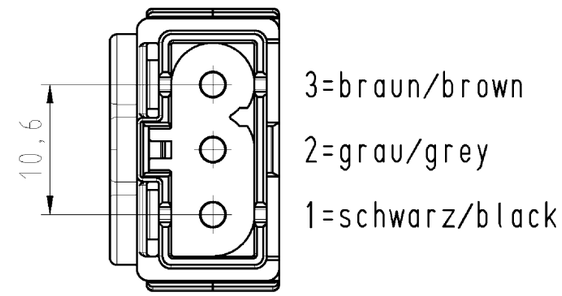


Weitergabe sowie Vervielfältigung dieses Dokuments, Verwertung und Mitteilung seines Inhalts sind verboten, soweit nicht ausdrücklich gestattet.
The reproduction, distribution and utilization of this document as well as the communication of its contents to others without express autorization is prohibited.

| Teile-Nr. part-no. | L | Beispiel (Farbe: braun) exampel (colour: brown) | Typ type |
|---|---|---|---|
| 91.232.XX04.4 | XX in dm-Schritten | 91.232.1004.4 = 10dm/L= 1000mm | GST1513KS-S 15 10BR01 |
| U1.232.XX04.4 | XX in m-Schritten | U1.232.1204.4 = 12 m/L=12000mm | GST1513KS-S 15 X12BR01 |

Tolerierung Size ISO 14405Ⓔ/Tolerance system Size ISO 14405Ⓔ.
(This ISO-standard desbribes the envelope principle. According to the envelope principle the deviations of form and parallelism are limited by the size tolerances).

ja/yes ☒ Stoffverbots- und Deklarationsliste nach UU-TQM-05/03 ist einzuhalten.
Conformity with Wieland document UU-TQM-05/03 (list of prohibited / declarable hazardous substances) to be declared!

Freitoleranz nach
General tolerance

CAD - Zeichnung, keine manuellen Änderungen
CAD - drawing, no manual modifications allowed

1.Verwendung: -
First Use:

Blatt: 1 von 1
Sheet: 1 of 1

| | | | | | | |
|---|---|---|---|---|---|---|
| | / | | Werkstoff/Material | 2013 | Tag/Date | Name |
| | / | | | gezeichnet drawn | 23.07. | Dütsch T. |
| | / | Maßstab/Scale | | geprüft checked | - | - |
| | / | % | | Normgepr. Stand. check | - | - |
| | / | Vol. mm³ | Ofl./Surf. mm² | | | |
| | / | | | | | |
| | / | | | | | |
| Index | Datum / Blatt Date / Sheet | | | | | |
| Änderung/Revision | | | | | | |

T

Zeichnung Nr./Drawing No.: 91.232.0204.4 01K

Index

Maße in mm/Dimensions are in mm

Ersatz für/Replacement for: -

wieland
Elektrische Verbindungen

Type: GST1513 KS-S 15 ..BR

Benennung/Title: KONFEKT_LEITUNG
Stecker - freies Ende Schraubanschluß
250V AC 16A 1,5qmm

Weitere Daten siehe Katalog
further data see catalog

OU-PEM-08/91b

91232020401K_2 CADW3027 Duetsch 2013-07-24T08:06:18 1:000