These dimensions will be especially checked at delivery
Only inspection dimensions
With /E marked dimensions are only valid for internal use

Diese Maße werden bei Abnahme besonders geprüft
Ausschließlich Prüfmaße
Mit /E gekennzeichnete Maße sind nur für interne Zwecke gültig

Weitergabe sowie Vervielfältigung dieses Dokuments, Verwertung und Mitteilung seines Inhalts sind verboten, soweit nicht ausdrücklich gestattet.
The reproduction, distribution and utilization of this document as well as the communication of its contents to others without express autorization is prohibited.

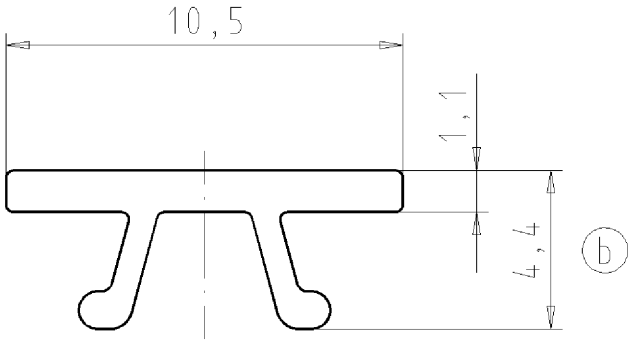

M 1:1

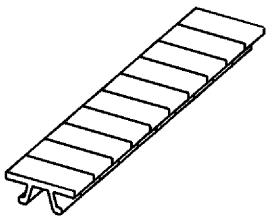

a

Teilenummer part-no.	Typ type	Farbe colour
04.243.2053.0	BZ/ WKF 1,5	weiß/white
04.243.2053.8	BZ/ WKF 1,5 gelb	gelb/yellow

Weitere Daten siehe Katalog
further data see catalog

Tolerierung nach DIN 7167/Tolerance system acc. to DIN 7167.
(This DIN-standard desbribes the envelope principle. According to the envelope principle the deviations of form and parallelism are limited by the size tolerances).

ja/yes ☒ Stoffverbots- und Deklarationsliste nach UU-TQM-05/03 ist einzuhalten.
Conformity with Wieland document UU-TQM-05/03 (list of prohibited / declarable hazardous substances) to be declared!

Freitoleranz nach
General tolerance

CAD - Zeichnung, keine manuellen Änderungen
CAD - drawing, no manual modifications allowed

1.Verwendung: -
First Use:

Blatt: 1 von 1
Sheet: 1 of 1

	/		Werkstoff/Material	2004	Tag/Date	Name	T	Zeichnung Nr./Drawing No. 04.243.2053.0 01K	Index b
	/			gezeichnet drawn	30.08.	Kurz H.		
	/	Maßstab/Scale		geprüft checked	-	-		
	/	5:1		Normgepr. Stand. check	-	-		Maße in mm/Dimensions are in mm
	/	Vol. mm³	Ofl./Surf. mm²	Ersatz für/Replacement for: -				
b	18.01.2006/							
a	03.06.2005/							
Index	Datum / Blatt Date / Sheet							
Änderung/Revision								

wieland
Elektrische Verbindungen

Type
BZ/WKF
1,5

Benennung/Title
BEZEICHNUNGSSCHILDERSTREIFEN
MARKER STRIPS

QU-PEM-08/91

04243205300 1K_4 CADW1045 duetsch 2006-01-18T10:25:01 1.000