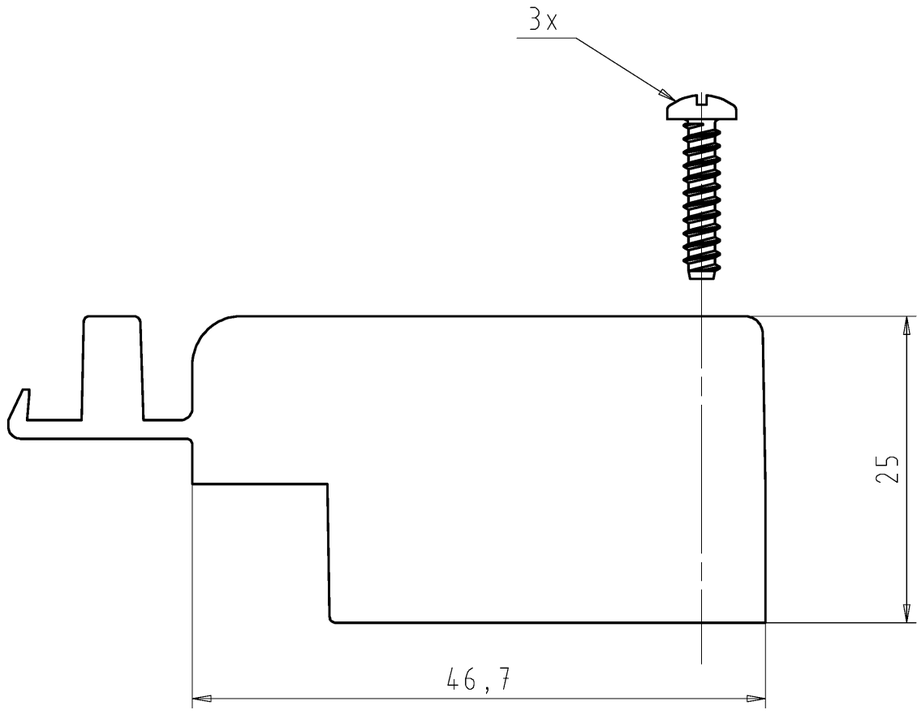

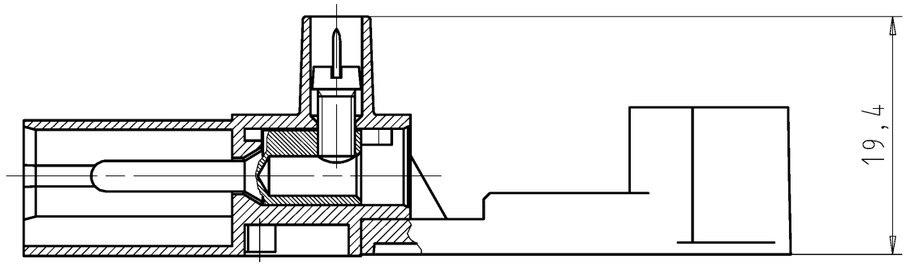

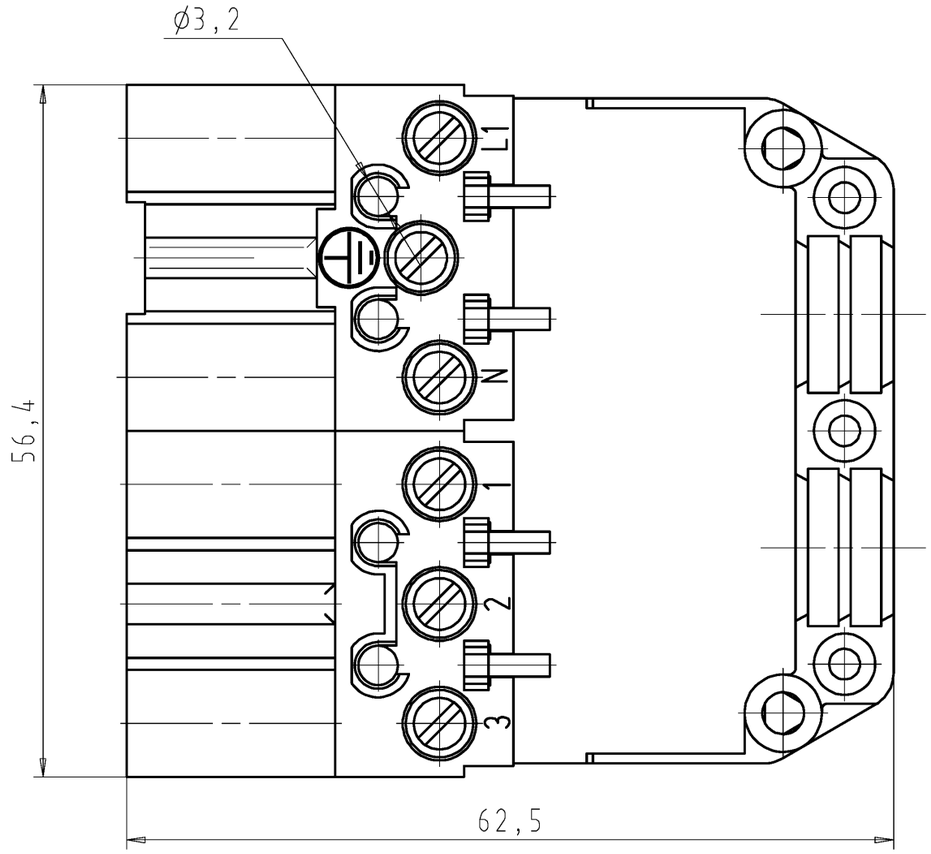

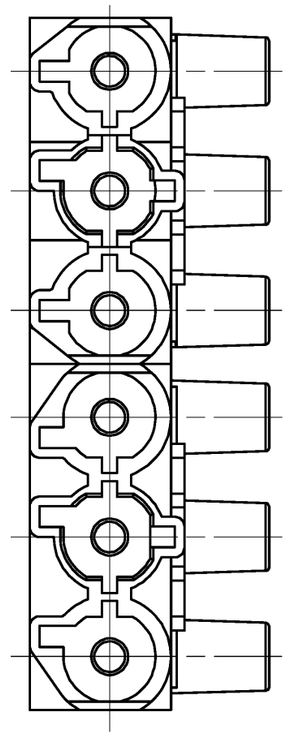

These dimensions will be especially checked at delivery
Only inspection dimensions
With /E marked dimensions are only valid for internal use

Diese Maße werden bei Abnahme besonders geprüft
Ausschließlich Prüfmaße
Mit /E gekennzeichnete Maße sind nur für interne Zwecke gültig

Weitergabe sowie Vervielfältigung dieses Dokuments, Verwertung und Mitteilung seines Inhalts sind verboten, soweit nicht ausdrücklich gestattet.
The reproduction, distribution and utilization of this document as well as the communication of its contents to others without express authorization is prohibited.

Weitere Daten siehe Katalog
further data see catalog

Tolerierung Size ISO 14405Ⓔ/Tolerance system Size ISO 14405Ⓔ. (This ISO-standard describes the envelope principle. According to the envelope principle the deviations of form and parallelism are limited by the size tolerances).						ja/yes ☒ Stoffverbots- und Deklarationsliste nach WN 5020.010 ist einzuhalten. Conformity with Wieland document WN 5020.010 e (list of prohibited / declarable hazardous substances) to be declared!
Freitoleranz nach General tolerance		CAD - Zeichnung, keine manuellen Änderungen CAD - drawing, no manual modifications allowed		1.Verwendung: First Use: -		Blatt: Sheet: 1 von of 1
/		Werkstoff/Material	2014	Tag/Date	Name	Zeichnung Nr./Drawing No. 92.968.0158.1 01K — Index
/			gezeichnet drawn	27.11	Nagengast	
/		Maßstab/Scale	geprüft checked	-	-	
/		2:1	Normgepr. Stand. check	-	-	Maße in mm/Dimensions are in mm
/		Vol. mm³	Ofl./Surf. mm²	Ersatz für/Replacement for: -		
/		wieland www.wieland-electric.com		Type GST1816S S1 NZR1V SWPB		Benennung/Title STECKERTEIL/ MALE CONNECTOR mit Zugentlastung/ with strain relief 250/400V AC, 20A, 2,5qmm
/						
Index	Datum / Blatt Date / Sheet					
Änderung/Revision						