Teile-Nr. part-no.	Kodierung coding	Erläuterung der Kodierung/ exposition the coding: Positionierung (P) / positioning Kodierung (K) / coding Verrastung zwischen Kammer (V) / to lock in pla
15.000.2657.F 8105B/6C0 GW	C0	P=1a.1b.2a.2b.3a.3b.4a.4b.5a.5b.6a.6b K=01c. d23c. d34c.d56c.d60 V=1+2,4+5
15.001.2657.F 8105B/6C1 GW	C1	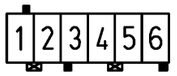 P=1b K=03c.d60 V=1+2,4+5
15.002.2657.F 8105B/6C2 GW	C2	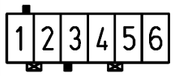 P=1b. K=03c V=1+2,4+5

	Farbe für .F colour for .F	Bedruckung-Farbe printing colour
.0	**pastellviolett, ähnl. RAL 4009** pastel violet, similar to RAL 4009	**SW/** black
.1	**schwarzgrau, ähnl. RAL 7021** black grey, similar to RAL 7021	**WS/** white
.2	**reinweiß, ähnl. RAL 9010** pure white, similar to RAL 9010	**SW/** black
.3	**schiefergrau, ähnl. RAL 7015** slate grey, similar to RAL 7015	**SW/** black
.4		
.5	**altrosa, ähnl. RAL 3014** antique pink, similar to RAL 3014	**SW/** black
.6	**lichtblau, ähnl. RAL 5012** light blue, similar to RAL 5012	**SW/** black
.7	**lichtgrün, ähnl. RAL 6027** light green, similar to RAL 6027	**SW/** black
.8	**schwefelgelb, ähnl. RAL 1016** sulfur yellow, similar to RAL 1016	**SW/** black
.9	**lachsorange, ähnl. RAL 2012** salmon orange, similar to RAL 2012	**SW/** black

These dimensions will be especially checked at delivery
Only inspection dimensions
With /Æ marked dimensions are only valid for internal use

Diese Maße werden bei Abnahme besonders geprüft
Ausschließlich Prüfmaße
Mit /Æ gekennzeichnete Maße sind nur für interne Zwecke gültig

Beispielzeichnung: (mit kompletter Kodierung gezeichnet)

Example drawing: (drawn with complete coding)

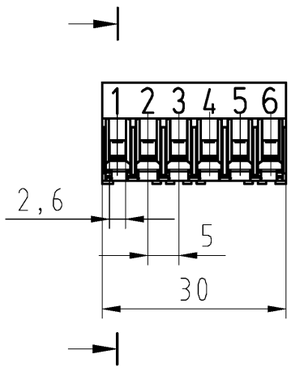

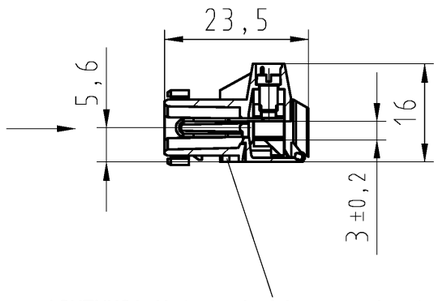

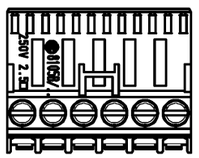

ACHTUNG! Unterscheidungsmerkmal flammwidriges Material/
ATTENTION! differentiator for flame resistand material

Weitere Daten siehe Katalog
further data see catalog

glühdrahtbeständiges Material nach IEC 60335-1
glow-wire material according to IEC 60335-1

Tolerierung Size ISO 14405Ⓔ/Tolerance system Size ISO 14405Ⓔ.
(This ISO-standard describes the envelope principle. According to the envelope principle the deviations of form and parallelism are limited by the size tolerances).

ja/yes ☒ Stoffverbots- und Deklarationsliste nach WN 5020.010 ist einzuhalten. Conformity with Wieland document WN 5020.010 e (list of prohibited / declarable hazardous substances) to be declared!

Freitoleranz nach DIN ISO 2768 - m
General tolerance

CAD - Zeichnung, keine manuellen Änderungen
CAD - drawing, no manual modifications allowed

1.Verwendung: -
First Use:

Blatt: 1 von 1
Sheet: 1 of 1

				2015	Tag/Date	Name
	/		Werkstoff/Material	gezeichnet drawn	15.10.	Schmitt J.
	/			geprüft checked	-	-
	/	Maßstab/Scale 1:1		Normgepr. Stand. check	-	-
	/	Vol. mm³	Ofl./Surf. mm²	Ersatz für/Replacement for: -		
	/			Type	Benennung/Title	
	/					
Index	Datum / Blatt Date / Sheet					
Änderung/Revision						

Zeichnung Nr./Drawing No. **15.000.2657.0 01K** Index

Maße in mm/Dimensions are in mm

wieland
www.wieland-electric.com

pluggable PCB terminal
LP_STECKKLEMME
6-polig Steck- und Schraubanschluss
250V 10A mit Beschriftung

Vervielfältigung dieses Dokuments, Verwertung und Mitteilung seines Inhalts sind verboten, soweit nicht ausdrücklich gestattet. The reproduction, distribution and utilization of this document as well as the communication of its contents to others without express autorization is prohibited.