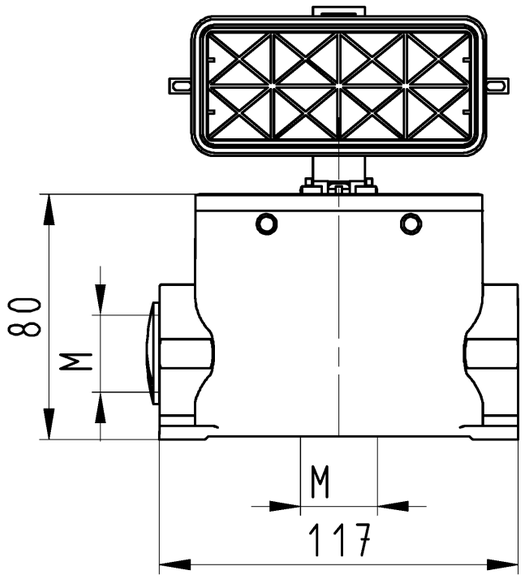

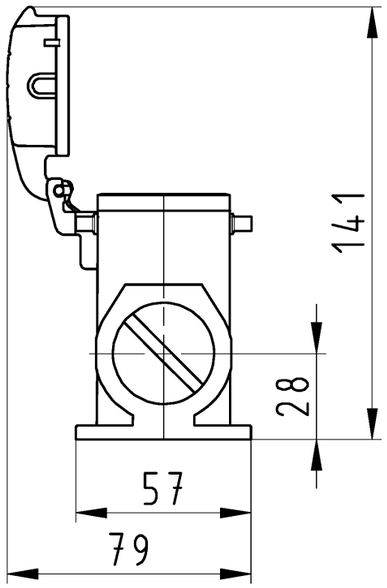

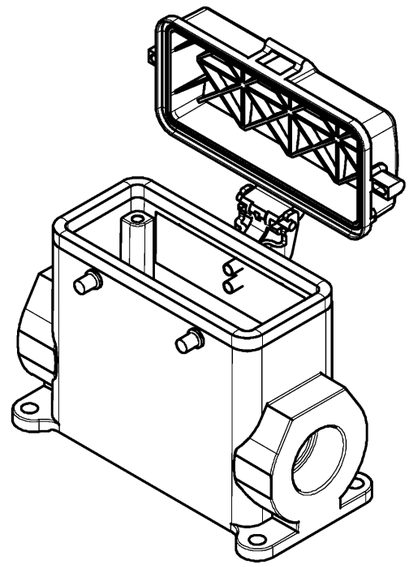

Diese Maße werden bei Abnahme besonders geprüft
Ausschließlich Prüfmaße
Mit /E gekennzeichnete Maße sind nur für interne Zwecke gültig

These dimensions will be especially checked at delivery
Only inspection dimensions
With /E marked dimensions are only valid for internal use

Varianten/Variants

.0

Bestellnummer /Order number	Typ /Type	Varianten /Variants	dargestellt /drawed
73.347.1635.1 73.347.4035.1 73.343.4035.1	BAS GUT GI 16HM40 A1 BAS GUT GI 16HM32 A1 BAS GUT GI 16HM25 A1	Gewindebohrung /Thread hole	X
73.347.1635.0 73.347.4035.0 73.343.4035.0	BAS GUT GI 16HM40 A0 BAS GUT GI 16HM32 A0 BAS GUT GI 16HM25 A0	Kabelverschraubung(KV), IP54 /Cable gland(CG), IP54	

Weitere Daten siehe KATALOG oder eKatalog.
Additional data see CATALOG or eCatalog.

www.wieland-electric.com
eshop.wieland-electric.com

Bohrbild /Cut out

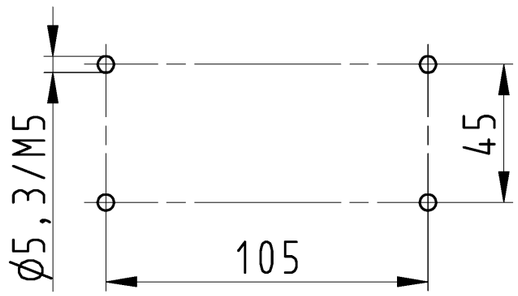

Tolerierung Size ISO 14405Ⓔ/Tolerance system Size ISO 14405Ⓔ.
(This ISO-standard describes the envelope principle. According to the envelope principle the deviations of form and parallelism are limited by the size tolerances).

ja/yes ☒ Stoffverbots- und Deklarationsliste nach WN 5020.010 ist einzuhalten. Conformity with Wieland document WN 5020.010 e (list of prohibited / declarable hazardous substances) to be declared!

Freitoleranz nach / General tolerance: DIN ISO 2768 - m

CAD - Zeichnung, keine manuellen Änderungen / CAD - drawing, no manual modifications allowed

1.Verwendung: / First Use: -

Blatt: / Sheet: 1 von / of 1

Index	Datum / Blatt / Date / Sheet	Änderung/Revision
	/	
	/	
	/	
	/	
	/	
	/	

Werkstoff/Material: Aluminium beschichtet/ coated grau/ grey

Maßstab/Scale: 1:2

Vol. mm³ Ofl./Surf. mm²

	2014	Tag/Date	Name
gezeichnet / drawn		26.08.	Treschan
geprüft / checked		-	-
Normgepr. / Stand. check		-	-

Zeichnung Nr./Drawing No.: T 73.343.4035.0 13K

Index

Maße in mm/Dimensions are in mm

Ersatz für/Replacement for: -

wieland
www.wieland-electric.com

Type: revos BASIC

Benennung/Title: GEHAEUSEUNTERTEIL

Größe/ housing size 16H-Kabelabgang/ cable outlet 2xM25 - 2xM32 - M32/M40 links/unten - left/down

Weitergabe sowie Vervielfältigung dieses Dokuments, Verwertung und Mitteilung seines Inhalts sind verboten, soweit nicht ausdrücklich gestattet.
The reproduction, distribution and utilization of this document as well as the communication of its contents to others without express autorization is prohibited.