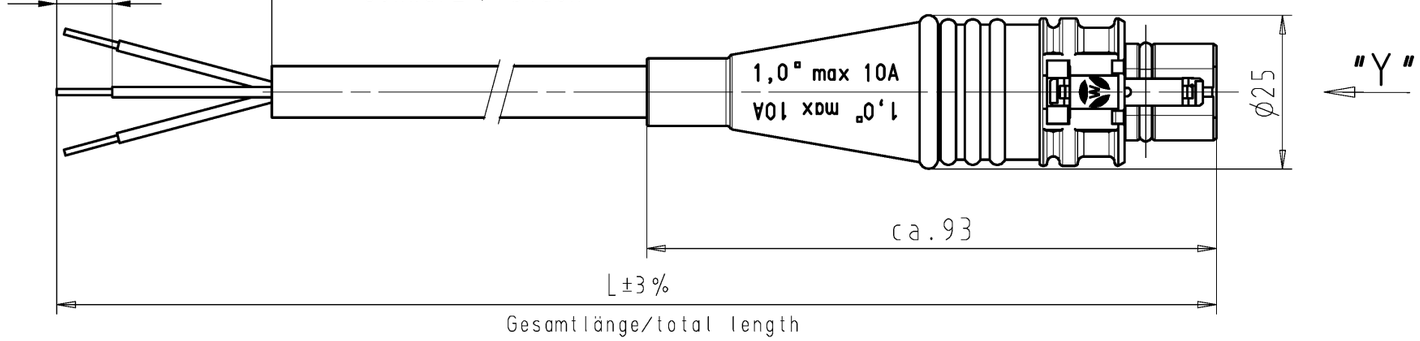

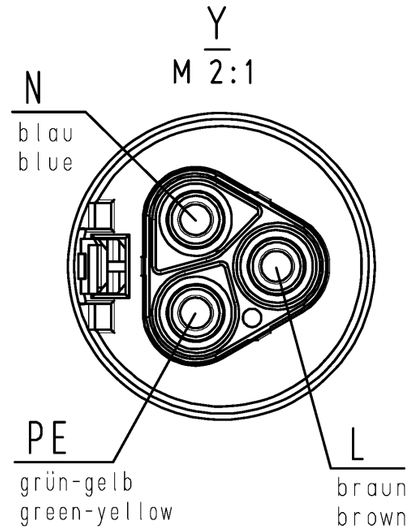

ⓐ

Farbe/color	.F
schwarz/black	.1
lichtgrau/light grey	.0

Teile-Nr. part-no.	L	Beispiel (Farbe: schwarz, lichtgrau) exampel (colour: black, grey)	Typ type
96.231.XX34.F	XX in dm-Schritten	96.231.1034.1 = 10dm/L= 1000mm	RST2013K1-S 10 10SW
96.231.XX34.F		96.231.1034.0	RST2013K1-S 10 10GL
U6.231.XX34.F	XX in m-Schritten	U6.231.1234.1 = 12 m/L=12000mm	RST2013K1-S 10 X12SW
U6.231.XX34.F		U6.231.1234.0	RST2013K1-S 10 X12GL

Weitere Daten siehe KATALOG oder eKatalog.
Additional data see CATALOG or eCatalog.

www.wieland-electric.com
eshop.wieland-electric.com

Tolerierung Size ISO 14405Ⓔ/Tolerance system Size ISO 14405Ⓔ.
(This ISO-standard describes the envelope principle. According to the envelope principle the deviations of form and parallelism are limited by the size tolerances).

ja/yes ☒ Stoffverbots- und Deklarationsliste nach WN 5020.010 ist einzuhalten.
Conformity with Wieland document WN 5020.010 e (list of prohibited / declarable hazardous substances) to be declared!

Freitoleranz nach General tolerance -

CAD - Zeichnung, keine manuellen Änderungen
CAD - drawing, no manual modifications allowed

1.Verwendung: First Use: -

Blatt: Sheet: 1 von of 1

				2006	Tag/Date	Name
	/		Werkstoff/Material	gezeichnet drawn	11.12.	Kneitz
	/	Maßstab/Scale		geprüft checked	-	-
	/	%		Normgepr. Stand. check	-	-
	/	Vol. mm³	Ofl./Surf. mm²			
	/					
a	12.09.2014/					
Index	Datum / Blatt Date / Sheet					
Änderung/Revision						

T

Zeichnung Nr./Drawing No. 96.231.0434.0 01K

Index a

Maße in mm/Dimensions are in mm

Ersatz für/Replacement for: -

Type

Benennung/Title

KONFEKT_LEITUNG

Stecker-freies Ende Crimpausführung/male-free end pre-assembled cable design K1 250V 10A

wieland
www.wieland-electric.com

These dimensions will be especially checked at delivery
Only inspection dimensions
With /Æ marked dimensions are only valid for internal use

Diese Maße werden bei Abnahme besonders geprüft
Ausschließlich Prüfmaße
Mit /Æ gekennzeichnete Maße sind nur für interne Zwecke gültig

Weitergabe sowie Vervielfältigung dieses Dokuments, Verwertung und Mitteilung seines Inhalts sind verboten, soweit nicht ausdrücklich gestattet.
The reproduction, distribution and utilization of this document as well as the communication of its contents to others without express autorization is prohibited.