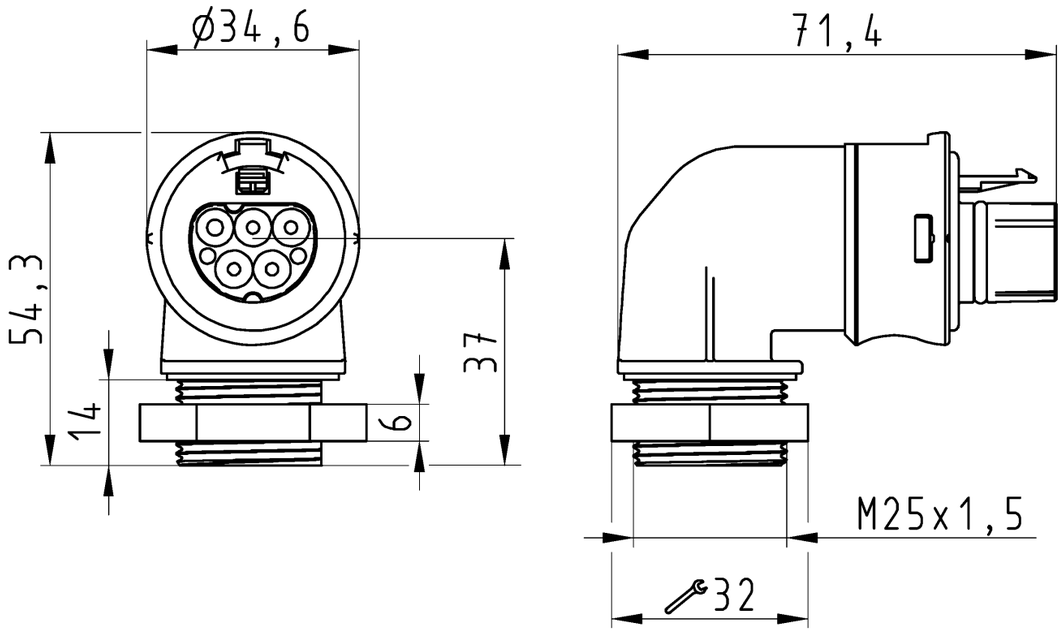

Auslieferungszustand

delivery status

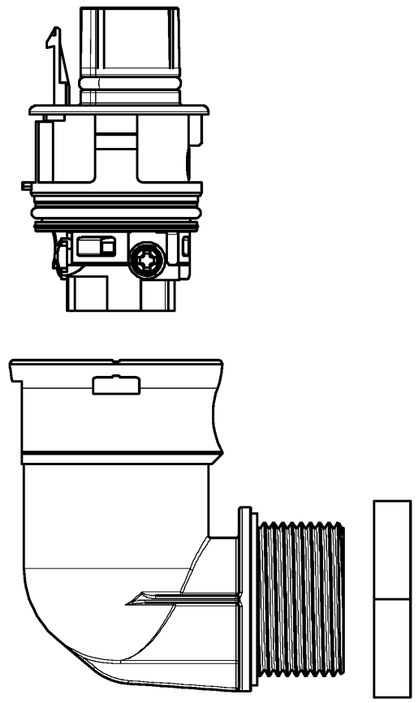

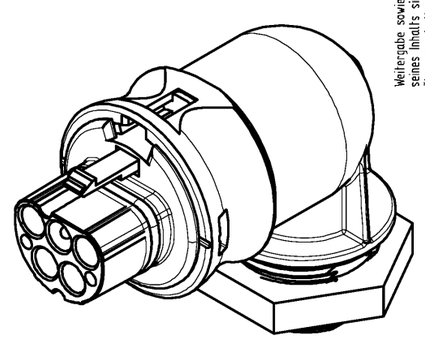

Verpackungseinheit: je 100 Stück
packaging unit: per 100

96.044.6253.1	RST2014S S1 M91V SW	schwarz /black
96.044.6253.0	RST2014S S1 M91V GL	lichtgrau /light grey
Bestellnummer /Order number	Typ /Type	Farbe /color

Weitere Daten siehe KATALOG oder eKatalog.
Additional data see CATALOG or eCatalog.

www.wieland-electric.com
eshop.wieland-electric.com

Diese Maße werden bei Abnahme besonders geprüft
Ausschließlich Prüfmaße
Mit /E gekennzeichnete Maße sind nur für interne Zwecke gültig

These dimensions will be especially checked at delivery
Only inspection dimensions
With /E marked dimensions are only valid for internal use

Oeffnungsmassbild siehe 96.031.1053.1 14K
opening dimension see 96.031.1053.1 14K

Weitergabe sowie Vervielfältigung dieses Dokuments, Verwertung und Mitteilung seines Inhalts sind verboten, soweit nicht ausdrücklich gestattet.
The reproduction, distribution and utilization of this document as well as the communication of its contents to others without express authorization is prohibited.

Tolerierung Size ISO 14405Ⓔ/Tolerance system Size ISO 14405Ⓔ.
(This ISO-standard describes the envelope principle. According to the envelope principle the deviations of form and parallelism are limited by the size tolerances).

ja/yes ☒ Stoffverbots- und Deklarationsliste nach WN 5020.010 ist einzuhalten.
Conformity with Wieland document WN 5020.010 e (list of prohibited / declarable hazardous substances) to be declared!

Freitoleranz nach
General tolerance

CAD - Zeichnung, keine manuellen Änderungen
CAD - drawing, no manual modifications allowed

1.Verwendung: -
First Use:

Blatt: 1 von 1
Sheet: 1 of 1

Werkstoff/Material	2015	Tag/Date	Name	Zeichnung Nr./Drawing No.	Index
	gezeichnet drawn	03.08.	Nagengast F.	T 96.044.6253.0 13K	
Maßstab/Scale 1:1	geprüft checked	-	-		
	Normgepr. Stand. check	-	-	Maße in mm/Dimensions are in mm	

Vol. mm³ Ofl./Surf. mm² Ersatz für/Replacement for: -

Type

Benennung/Title

STECKERTEIL_90GRAD

male connector 90 degrees

wieland
www.wieland-electric.com

Index | Datum / Blatt Date / Sheet | Änderung/Revision