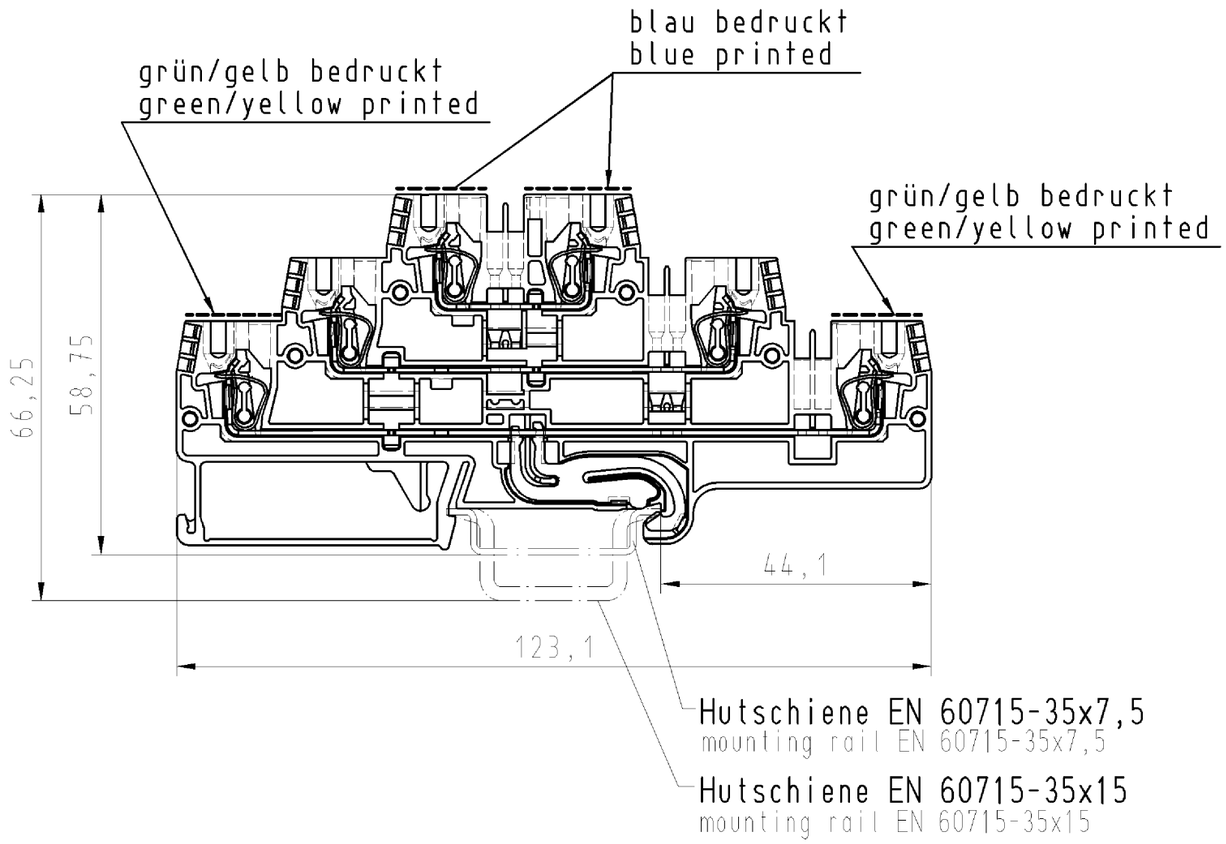

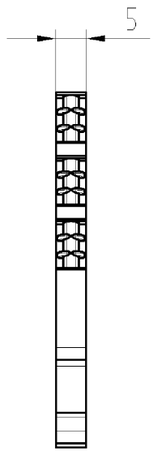

M 1:1

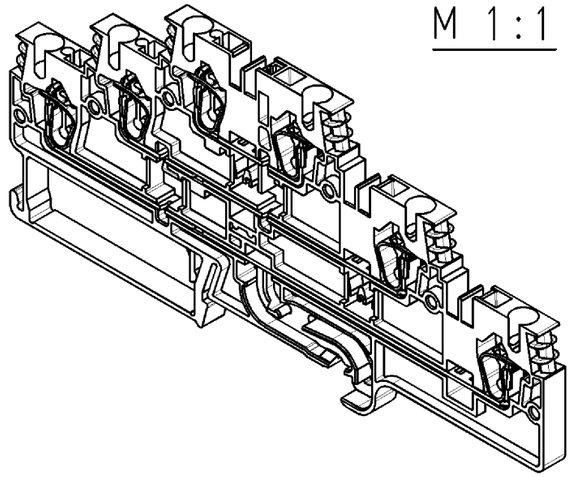

Weitere Daten siehe Katalog
further data see catalog

These dimensions will be especially checked at delivery
Only inspection dimensions
With /E marked dimensions are only valid for internal use

Diese Maße werden bei Abnahme besonders geprüft
Ausschließlich Prüfmaße
Mit /E gekennzeichnete Maße sind nur für interne Zwecke gültig

Weitergabe sowie Vervielfältigung dieses Dokuments, Verwertung und Mitteilung seines Inhalts sind verboten, soweit nicht ausdrücklich gestattet.
The reproduction, distribution and utilization of this document as well as the communication of its contents to others without express autorization is prohibited.

Tolerierung nach DIN 7167/Tolerance system acc. to DIN 7167.
[This DIN-standard desbribes the envelope principle. According to the envelope principle the deviations of form and parallelism are limited by the size tolerances].

ja/yes ☒ Stoffverbots- und Deklarationsliste nach UU-TQM-05/03 ist einzuhalten. Conformity with Wieland document UU-TQM-05/03 (list of prohibited / declarable hazardous substances) to be declared!

Freitoleranz nach / General tolerance: -

CAD - Zeichnung, keine manuellen Änderungen / CAD - drawing, no manual modifications allowed

1.Verwendung: / First Use: -

Blatt/Sheet: 1 von/of 1

(vorgesehen)

Werkstoff/Material	2006	Tag/Date	Name	Zeichnung Nr./Drawing No.	Index
Farbe: grau / colour: gray	gezeichnet drawn	12.12.	Bauer F.	56.703.3255.0 01K	
	geprüft checked	-	-		
Maßstab/Scale 1:1	Normgepr. Stand. check	-	-	Maße in mm/Dimensions are in mm	
Vol. - mm³	Off./Surf. - mm²			Ersatz für/Replacement for: -	

wieland
Elektrische Verbindungen

Type: WKFN 2,5 E3/N/D/SL /35

Benennung/Title: SCHUTZLEITERETAGENKLEMME
Federkraftanschluß 2,5mm²
ground block, spring clamp connection

Index | Datum / Blatt / Date / Sheet
Änderung/Revision

5670332550O1K_4 CADW1032 Bauer 2006-12-12T08:06:15 1.000

QU-PEM-08/91