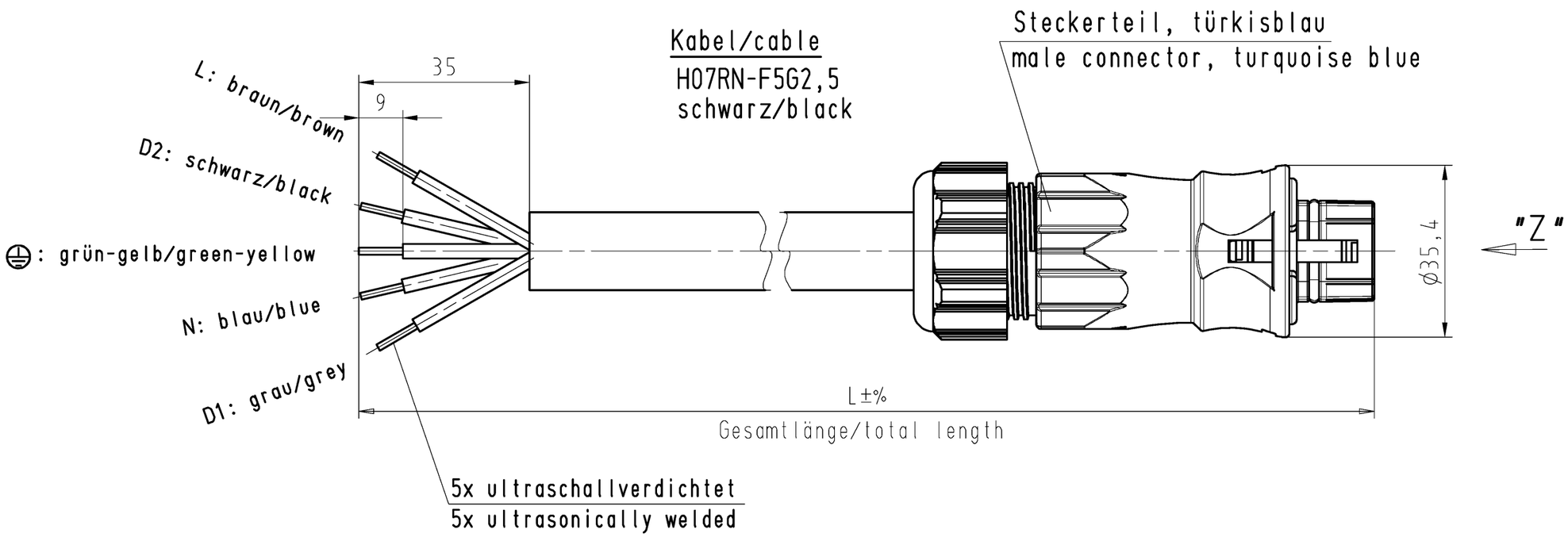

ⓐ

Kodierung/coding 4
(250V/50V/20A)

"Z"

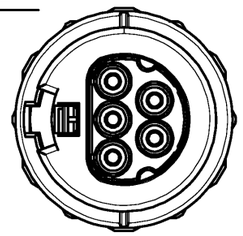

Diese Maße werden bei Abnahme besonders geprüft
Ausschließlich Prüfmaße
Mit /Æ gekennzeichnete Maße sind nur für interne Zwecke gültig

These dimensions will be especially checked at delivery
Only inspection dimensions
With /Æ marked dimensions are only valid for internal use

Weitergabe sowie Vervielfältigung dieses Dokuments, Verwertung und Mitteilung seines Inhalts sind verboten, soweit nicht ausdrücklich gestattet.
The reproduction, distribution and utilization of this document as well as the communication of its contents to others without express authorization is prohibited.

Teile-Nr. part-no.	L	Beispiel (Farbe: türkisblau) exampel (colour: turquoiseblue)	Typ type
96.453.XX34.6	XX in dm-Schritten	96.453.1034.6 = 10dm/L= 1000mm	RST2015KS-S 25 10TB04
U6.453.XX34.6	XX in m-Schritten	U6.453.1234.6 = 12 m/L=12000mm	RST2015KS-S 25 X12TB04

Weitere Daten siehe KATALOG oder eKatalog.
Additional data see CATALOG or eCatalog.

www.wieland-electric.com
eshop.wieland-electric.com

Tolerierung Size ISO 14405Ⓔ/Tolerance system Size ISO 14405Ⓔ.
(This ISO-standard describes the envelope principle. According to the envelope principle the deviations of form and parallelism are limited by the size tolerances).

ja/yes ☒ Stoffverbots- und Deklarationsliste nach WN 5020.010 ist einzuhalten.
Conformity with Wieland document WN 5020.010 e (list of prohibited / declarable hazardous substances) to be declared!

Freitoleranz nach
General tolerance

CAD - Zeichnung, keine manuellen Änderungen
CAD - drawing, no manual modifications allowed

1.Verwendung: -
First Use:

Blatt: 1 von 1
Sheet: 1 of 1

	/		Werkstoff/Material	2006	Tag/Date	Name	T	Zeichnung Nr./Drawing No. 96.453.1034.6 01K	Index a
	/			gezeichnet drawn	02.08.	Kneitz		
	/	Maßstab/Scale		geprüft checked	-	-		
	/	1:1		Normgepr. Stand. check	-	-		Maße in mm/Dimensions are in mm
	/	Vol. mm³	Ofl./Surf. mm²	Ersatz für/Replacement for: -				
	/			Type	Benennung/Title	PRE-ASSEMBLED CABLE KONFEKT_LEITUNG Schraubanschluß ohne Drahtschutz screw connection without wire protection		
a	12.01.2015/	wieland www.wieland-electric.com						
Index	Datum / Blatt Date / Sheet							
Änderung/Revision								