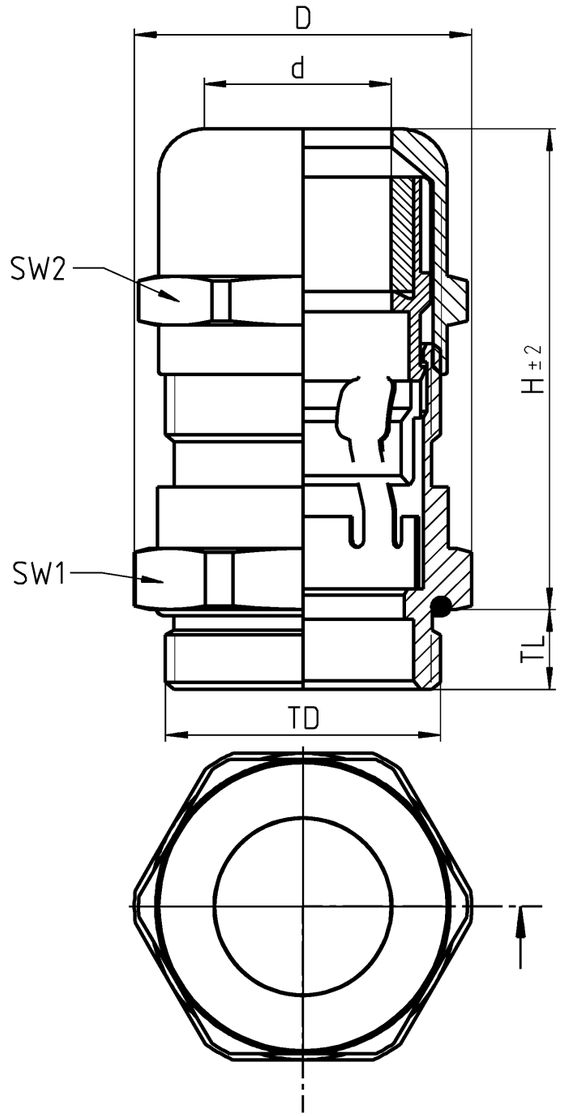

These dimensions will be especially checked at delivery
Only inspection dimensions
With /E marked dimensions are only valid for internal use

Diese Maße werden bei Abnahme besonders geprüft
Ausschließlich Prüfmaße
Mit /E gekennzeichnete Maße sind nur für interne Zwecke gültig

Wieland Teilenummer part number	Gewinde Verschraubung thread type of fitting	Gewinde Schraubkappe thread type of cap	Klemmbereich clamping range Ø min-max mm	Schirm Shield Ø min-max mm	Gewinde-Ø thread-Ø TD mm	Gewindelänge thread length TL mm	Höhe ohne Gew.länge height without thread H mm	Verschraubung fitting SW1 mm	Schraubkappe cap SW2 mm	Außen-Ø outer-Ø D mm max.	Innen-Ø inner-Ø d mm min.
Z5.504.7421.0	PG16	PG16	7,5-14,0	5,5-11,5	22,5	6,5	39,5	24,0	25,0	27,5	Ø
Z5.504.7521.0	PG21	PG21	10,0-18,0	7,0-14,0	28,3	7,0	42,5	32,0	30,0	35,5	Ø
Z5.504.7621.0	PG29	PG29	16,0-25,0	12,0-20,0	37,0	9,0	52,5	40,0	40,0	43,5	Ø25,5

Weitergabe sowie Vervielfältigung dieses Dokuments, Verwertung und Mitteilung seines Inhalts sind verboten, soweit nicht ausdrücklich gestattet.
The reproduction, distribution and utilization of this document as well as the communication of its contents to others without express authorization is prohibited.

nach/according to	DIN EN 62444 / VDE 0619
Gewinde gemäß/thread according to	DIN 40430
Material Verschraubung/material fitting	Messing/brass / PA 6 UL94-V2
Material Verschraubungsdichtung/material seal of fitting	CR
Material O-Ring/material O-ring	NBR
Schutzklasse nach/protection class according to	DIN EN 60529 IP 66-68

frei von lackbenetzungsstörenden Substanzen (Silikonfrei)/
free from substances that prevent paint adhesion (silicon free)

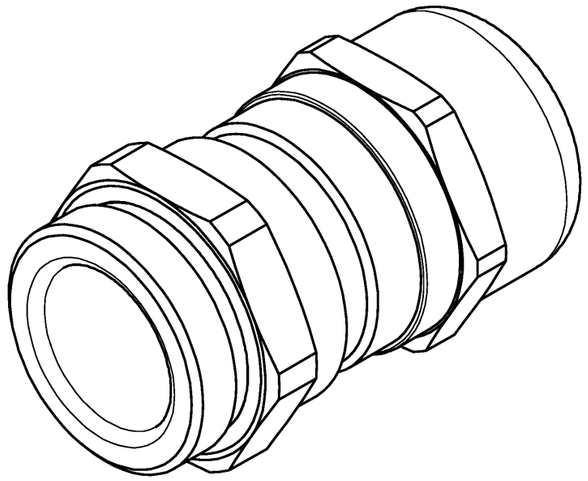

Weitere Daten siehe KATALOG oder eKatalog
additional data see CATALOG or eCATALOG

www.wieland-electric.com
eshop.wieland-electric.com

Tolerierung Size ISO 14405 Ⓔ / Tolerance system Size ISO 14405 Ⓔ.
(This ISO-standard describes the envolope principle. According to the envolope principle the deviations of form and parallelism are limited by the size tolerances).

ja/yes ☒ Stoffverbots- und Deklarationsliste nach WN 5020.010 ist einzuhalten.
Conformity with Wieland document WN 5020.010 e (list of prohibited / declarable hazardous substances) to be declared!

Freitoleranz nach
General tolerance

CAD - Zeichnung, keine manuellen Änderungen
CAD - drawing, no manual modifications allowed

1. Verwendung:
First Use:

Blatt: 1 von 1
Sheet: 1 of 1

				Tag/Date	Name
/		Werkstoff / Material	gezeichnet drawn	16.05.2017	Butterhof
/			geprüft checked		
/	Maßstab / Scale 2:1		Normgepr. Stand. check		
/	Vol. mm³	Ofl./Srf. mm²	Ersatz für / Replacement for:		
/			Type		
/					
Index	Datum / Blatt Date / Sheet				
Änderung / Revision					

Zeichnung Nr. / Drawing No.: T Z5.504.7021.0 13K
Index: -

Maße in mm / Dimensions are in mm

wieland
www.wieland-electric.com

Bennenung/Title
KABELVERSCHRAUBUNG
EMV PG, Metall
EMC PG, metal

QU-MEE-01/14 a