LP-Stiftleiste/PCB
8213 S / 2 G OF THR
26.350.3206.0

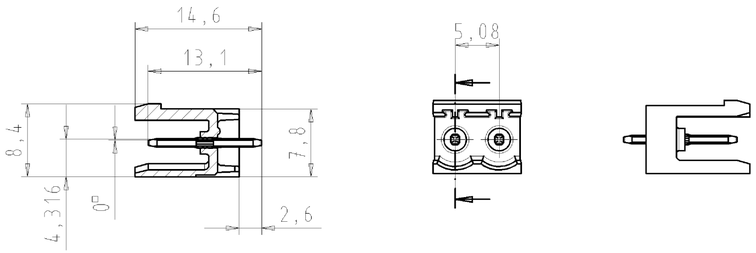

LP-Stiftleiste/PCB
8213 S / 3 G OF THR
26.350.3306.0

LP-Stiftleiste/PCB
8213 S / 4 G OF THR
26.350.3406.0

gezeichnete Ausführung 2-polig
draw version 2-poles

Lage der Teile im Gurt
position of the parts in the tape

Zuführrichtung
direction of feed

Gurt im Schnitt dargestellt
tape drawed in section

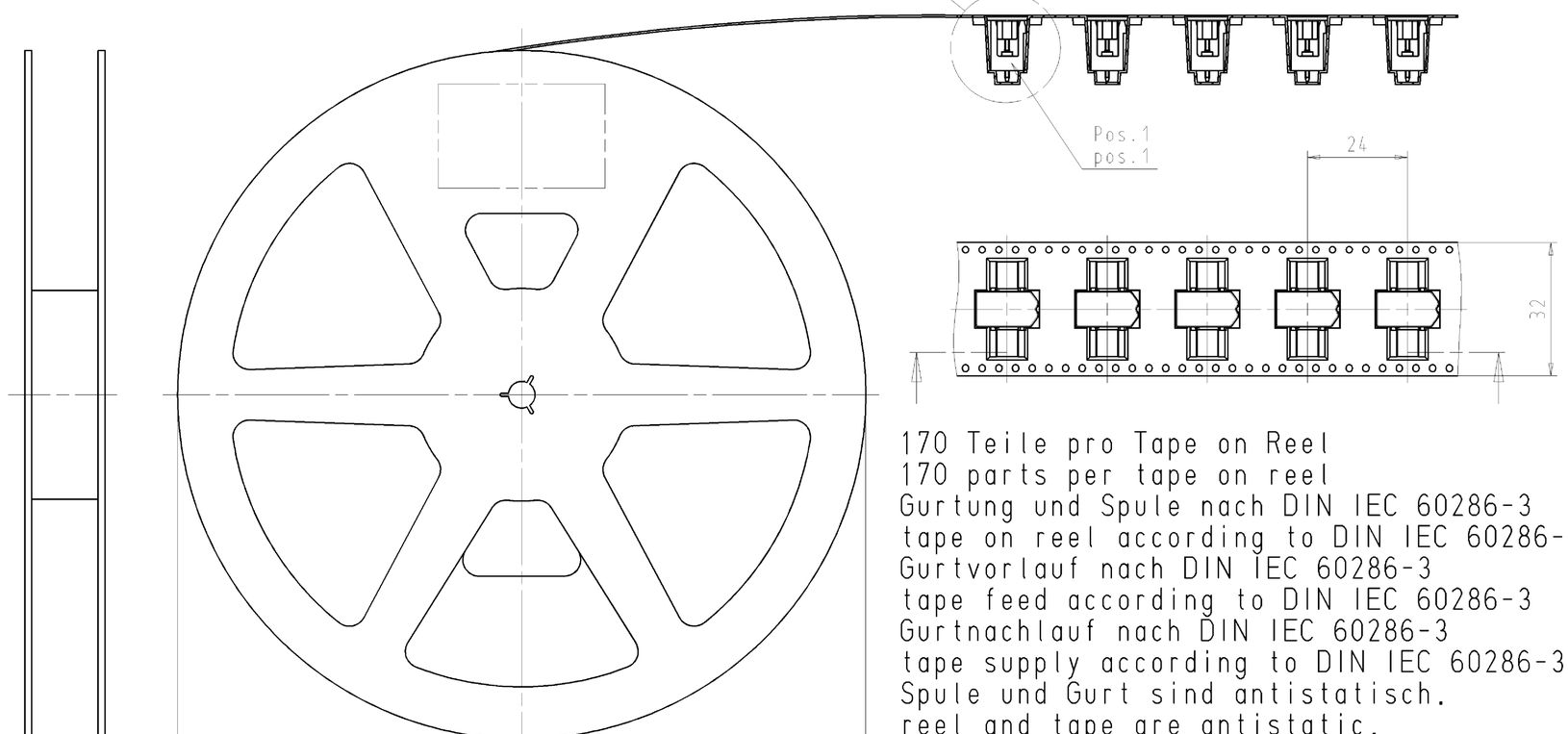

170 Teile pro Tape on Reel
170 parts per tape on reel
Gurtung und Spule nach DIN IEC 60286-3
tape on reel according to DIN IEC 60286-3
Gurtvorlauf nach DIN IEC 60286-3
tape feed according to DIN IEC 60286-3
Gurtnachlauf nach DIN IEC 60286-3
tape supply according to DIN IEC 60286-3
Spule und Gurt sind antistatisch.
reel and tape are antistatic.

Zchng.-Nr. drawing-no.	Pos.1 pos.1
26.350.3216.0	26.350.3206.0
26.350.3316.0	26.350.3306.0
26.350.3416.0	26.350.3406.0

Diese Dimensionen werden bei Abnahme besonders geprüft
Only inspection dimensions are only valid for internal use
Diese Maße werden bei Abnahme besonders geprüft
Ausschließlich Prüfmaße
Mit Z gekennzeichnete Maße sind nur für interne Zwecke gültig

Weitergabe sowie Vervielfältigung dieses Dokuments, Verwertung und Mitteilung seines Inhalts sind verboten, soweit nicht ausdrücklich gestattet.
The reproduction, distribution and utilization of this document as well as the communication of its contents to others without express authorization is prohibited.

Zulässige Abweichungen nach DIN 7167/Permissible deviations acc. to DIN 7167. (This DIN-standard describes the envelope principle. According to the envelope principle the deviations of form and parallelism are limited by the size tolerances).

ja/yes ☒ Stoffverbots- und Deklarationsliste nach QU-TOM-05/03 ist einzuhalten. List of banned and declarable substances according to Wieland document e-QU-TOM-05/03 is to obey.

Freitoleranz nach General tolerance: -
CAD - Zeichnung, keine manuellen Änderungen / CAD - drawing, no manual modifications allowed
1.Verwendung: / First Use: -
Blatt: / Sheet: 1 von / of 1

Werkstoff/Material
Maßstab/Scale: %
Vol. mm³ Gtl./Surf. mm²

	Tag/Date	Name
2009		
gezeichnet / drawn	22.07.	Morgen
geprüft / checked	-	-
Normgep. / Stand. check	-	-

Zeichnung Nr./Drawing No.: T 26.350.3216.0 01K
Index
Maße in mm/Dimensions are in mm
Ersatz für/Replacement for: -

wieland
Elektrische Verbindungen

Type
Benennung/Title: TAPE_ON_REEL
LP-Stiftleiste/PCB 8213 S/.. G OF THR

Index | Datum / Blatt / Date / Sheet
Änderung/Revision

QU-PEM-08/91

26350321601K_4 CROW2010 Morgen 22.09.07 1:1.00