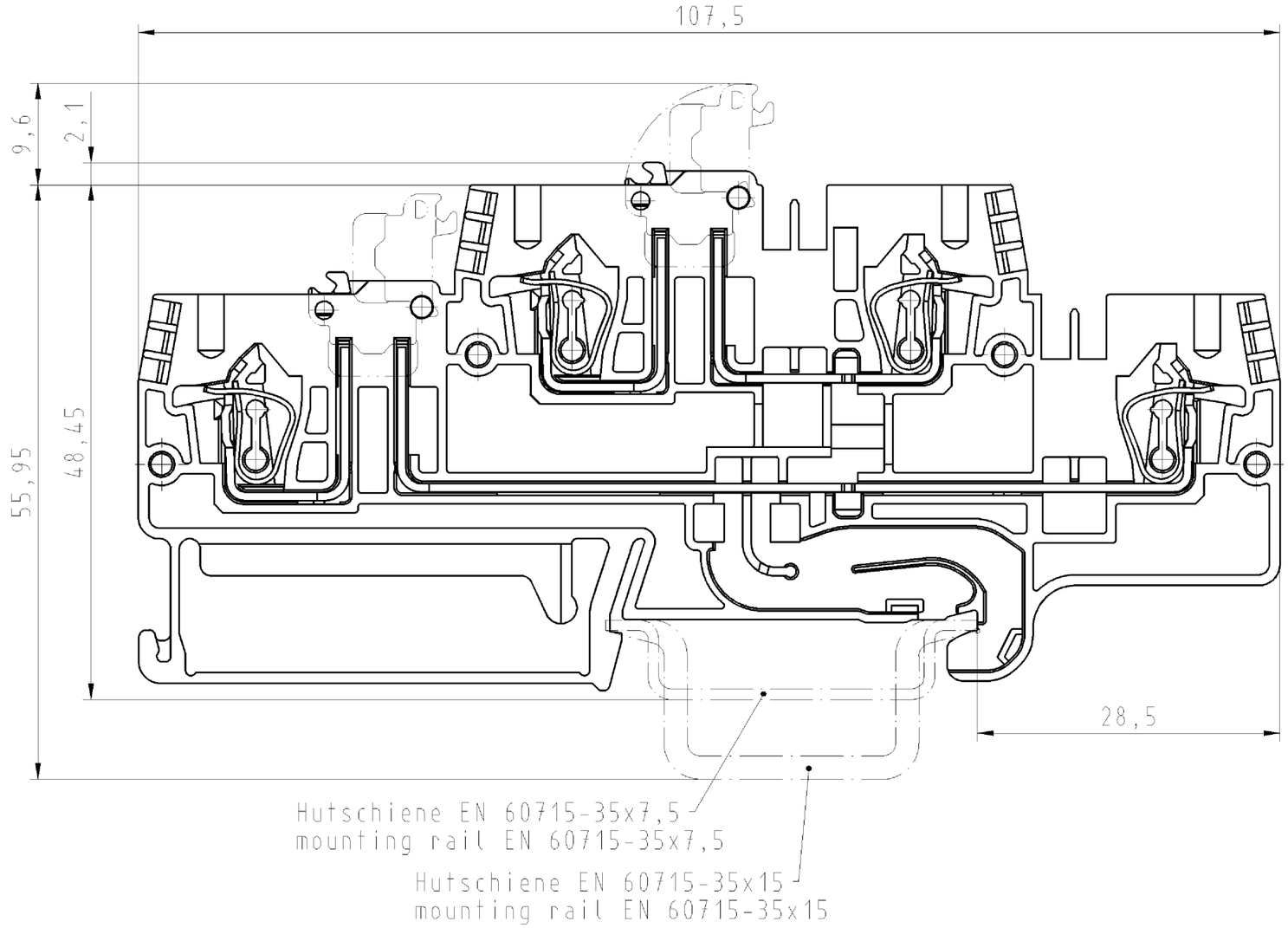

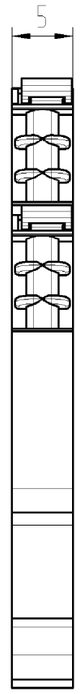

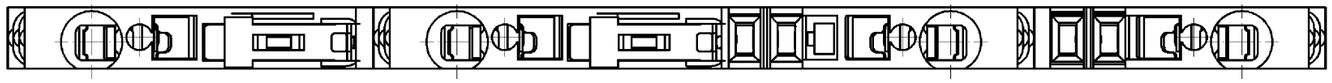

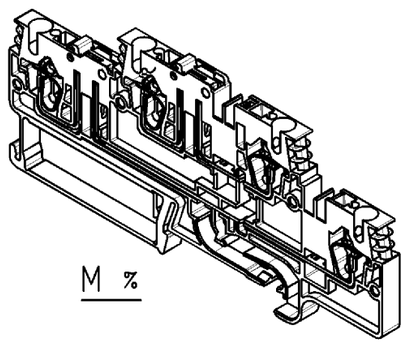

M %

Diese Maße werden bei Abnahme besonders geprüft
Ausschließlich Prüfmaße
Mit /E gekennzeichnete Maße sind nur für interne Zwecke gültig

These dimensions will be especially checked at delivery
Only inspection dimensions
With /E marked dimensions are only valid for internal use

Weitergabe sowie Vervielfältigung dieses Dokuments, Verwertung und Mitteilung seines Inhalts sind verboten, soweit nicht ausdrücklich gestattet.
The reproduction, distribution and utilization of this document as well as the communication of its contents to others without express authorization is prohibited.

Weitere Daten siehe Katalog
further data see catalog

*=spezielle Verpackung/special package

	Teile-Nr. part-no.	Farbe colour
	56.703.6655.0	grau/grey
*	56.703.6694.0	grau/grey

Tolerierung nach DIN 7167/Tolerance system acc. to DIN 7167.
[This DIN-standard desbribes the envelope principle. According to the envelope principle the deviations of form and parallelism are limited by the size tolerances].

ja/yes ☒ Stoffverbots- und Deklarationsliste nach UU-TQM-05/03 ist einzuhalten.
Conformity with Wieland document UU-TQM-05/03 (list of prohibited / declarable hazardous substances) to be declared!

Freitoleranz nach
General tolerance

CAD - Zeichnung, keine manuellen Änderungen
CAD - drawing, no manual modifications allowed

1.Verwendung: -
First Use:

Blatt: 1 von 1
Sheet: 1 of 1

				2006	Tag/Date	Name		Zeichnung Nr./Drawing No.	Index
	/		Werkstoff/Material	gezeichnet drawn	12.12.	Bauer F.	T	56.703.6655.0 01K	
	/	Maßstab/Scale 2:1		geprüft checked	-	-			
	/			Norngepr. Stand. check	-	-		Maße in mm/Dimensions are in mm	
	/	Vol. mm³	Off./Surf. mm²	Ersatz für/Replacement for: -					
	/								
Index	Datum / Blatt Date / Sheet								
Änderung/Revision									

wieland
Elektrische Verbindungen

Type
WKFN 2,5
TKM E2/35

Benennung/Title
MESSERTRENNKLEMME
Federkraftanschluß 2,5mm²
knife disconnect terminal, spring clamp connection

QU-PEM-08/91

5670366550 01K_A CADW1032 Bauer 2006-12-12T10:58:53 1:000