These dimensions will be especially checked at delivery
Only inspection dimensions
With /E marked dimensions are only valid for internal use

Diese Maße werden bei Abnahme besonders geprüft
Ausschließlich Prüfmaße
Mit /E gekennzeichnete Maße sind nur für interne Zwecke gültig

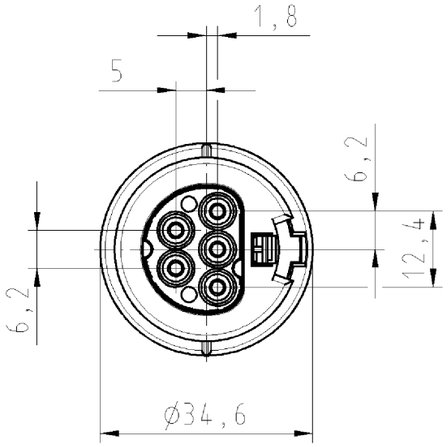

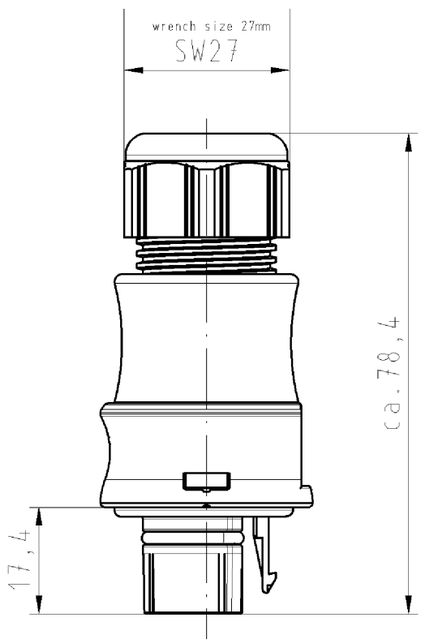

Auslieferungszustand
delivery status

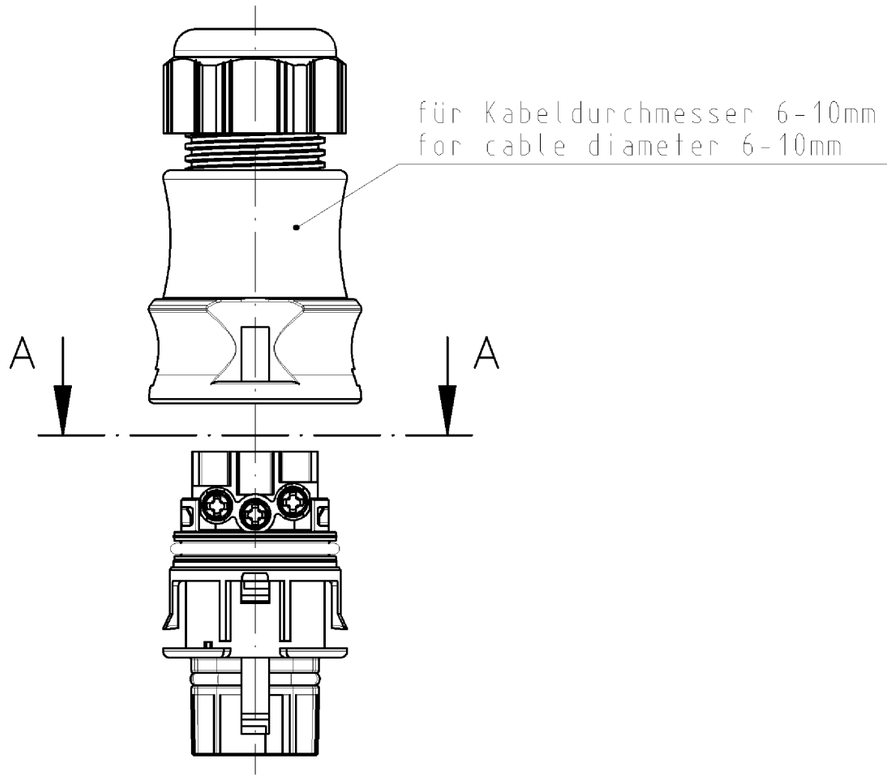

Verpackungseinheit: je 100 Stück
packing unit: per 100

A-A

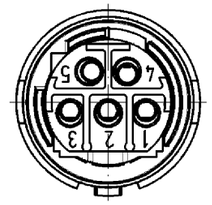

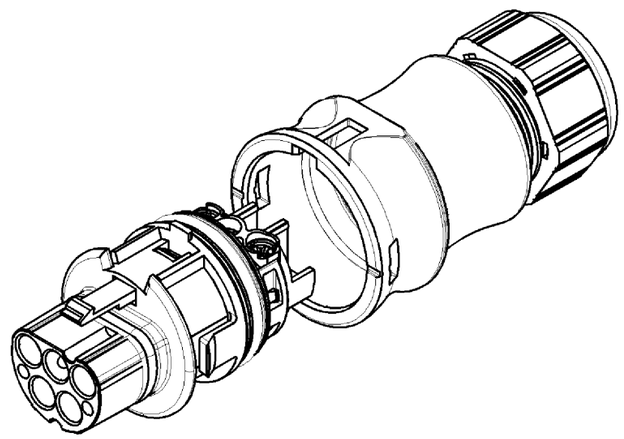

Weitergabe sowie Vervielfältigung dieses Dokuments, Verwertung und Mitteilung seines Inhalts sind verboten, soweit nicht ausdrücklich gestattet.
The reproduction, distribution and utilization of this document as well as the communication of its contents to others without express autorization is prohibited.

Teile-Nr./ part-nr.	Farbe:/ color:	Type
96.052.4053.9	lichtblau, ähnl.RAL 5012/ lightblue, similar to RAL 5012	RST20I5S S1 ZR1S BL04

Tolerierung nach DIN 7167/Tolerance system acc. to DIN 7167.
(This DIN-standard desbribes the envelope principle. According to the envelope principle the deviations of form and parallelism are limited by the size tolerances).

ja/yes ☒ Stoffverbots- und Deklarationsliste nach UU-TQM-05/03 ist einzuhalten.
Conformity with Wieland document UU-TQM-05/03 (list of prohibited / declarable hazardous substances) to be declared!

Freitoleranz nach / General tolerance

CAD - Zeichnung, keine manuellen Änderungen / CAD - drawing, no manual modifications allowed

1.Verwendung: / First Use: -

Blatt: / Sheet: 1 von / of 1

			Werkstoff/Material	2007	Tag/Date	Name		Zeichnung Nr./Drawing No.	Index
	/			gezeichnet drawn	31.08.	Hollet	T	96.052.4053.9 01K	
	/	Maßstab/Scale		geprüft checked	-	-			
	/	1:1		Norngepr. Stand. check	-	-		Maße in mm/Dimensions are in mm	
	/	Vol. mm³	Ofl./Surf. mm²	Ersatz für/Replacement for: -					
	/			Type	Benennung/Title				
	/				STECKERTEIL_MIT_ZUGENTLASTUNG				
Index	Datum / Blatt Date / Sheet				male connector with cord grip Schraubanschluß ohne Drahtschutz/screw-connection without wire protection Kodierung/keying 7 (250V/20A) Schaltanwendung/switching's applicaton				
Änderung/Revision			wieland Elektrische Verbindungen						

QU-PEM-08/91

96052405390IK_4 CADW1019 Morgen 2007-08-06T14:07:09 1:000