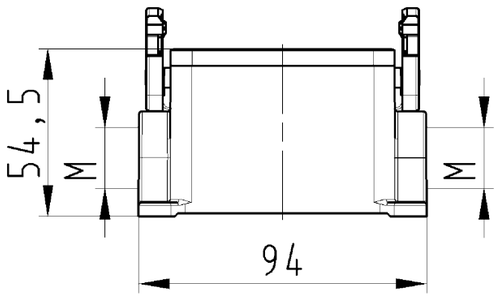

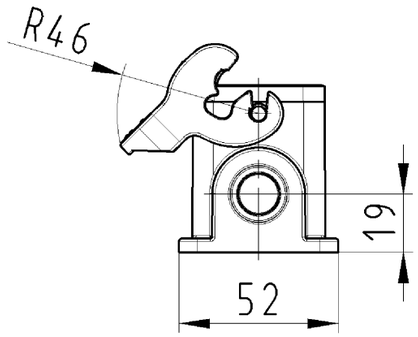

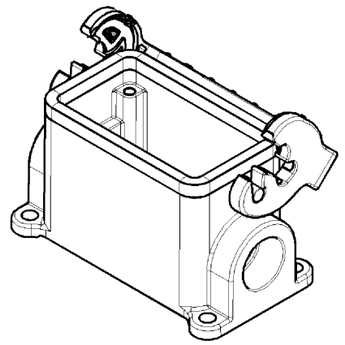

Diese Maße werden bei Abnahme besonders geprüft
Ausschließlich Prüfmaße
Mit /E gekennzeichnete Maße sind nur für interne Zwecke gültig

These dimensions will be especially checked at delivery
Only inspection dimensions
With /E marked dimensions are only valid for internal use

Weitergabe sowie Vervielfältigung dieses Dokuments, Verwertung und Mitteilung seines Inhalts sind verboten, soweit nicht ausdrücklich gestattet.
The reproduction, distribution and utilization of this document as well as the communication of its contents to others without express authorization is prohibited.

Varianten/Variants

.0

71.33$^{4}_{0}$.1035.1	BAS GUT GL 10 M25/M20 A1	Gewindebohrung /Thread hole	X
71.33$^{4}_{0}$.1035.0	BAS GUT GL 10 M25/M20 A0	Kabelverschraubung(KV),IP54 montiert /Cable gland(CG),IP54 assembled	
Bestellnummer /Order number	Typ /Type	Varianten /Variants	dargestellt /drawed

Weitere Daten siehe KATALOG oder eKatalog.
Additional data see CATALOG or eCatalog.
www.wieland-electric.com
eshop.wieland-electric.com

Bohrbild /Cut out

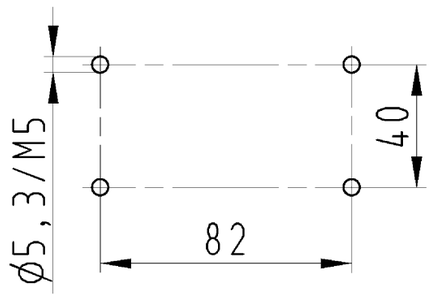

Tolerierung Size ISO 14405Ⓔ/Tolerance system Size ISO 14405Ⓔ.
(This ISO-standard desbribes the envelope principle. According to the envelope principle the deviations of form and parallelism are limited by the size tolerances).

ja/yes ☒ Stoffverbots- und Deklarationsliste nach UU-TOM-05/03 ist einzuhalten.
Conformity with Wieland document UU-TOM-05/03 (list of prohibited / declarable hazardous substances) to be declared!

Freitoleranz nach / General tolerance

CAD - Zeichnung, keine manuellen Änderungen / CAD - drawing, no manual modifications allowed

1.Verwendung: / First Use: -

Blatt: / Sheet: 1 von / of 1

Maßstab/Scale 1:2

Werkstoff/Material: Aluminium beschichtet/ coated grau/grey

	2013	Tag/Date	Name
gezeichnet / drawn		25.06.	Treschan
geprüft / checked		-	-
Normgepr. Stand. check		-	-

Zeichnung Nr./Drawing No.: T 71.330.1035.0 13K

Index

Maße in mm/Dimensions are in mm

Vol. mm³ Ofl./Surf. mm²

Ersatz für/Replacement for: -

Index | Datum / Blatt / Date / Sheet

Änderung/Revision

wieland
Elektrische Verbindungen

Type: revos BASIC

Benennung/Title:

GEHAEUSEUNTERTEIL

Baugröße 10-Kabelabgang 2xM20
Housing size 10-cable outlet 2xM20

71330103501 3K_2 CADW3028 Treschan 2013-09-20 13:22:34 1:000

OU-PEM-08/91b