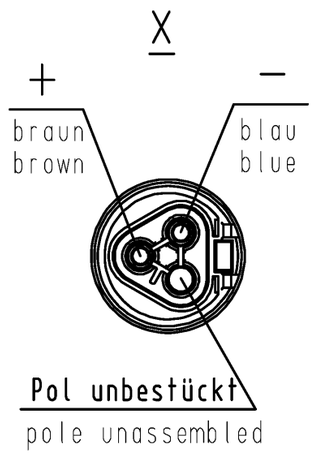

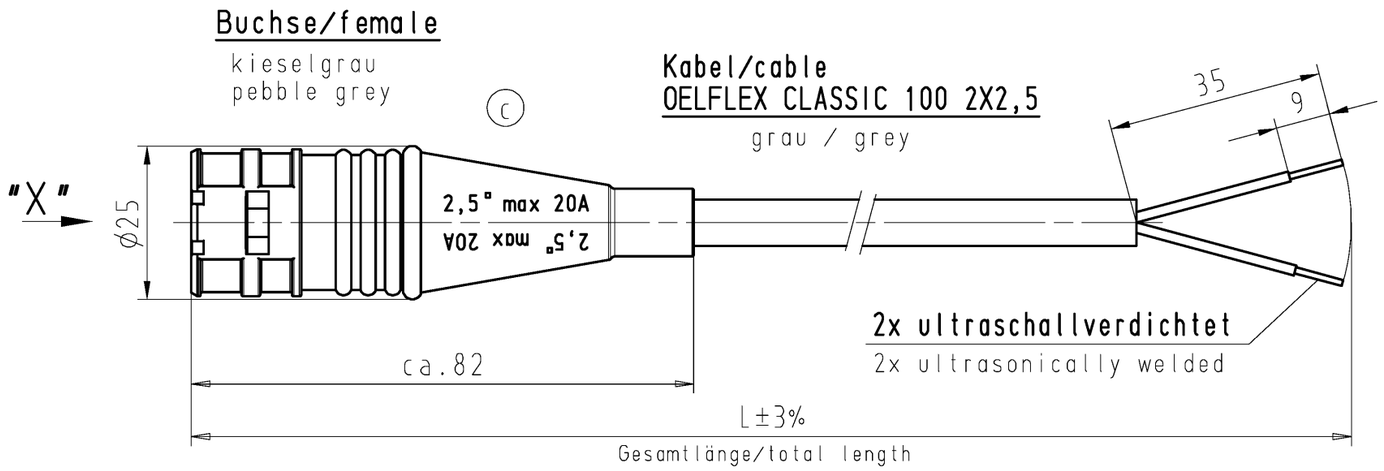

These dimensions will be especially checked at delivery
Only inspection dimensions
With /Æ marked dimensions are only valid for internal use

Diese Maße werden bei Abnahme besonders geprüft
Ausschließlich Prüfmaße
Mit /Æ gekennzeichnete Maße sind nur für interne Zwecke gültig

Weitergabe sowie Vervielfältigung dieses Dokuments, Verwertung und Mitteilung seines Inhalts sind verboten, soweit nicht ausdrücklich gestattet.
The reproduction, distribution and utilization of this document as well as the communication of its contents to others without express authorization is prohibited.

Teile-Nr. part-no.	L	Beispiel (Farbe: kieselgrau) exampel (colour: pebble grey	Typ type
96.223.XX97.8	XX in dm-Schritten	96.223.1097.8 = 10dm/L= 1000mm	RST2012K1B-3250L 10KG06
U6.223.XX97.8	XX in m-Schritten	U6.223.1297.8 = 12 m/L=12000mm	RST2012K1B-3250LX12KG06

Weitere Daten siehe KATALOG oder eKatalog.
Additional data see CATALOG or eCatalog.

www.wieland-electric.com
eshop.wieland-electric.com

Tolerierung Size ISO 14405Ⓔ/Tolerance system Size ISO 14405Ⓔ.
(This ISO-standard describes the envelope principle. According to the envelope principle the deviations of form and parallelism are limited by the size tolerances).

ja/yes ☒ Stoffverbots- und Deklarationsliste nach WN 5020.010 ist einzuhalten.
Conformity with Wieland document WN 5020.010 e (list of prohibited / declarable hazardous substances) to be declared!

Freitoleranz nach
General tolerance

CAD - Zeichnung, keine manuellen Änderungen
CAD - drawing, no manual modifications allowed

1.Verwendung: -
First Use:

Blatt: 1 von 1
Sheet: 1 of 1

				2007	Tag/Date	Name		Zeichnung Nr./Drawing No.	Index
	/		Werkstoff/Material	gezeichnet drawn	02.04.	Kneitz	T	96.223.0497.8 01K	d
	/	Maßstab/Scale		geprüft checked	-	-			
d	23.01.2015/	%		Normgepr. Stand. check	-	-		Maße in mm/Dimensions are in mm	
c	01.02.2008/	Vol. mm³	Ofl./Surf. mm²	Ersatz für/Replacement for: 96.223.0487.8 01K von 19.03.2007 (a)					
b	23.04.2007/			Type	Benennung/Title				
a	02.04.2007/				KONFEKT_LEITUNG				
Index	Datum / Blatt Date / Sheet				Buchse-freies Ende Crimpausführung/female-free end pre-assembled cable crimp design K1 24V				

Änderung/Revision

wieland
www.wieland-electric.com