These dimensions will be especially checked at delivery

Only inspection dimensions

With /E marked dimensions are only valid for internal use

Diese Maße werden bei Abnahme besonders geprüft

Ausschließlich Prüfmaße

Mit /E gekennzeichnete Maße sind nur für interne Zwecke gültig

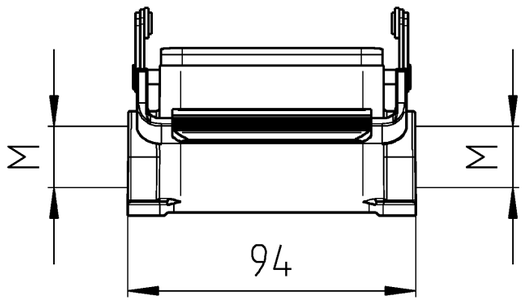

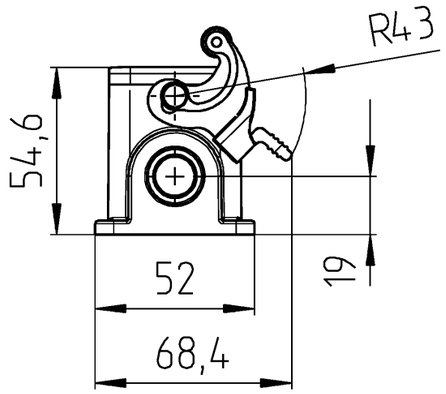

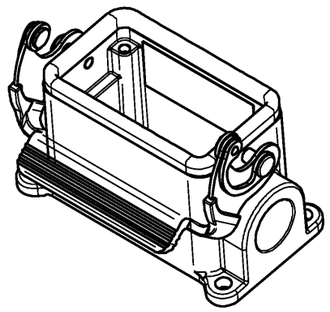

Weitergabe sowie Vervielfältigung dieses Dokuments, Verwertung und Mitteilung seines Inhalts sind verboten, soweit nicht ausdrücklich gestattet.
The reproduction, distribution and utilization of this document as well as the communication of its contents to others without express authorization is prohibited.

$71.43^{4}_{0}.1037.1$	BAS GUM GL 10 M25/M20 B1	Gewindebohrung /Thread hole
Bestellnummer /Order number	Typ /Type	Varianten /Variants
Weitere Daten siehe KATALOG oder eKatalog. Additional data see CATALOG or eCatalog.		www.wieland-electric.com eshop.wieland-electric.com

Bohrbild /Cut out

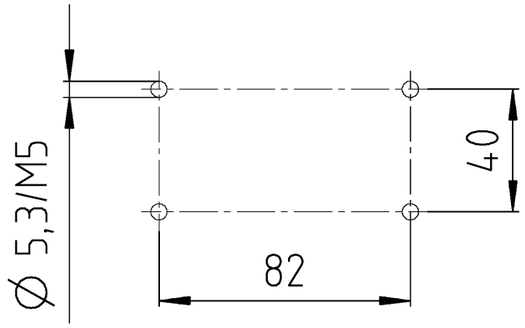

Tolerierung Size ISO 14405 Ⓔ / Tolerance system Size ISO 14405 Ⓔ.
(This ISO-standard describes the envelope principle. According to the envelope principle the deviations of form and parallelism are limited by the size tolerances).

ja/yes ☒ Stoffverbots- und Deklarationsliste nach WN 5020.010 ist einzuhalten. Conformity with Wieland document WN 5020.010 e (list of prohibited / declarable hazardous substances) to be declared!

Freitoleranz nach General tolerance

CAD - Zeichnung, keine manuellen Änderungen / CAD - drawing, no manual modifications allowed

1. Verwendung: / First Use:

Blatt: / Sheet: 1 von / of

	Tag/Date	Name
gezeichnet / drawn	03.05.2016	Lunz S.
geprüft / checked		
Normgepr. / Stand. check		

Maßstab / Scale: 1:2

Werkstoff / Material: Aluminium

Vol.. --- mm³ Ofl./Surf. --- mm²

Ersatz für / Replacement for:

Zeichnung Nr. / Drawing No.: T 71.430.1037.1 13K

Index

Maße in mm / Dimensions are in mm

Index | Datum / Blatt / Date / Sheet

Änderung / Revision

wieland
www.wieland-electric.com

Type: revos BASIC M

Bennenung/Title:

GEHAEUSEUNTERTEIL

Baugröße 10 - Kabelabgang 2xM20/M25

Housing size 10 - cable outlet 2xM20/M25