These dimensions will be especially checked at delivery
Only inspection dimensions
With /E marked dimensions are only valid for internal use

Diese Maße werden bei Abnahme besonders geprüft
Ausschließlich Prüfmaße
Mit /E gekennzeichnete Maße sind nur für interne Zwecke gültig

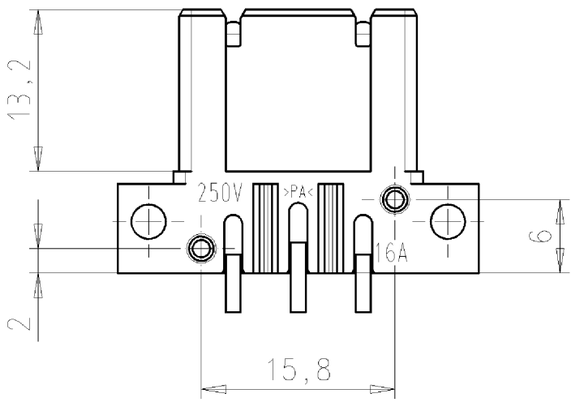

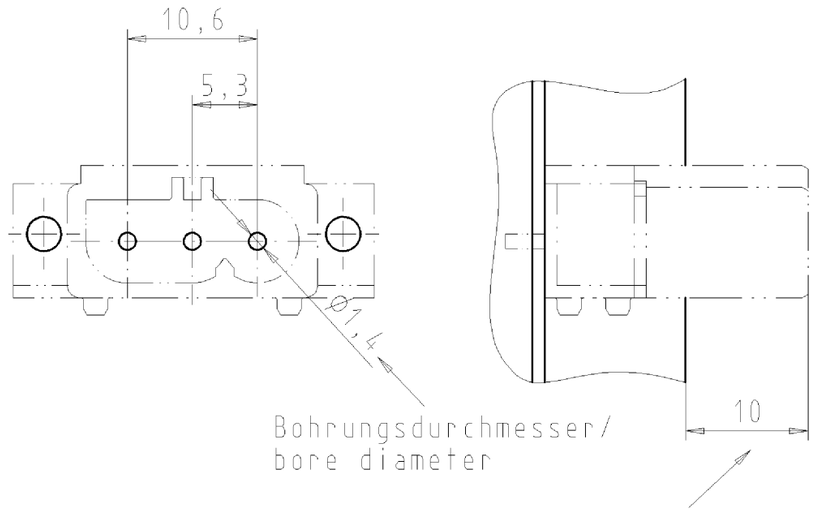

Überstand des Steckverbinders max. 10mm, dahinter muss die Berührfläche durch z.B. eine Abdeckung sichergestellt werden.

Overhang of the connector max. 10mm, behind the connector must be an electric shock protection for example by a cover.

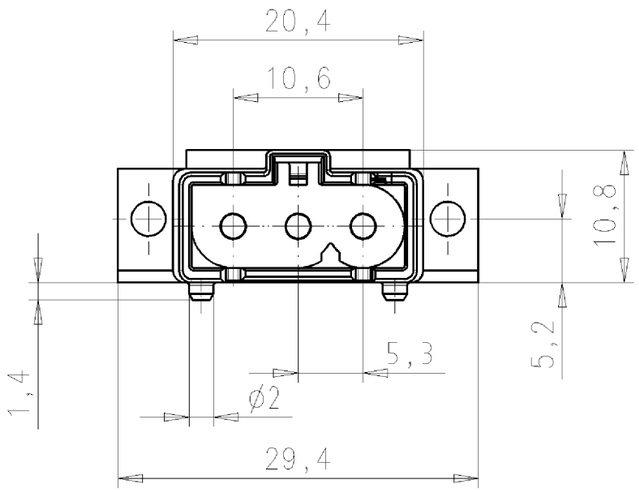

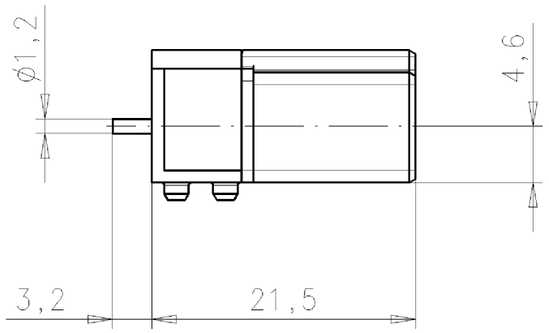

M/scale 1:1

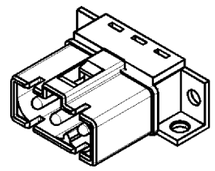

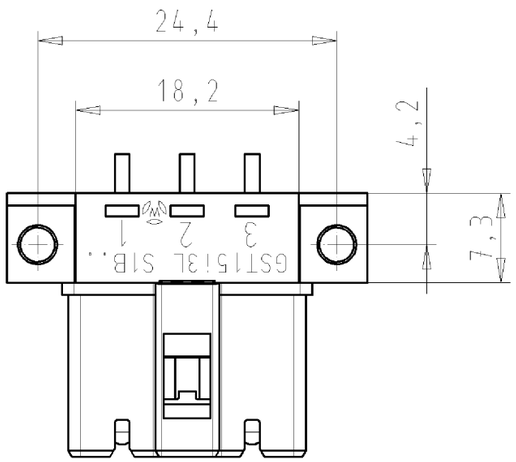

Teile-Nr./ part number:	Farbe/ colour:	Material:	Typ/ type:
91.032.0753.0	braun/brown	PA UL94-V0	GST15I2L S1V BR

Tolerierung nach DIN 7167/Tolerance system acc. to DIN 7167.
(This DIN-standard desbribes the envelope principle. According to the envelope principle the deviations of form and parallelism are limited by the size tolerances).

ja/yes ☒ Stoffverbots- und Deklarationsliste nach UU-TQM-05/03 ist einzuhalten. Conformity with Wieland document UU-TQM-05/03 (list of prohibited / declarable hazardous substances) to be declared!

Freitoleranz nach / General tolerance

CAD - Zeichnung, keine manuellen Änderungen / CAD - drawing, no manual modifications allowed

1.Verwendung: / First Use: -

Blatt: / Sheet: 1 von / of 1

		2010	Tag/Date	Name
Werkstoff/Material		gezeichnet / drawn	10.02.	Ritter
		geprüft / checked	-	-
Maßstab/Scale	2:1	Norngepr. / Stand. check	-	-

Zeichnung Nr./Drawing No.: 91.032.0753.0 01K

Index

Maße in mm/Dimensions are in mm

Vol. mm³ Ofl./Surf. mm² Ersatz für/Replacement for: -

wieland
Elektrische Verbindungen

Type

Benennung/Title

STECKERTEIL_V

male connector
(Schaltkodierung - mit Flansch)

Änderung/Revision | Index | Datum / Blatt / Date / Sheet

Weitergabe sowie Vervielfältigung dieses Dokuments, Verwertung und Mitteilung seines Inhalts sind verboten, soweit nicht ausdrücklich gestattet.
The reproduction, distribution and utilization of this document as well as the communication of its contents to others without express autorization is prohibited.