These dimensions will be especially checked at delivery

Only inspection dimensions

With /E marked dimensions are only valid for internal use

Diese Maße werden bei Abnahme besonders geprüft

Ausschließlich Prüfmaße

Mit /E gekennzeichnete Maße sind nur für interne Zwecke gültig

Weitergabe sowie Vervielfältigung dieses Dokuments, Verwertung und Mitteilung seines Inhalts sind verboten, soweit nicht ausdrücklich gestattet.
The reproduction, distribution and utilization of this document as well as the communication of its conents to others without express autorization is prohibited.

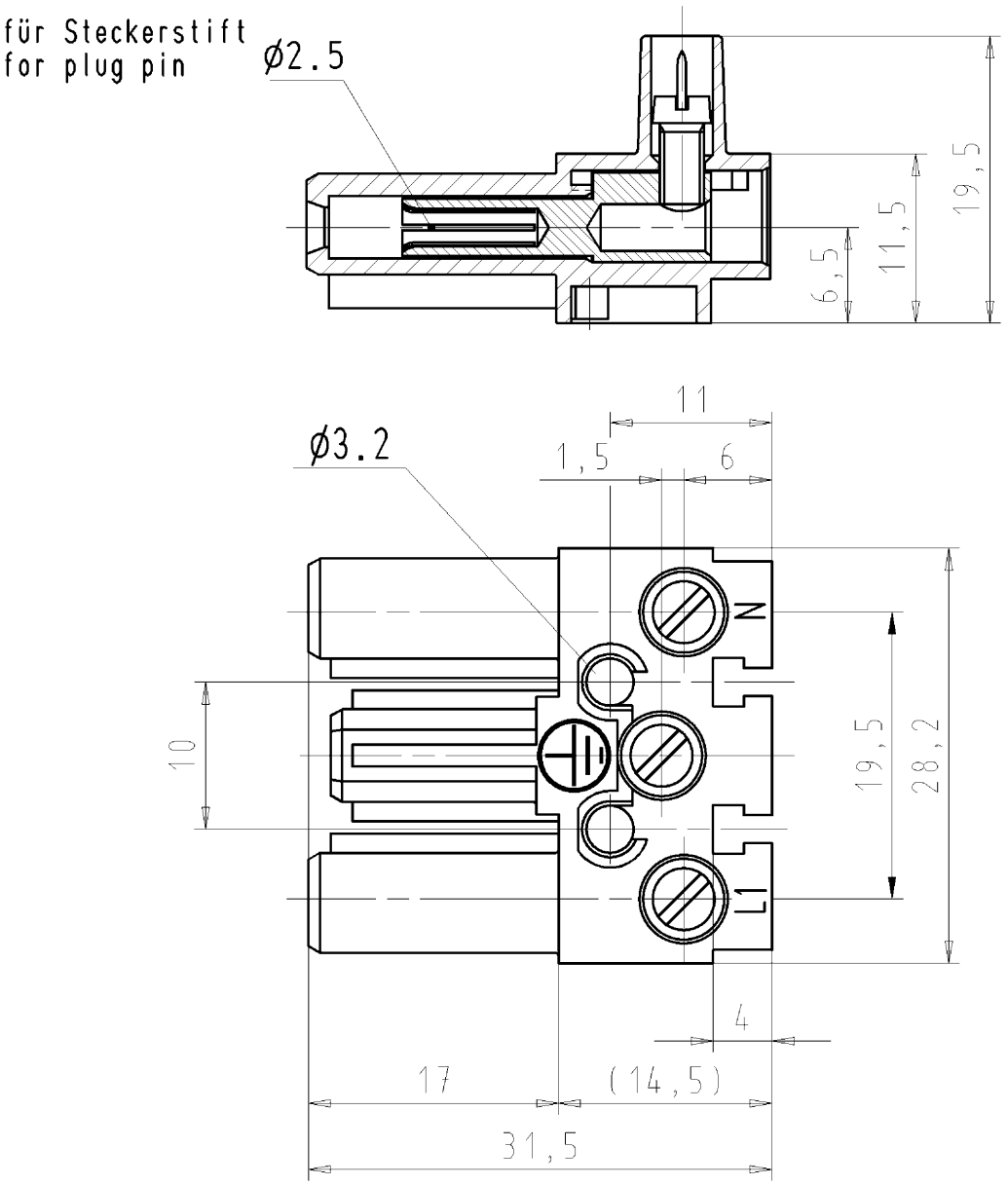

glühdrahtbeständiges Material
nach IEC 60335-1
Farbe: hellelfenbein, ähnl. RAL 1015
glow-wire resistant material
according to IEC 60335-1
colour: light ivory , similar to RAL 1015

Tolerierung Size ISO 14405Ⓔ/Tolerance system Size ISO 14405Ⓔ.
(This ISO-standard desbribes the envelope principle. According to the envelope principle the deviations of form and parallelism are limited by the size tolerances).

ja/yes ☒ Stoffverbots- und Deklarationsliste nach UU-TQM-05/03 ist einzuhalten.
Conformity with Wieland document UU-TQM-05/03 (list of prohibited / declarable hazardous substances) to be declared!

Freitoleranz nach DIN ISO 2768 - m
General tolerance

CAD - Zeichnung, keine manuellen Änderungen
CAD - drawing, no manual modifications allowed

1.Verwendung: -
First Use:

Blatt: 1 von 1
Sheet: 1 of 1

	/		Werkstoff/Material	2008	Tag/Date	Name	Zeichnung Nr./Drawing No. 92.031.3257.0 01K
	/			gezeichnet drawn	25.03.	Duetsch T.	Index a
	/	Maßstab/Scale		geprüft checked	-	-	
	/	2:1		Normgepr. Stand. check	-	-	Maße in mm/Dimensions are in mm
	/	Vol. mm³	Ofl./Surf. mm²	Ersatz für/Replacement for: -			
	/						
a	14.11.2012/						
Index	Datum / Blatt Date / Sheet						
Änderung/Revision							

wieland
Elektrische Verbindungen

Type: GST18I3S B1 N

Benennung/Title: FEMALE CONNECTOR
BUCHSENTEIL
ⓐ 250/400V AC, 20A, 2,5 qmm

QU-PEM-08/91b

92031325700 1K_2 CADW2036 treschan 2012-11-14T13:46:03 1.000