These dimensions will be especially checked at delivery
Only inspection dimensions
With /E marked dimensions are only valid for internal use

Diese Maße werden bei Abnahme besonders geprüft
Ausschließlich Prüfmaße
Mit /E gekennzeichnete Maße sind nur für interne Zwecke gültig

Weitergabe sowie Vervielfältigung dieses Dokuments, Verwertung und Mitteilung seines Inhalts sind verboten, soweit nicht ausdrücklich gestattet.
The reproduction, distribution and utilization of this document as well as the communication of its conents to others without express autorization is prohibited.

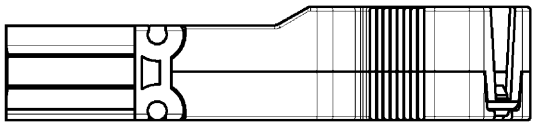

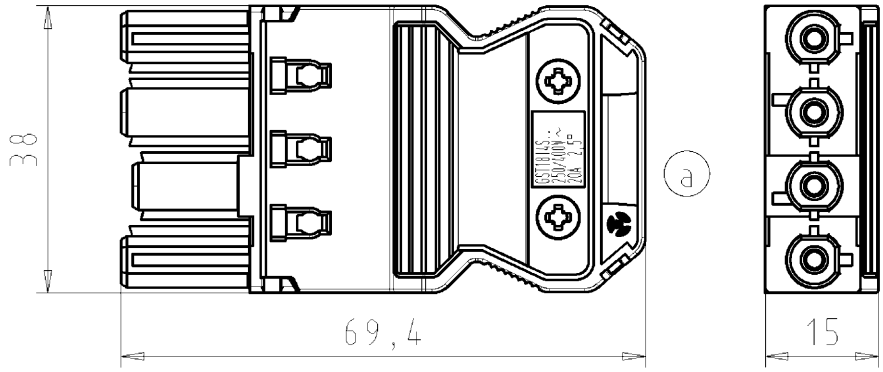


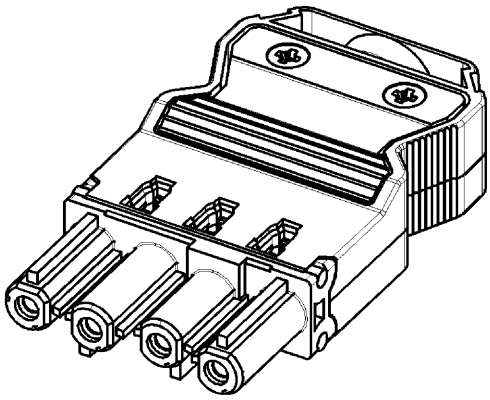

Weitere Daten siehe Katalog
further data see catalog

| Teile-Nr. part number | Farbe colour | Typ type | Kabel-Ø cable diameter |
|---|---|---|---|
| 92.943.3053.0 | weiß/white | GST18I4S B1 ZR1 WS | 6,5-12,0 |
| 92.943.3053.1 | schwarz/black | GST18I4S B1 ZR1 SW | 6,5-12,0 |

Tolerierung Size ISO 14405Ⓔ/Tolerance system Size ISO 14405Ⓔ.
(This ISO-standard desbribes the envelope principle. According to the envelope principle the deviations of form and parallelism are limited by the size tolerances).

ja/yes ☒ Stoffverbots- und Deklarationsliste nach UU-TQM-05/03 ist einzuhalten.
Conformity with Wieland document UU-TQM-05/03 (list of prohibited / declarable hazardous substances) to be declared!

Freitoleranz nach DIN ISO 2768 - m
General tolerance

CAD - Zeichnung, keine manuellen Änderungen
CAD - drawing, no manual modifications allowed

1.Verwendung: -
First Use:

Blatt: 1 von 1
Sheet: 1 of 1

Werkstoff/Material

Maßstab/Scale 1:1

Vol. mm³ Ofl./Surf. mm²

| | 2005 | Tag/Date | Name |
|---|---|---|---|
| gezeichnet drawn | | 11.10. | Schmitt J. |
| geprüft checked | | - | - |
| Normgepr. Stand. check | | - | - |

T

Zeichnung Nr./Drawing No. 92.943.3053.0 01K

Index a

Maße in mm/Dimensions are in mm

Ersatz für/Replacement for: -

| Index | Datum / Blatt Date / Sheet |
|---|---|
| a | 19.10.2012/ |

Änderung/Revision

wieland
Elektrische Verbindungen

Type siehe Tabelle see table

Benennung/Title *female connector with strain-relief*
BUCHSENTEIL_M_ZUGENTLASTUNG
Schrb.Anschl./screw connection, unmon./unassambled
250/400V AC, 20A, 2,5qmm
a

QU-PEM-08/91b

92943305300 1K_2 CADW2036 treschan 2012-10-24T08:58:43 1.000