These dimensions will be especially checked at delivery
Only inspection dimensions
With /E marked dimensions are only valid for internal use

Diese Maße werden bei Abnahme besonders geprüft
Ausschließlich Prüfmaße
Mit /E gekennzeichnete Maße sind nur für interne Zwecke gültig

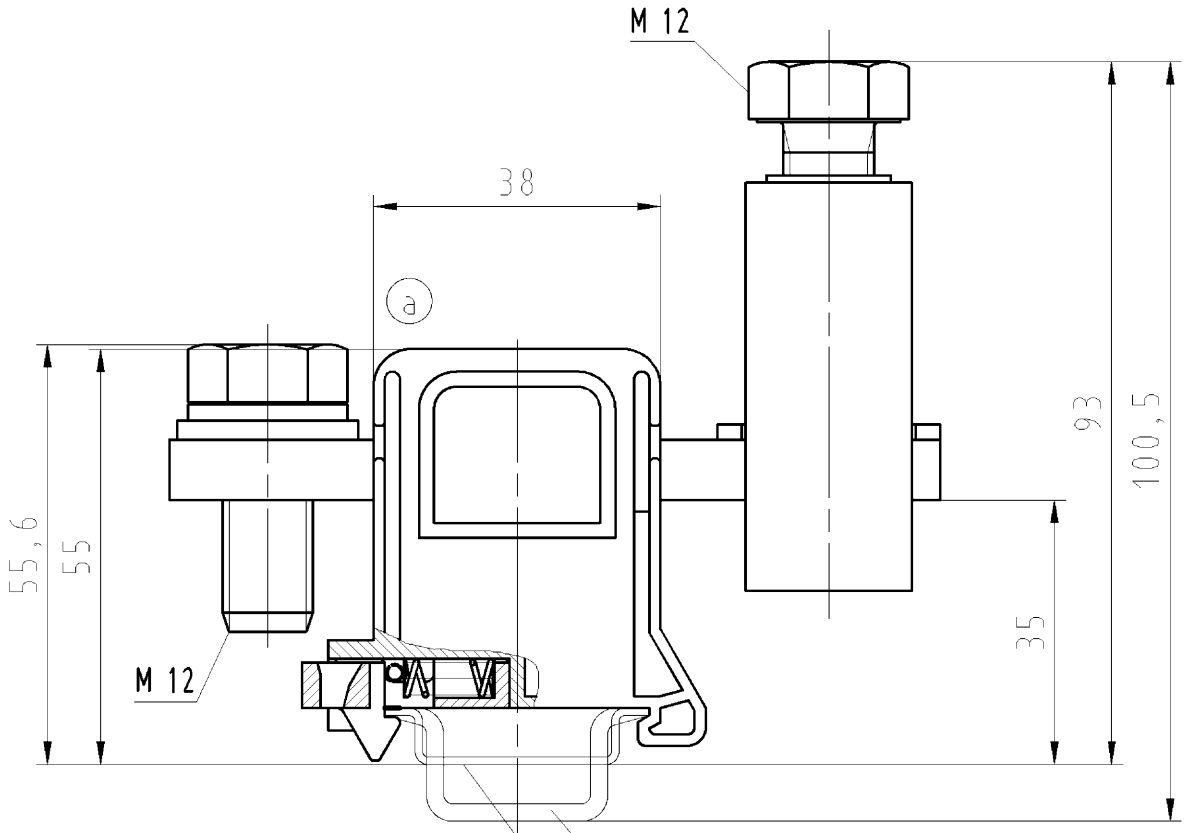

Hutschiene EN 60715-35x15
mounting rail EN 60715-35x15

Hutschiene EN 60715-35x7.5
mounting rail EN 60715-35x7,5

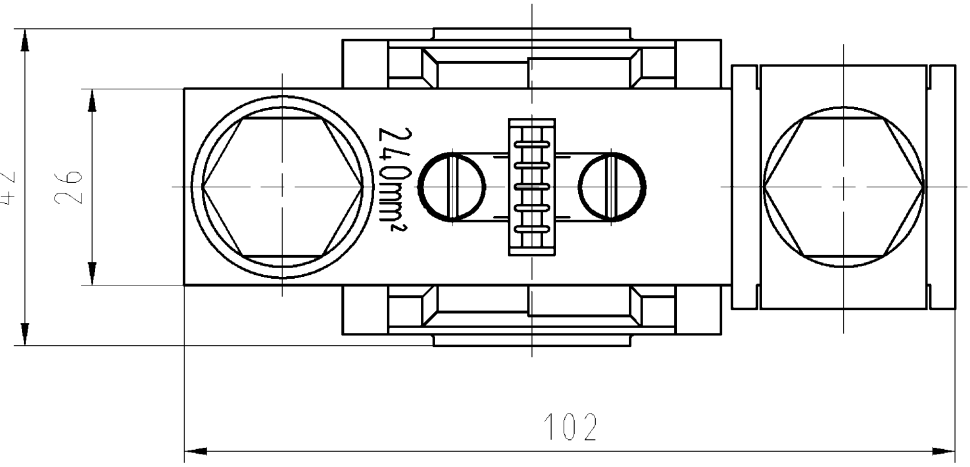

Weitere Daten siehe Katalog
further data see catalog

Weitergabe sowie Vervielfältigung dieses Dokuments, Verwertung und Mitteilung seines Inhalts sind verboten, soweit nicht ausdrücklich gestattet.
The reproduction, distribution and utilization of this document as well as the communication of its conents to others without express autorization is prohibited.

Tolerierung Size ISO 14405Ⓔ/Tolerance system Size ISO 14405Ⓔ.
(This ISO-standard desbribes the envelope principle. According to the envelope principle the deviations of form and parallelism are limited by the size tolerances).

ja/yes ☒ Stoffverbots- und Deklarationsliste nach UU-TQM-05/03 ist einzuhalten.
Conformity with Wieland document UU-TQM-05/03 (list of prohibited / declarable hazardous substances) to be declared!

Freitoleranz nach DIN ISO 2768 - m
General tolerance

CAD - Zeichnung, keine manuellen Änderungen
CAD - drawing, no manual modifications allowed

1.Verwendung: -
First Use:

Blatt: 1 von 1
Sheet: 1 of 1

	/		Werkstoff/Material	2003	Tag/Date	Name	Zeichnung Nr./Drawing No.
	/			gezeichnet drawn	22.04.	Schneiderb.	56.399.0255.0 01K
	/	Maßstab/Scale		geprüft checked	-	-	Index a
	/	1:1		Normgepr. Stand. check	-	-	Maße in mm/Dimensions are in mm
	/	Vol. mm³	Ofl./Surf. mm²	Ersatz für/Replacement for: -			
	/						
a	28.08.2012/			Type	Benennung/Title		
Index	Datum / Blatt Date / Sheet			RFK 1/240 FK S35/V0	REIHENFLACHKLEMME terminal		
Änderung/Revision							

wieland
Elektrische Verbindungen

QU-PEM-08/91b

56399025500 1K_2 CADW2036 treschan 2012-08-28T14:08:59 1.000