These dimensions will be especially checked at delivery
Only inspection dimensions
With /Æ marked dimensions are only valid for internal use

Diese Maße werden bei Abnahme besonders geprüft
Ausschließlich Prüfmaße
Mit /Æ gekennzeichnete Maße sind nur für interne Zwecke gültig

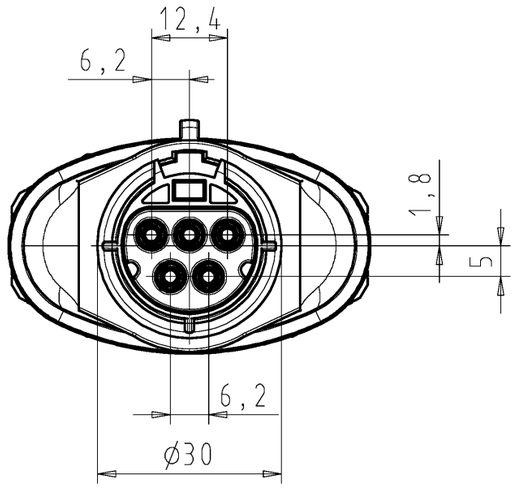

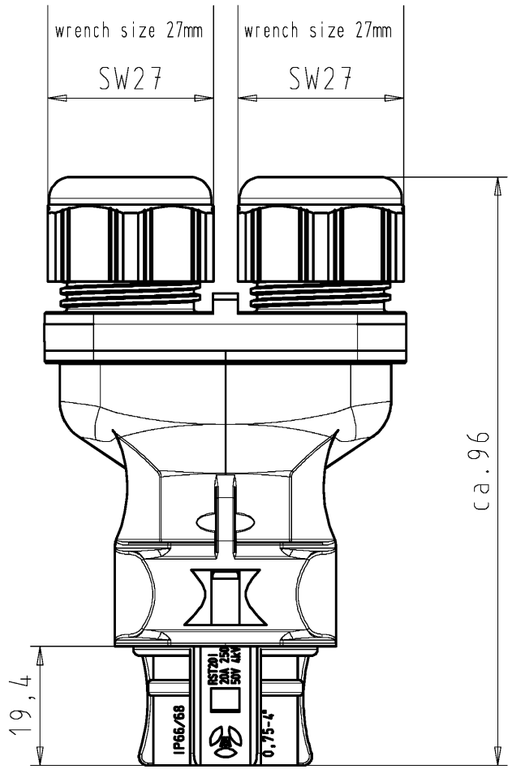

Auslieferungszustand
delivery status

für Kabeldurchm. 10-14mm
for cable diameter 10-14mm

Farbe: schwarz,
ähnl. RAL 9005

color: black,
similar to RAL 9005

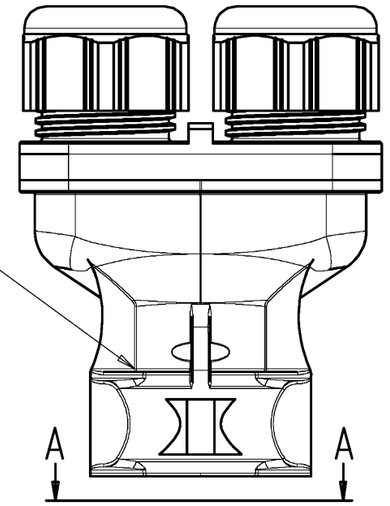

Farbe: türkisblau,
ähnl. RAL 5018

color: turquoiseblue,
similar to RAL 5018

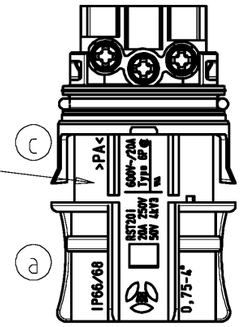

A-A

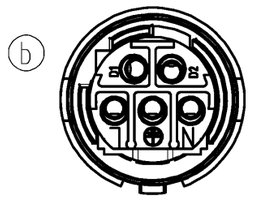

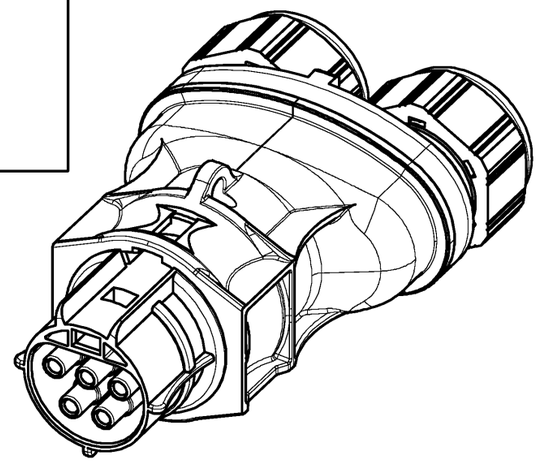

Type: RST2015S B1 ZRYSVA TB04

Verpackungseinheit: je 100 Stück
packaging unit: per 100

Weitergabe sowie Vervielfältigung dieses Dokuments, Verwertung und Mitteilung seines Inhalts sind verboten, soweit nicht ausdrücklich gestattet.
The reproduction, distribution and utilization of this document as well as the communication of its contents to others without express authorization is prohibited.

Tolerierung Size ISO 14405Ⓔ/Tolerance system Size ISO 14405Ⓔ. (This ISO-standard describes the envelope principle. According to the envelope principle the deviations of form and parallelism are limited by the size tolerances).						ja/yes ☒ Stoffverbots- und Deklarationsliste nach WN 5020.010 ist einzuhalten. Conformity with Wieland document WN 5020.010 e (list of prohibited / declarable hazardous substances) to be declared!	
Freitoleranz nach General tolerance			CAD - Zeichnung, keine manuellen Änderungen CAD - drawing, no manual modifications allowed			1.Verwendung: First Use: -	Blatt: Sheet: 1 von of 1
	/		Werkstoff/Material	2006	Tag/Date	Name	Zeichnung Nr./Drawing No. 96.051.4353.6 01K	Index c
	/			gezeichnet drawn	27.09.	Kneitz	
	/	Maßstab/Scale 1:1		geprüft checked	-	-	
	/			Normgepr. Stand. check	-	-	Maße in mm/Dimensions are in mm
c	16.12.2014/	Vol. mm³	Ofl./Surf. mm²	Ersatz für/Replacement for: -			
b	13.04.2012/	wieland www.wieland-electric.com		Type		Benennung/Title BUCHSENTEIL_M_DOPPELZUGENTL female connector with double cordgrip Schraubanschluß/screw-connection Kodierung 4/keying 4 (250V/50V/20A)	
a	28.01.2011/						
Index	Datum / Blatt Date / Sheet						
Änderung/Revision							