These dimensions will be especially checked at delivery

Only inspection dimensions

With Æ marked dimensions are only valid for internal use

Diese Maße werden bei Abnahme besonders geprüft

Ausschließlich Prüfmaße

Mit Æ gekennzeichnete Maße sind nur für interne Zwecke gültig

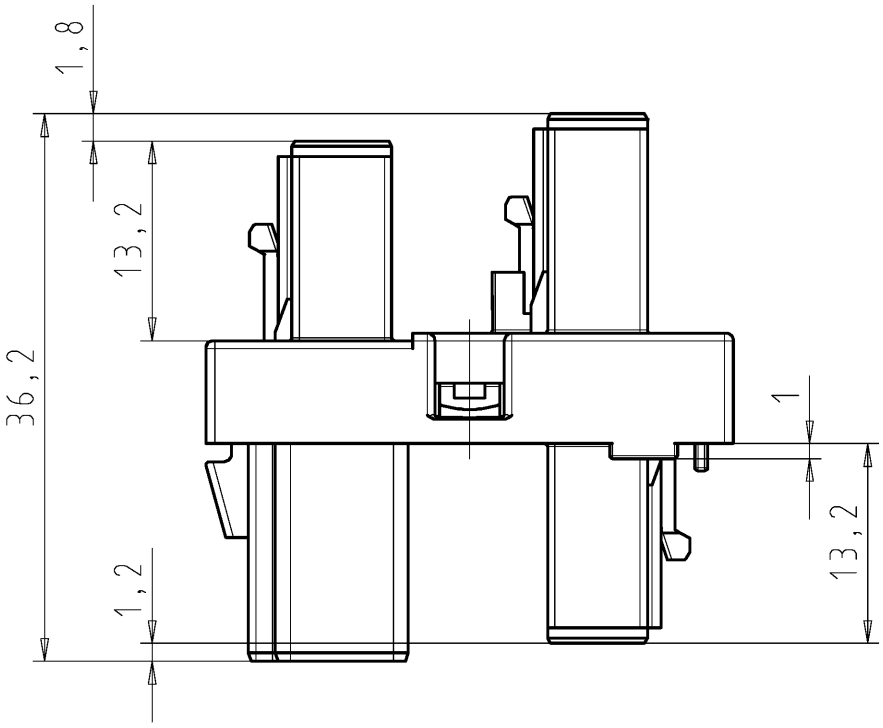


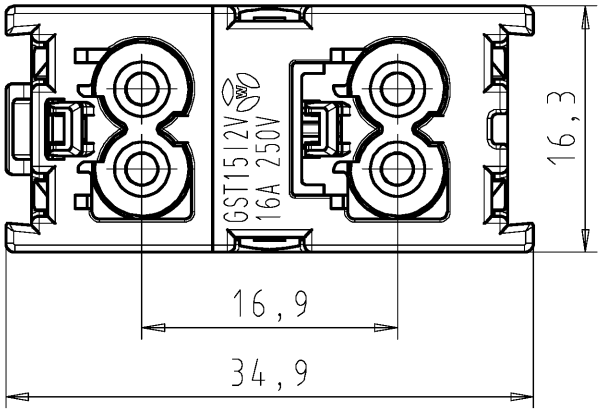


1:1

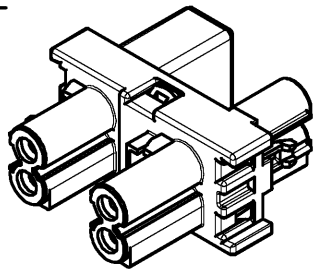

Weitergabe sowie Vervielfältigung dieses Dokuments, Verwertung und Mitteilung seines Inhalts sind verboten, soweit nicht ausdrücklich gestattet.
The reproduction, distribution and utilization of this document as well as the communication of its conents to others without express autorization is prohibited.

Tolerierung Size ISO 14405Ⓔ/Tolerance system Size ISO 14405Ⓔ.
(This ISO-standard describes the envelope principle. According to the envelope principle the deviations of form and parallelism are limited by the size tolerances).

ja/yes ☒ Stoffverbots- und Deklarationsliste nach WN 5020.010 ist einzuhalten.
Conformity with Wieland document WN 5020.010 e (list of prohibited / declarable hazardous substances) to be declared!

Freitoleranz nach
General tolerance

CAD - Zeichnung, keine manuellen Änderungen
CAD - drawing, no manual modifications allowed

1.Verwendung: -
First Use:

Blatt: 1 von 1
Sheet: 1 of 1

| | | | | | | | |
|---|---|---|---|---|---|---|---|
| / | | Werkstoff/Material | 2014 | Tag/Date | Name | Zeichnung Nr./Drawing No. | Index |
| / | | Farbe/colour: | gezeichnet drawn | 11.11. | Ritter | 91.020.5353.0 01K | |
| / | Maßstab/Scale | kieselgrau/pebble gray | geprüft checked | - | - | | |
| / | 2:1 | | Normgepr. Stand. check | - | - | Maße in mm/Dimensions are in mm | |
| / | Vol. mm³ | Ofl./Surf. mm² | Ersatz für/Replacement for: - | | | | |
| / | | | Type | Benennung/Title | | | |
| / | | wieland | GST1512 | H_VERTEILER | | | |
| Index | Datum / Blatt Date / Sheet | www.wieland-electric.com | | H-distributor | | | |
| Änderung/Revision | | | | | | | |

QU-MEE-01/14 -