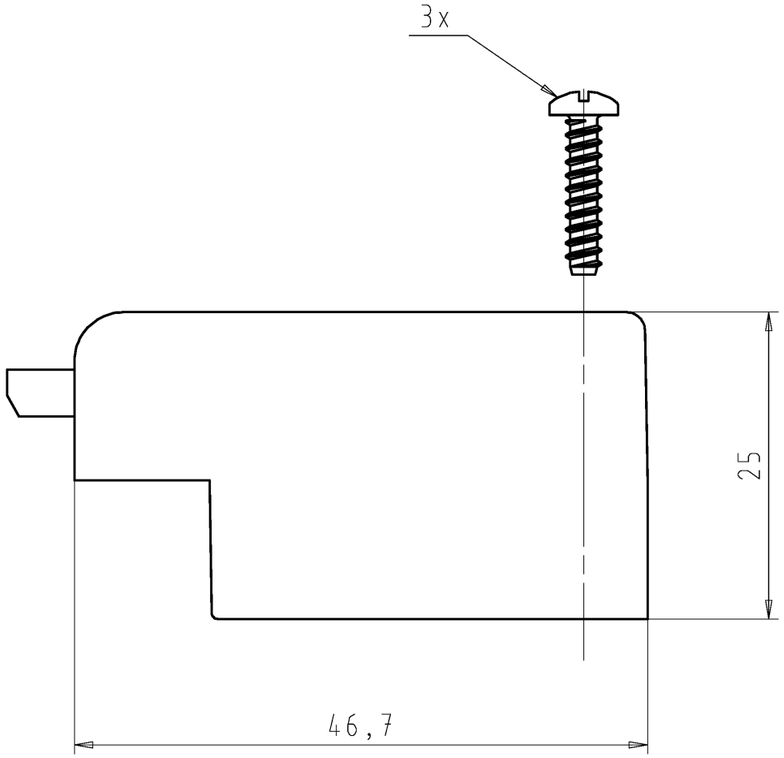

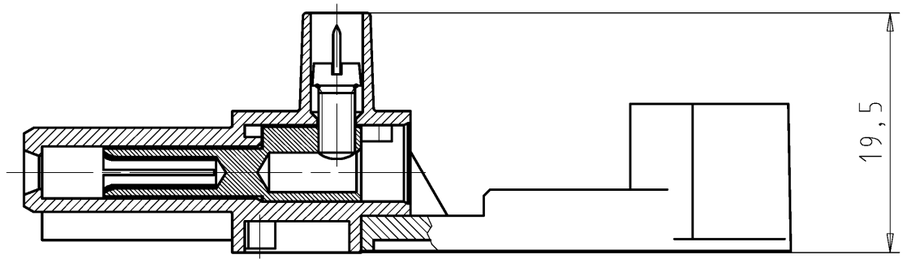

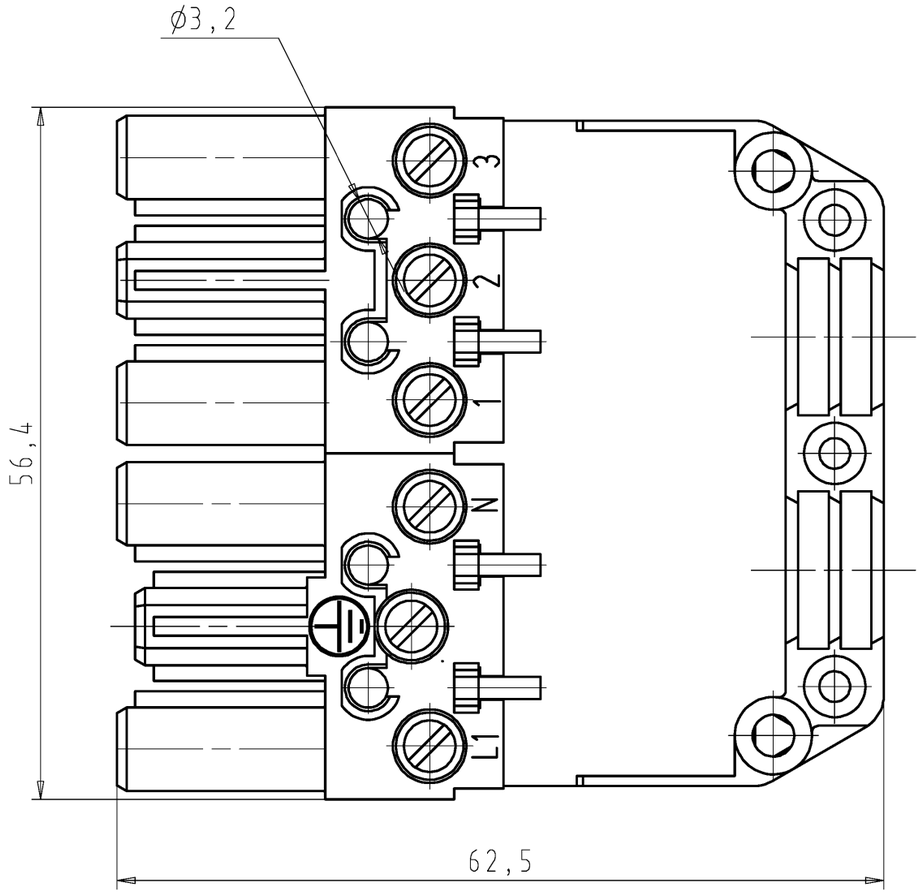

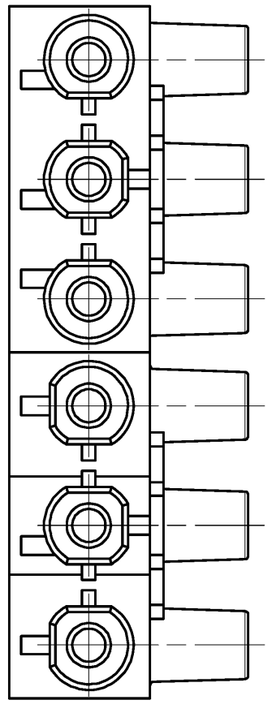

These dimensions will be especially checked at delivery
Only inspection dimensions
With /Æ marked dimensions are only valid for internal use

Diese Maße werden bei Abnahme besonders geprüft
Ausschließlich Prüfmaße
Mit /Æ gekennzeichnete Maße sind nur für interne Zwecke gültig

Weitergabe sowie Vervielfältigung dieses Dokuments, Verwertung und Mitteilung seines Inhalts sind verboten, soweit nicht ausdrücklich gestattet.
The reproduction, distribution and utilization of this document as well as the communication of its contents to others without express authorization is prohibited.

Weitere Daten siehe Katalog
further data see catalog

Tolerierung Size ISO 14405Ⓔ/Tolerance system Size ISO 14405Ⓔ.
(This ISO-standard describes the envelope principle. According to the envelope principle the deviations of form and parallelism are limited by the size tolerances).
EnvDep: Schwarz

ja/yes ☒ Stoffverbots- und Deklarationsliste nach WN 5020.010 ist einzuhalten.
Conformity with Wieland document WN 5020.010 e (list of prohibited / declarable hazardous substances) to be declared!

Freitoleranz nach General tolerance -
CAD - Zeichnung, keine manuellen Änderungen
CAD - drawing, no manual modifications allowed
1.Verwendung: First Use: -
Blatt: Sheet: 1 von of 1

	/		Werkstoff/Material	2014	Tag/Date	Name
	/			gezeichnet drawn	27.11.	Nagengast
	/	Maßstab/Scale 2:1		geprüft checked	-	-
	/			Normgepr. Stand. check	-	-
	/	Vol. mm³	Ofl./Surf. mm²			
	/					
	/					
Index	Datum / Blatt Date / Sheet					
Änderung/Revision						

Zeichnung Nr./Drawing No.: 92.969.0158.1 01K
Index
Maße in mm/Dimensions are in mm
Ersatz für/Replacement for: -

wieland
www.wieland-electric.com

Type: GST1816S
B1 NZR1V
SWPB

Benennung/Title
BUCHSENTEIL/ FEMALE CONNECTOR
mit Zugentlastung/with strain relief
250/400V AC, 20A, 2,5qmm