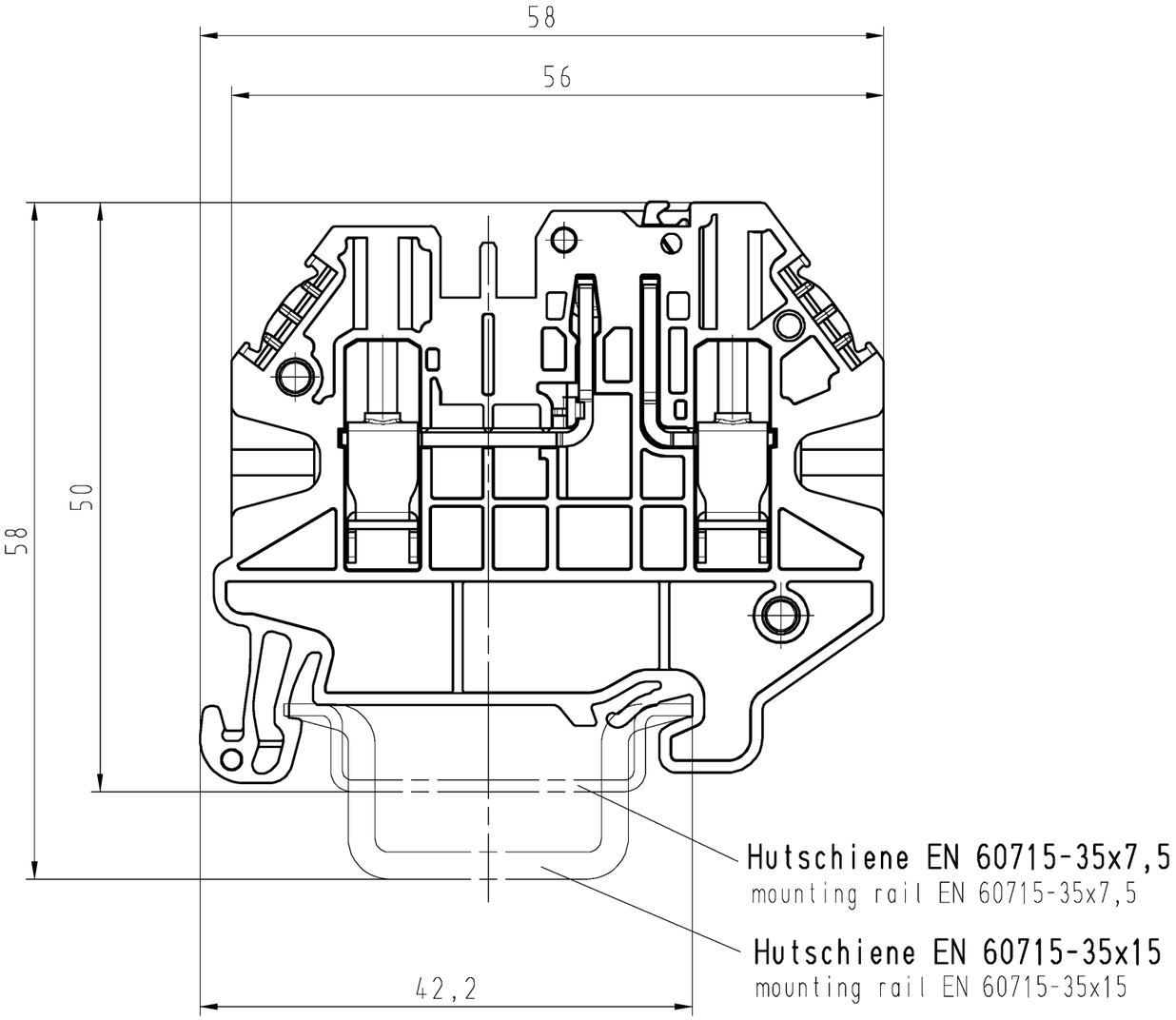

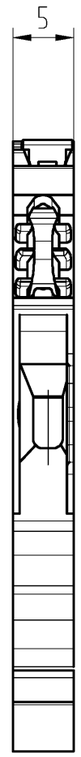

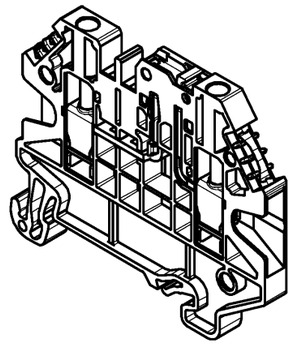

M/scale 1:1

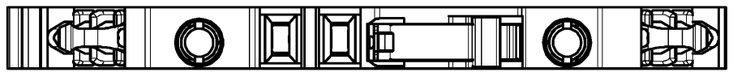

These dimensions will be especially checked at delivery
Only inspection dimensions
With /E marked dimensions are only valid for internal use

Diese Maße werden bei Abnahme besonders geprüft
Ausschließlich Prüfmaße
Mit /E gekennzeichnete Maße sind nur für interne Zwecke gültig

Weitergabe sowie Vervielfältigung dieses Dokuments, Verwertung und Mitteilung seines Inhalts sind verboten, soweit nicht ausdrücklich gestattet.
The reproduction, distribution and utilization of this document as well as the communication of its contents to others without express authorization is prohibited.

Teile-Nr. part-no.	Farbe color
58.503.2355.0	grau grey
58.503.2355.6	blau blue

Tolerierung Size ISO 14405Ⓔ/Tolerance system Size ISO 14405Ⓔ.
(This ISO-standard describes the envelope principle. According to the envelope principle the deviations of form and parallelism are limited by the size tolerances).

ja/yes ☒ Stoffverbots- und Deklarationsliste nach WN 5020.010 ist einzuhalten.
Conformity with Wieland document WN 5020.010 e (list of prohibited / declarable hazardous substances) to be declared!

Freitoleranz nach / General tolerance

CAD - Zeichnung, keine manuellen Änderungen / CAD - drawing, no manual modifications allowed

1.Verwendung: / First Use: -

Blatt: / Sheet: 1 von / of 1

				2015	Tag/Date	Name
	/		Werkstoff/Material	gezeichnet drawn	13.01.	Süß Ch.
	/			geprüft checked	-	-
	/	Maßstab/Scale 2:1		Normgepr. Stand. check	-	-
	/	Vol. mm³	Ofl./Surf. mm²	Ersatz für/Replacement for: -		
	/					
	/					
Index	Datum / Blatt Date / Sheet					
Änderung/Revision						

T

Zeichnung Nr./Drawing No. 58.503.2355.0 01K

Index

Maße in mm/Dimensions are in mm

wieland
www.wieland-electric.com

Type: WT 2,5 TKM P

Benennung/Title: DURCHGANGSKLEMME_TKM