These dimensions will be especially checked at delivery
Only inspection dimensions
With /E marked dimensions are only valid for internal use

Diese Maße werden bei Abnahme besonders geprüft
Ausschließlich Prüfmaße
Mit /E gekennzeichnete Maße sind nur für interne Zwecke gültig

Weitergabe sowie Vervielfältigung dieses Dokuments, Verwertung und Mitteilung seines Inhalts sind verboten, soweit nicht ausdrücklich gestattet.
The reproduction, distribution and utilization of this document as well as the communication of its contents to others without express authorization is prohibited.

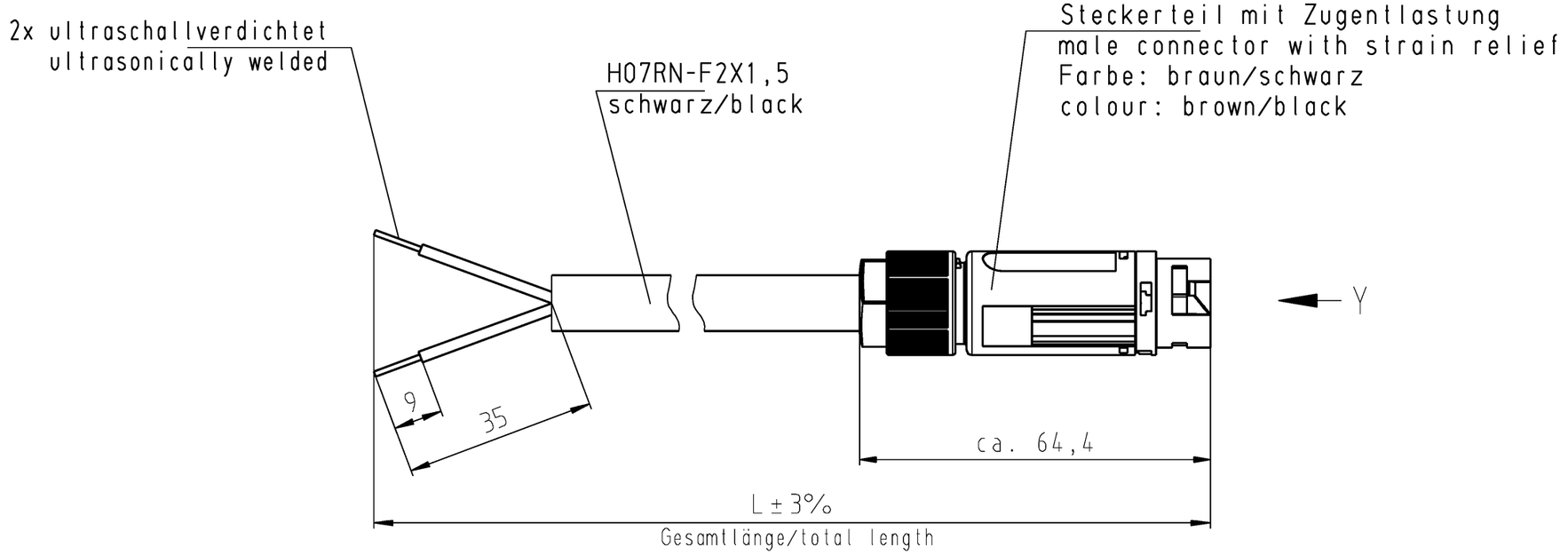

"Y"
M 2:1

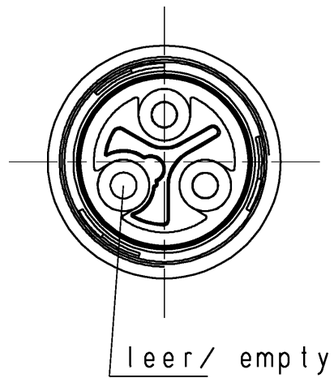

Weitere Daten siehe Katalog/
further data see catalog

Kodierung/coding C3
50V/16A

Teile-Nr. part-no.	L	Beispiel (Farbe: schwarz, lichtgrau) exampel (colour: black, grey)	Typ type
46.422.XX38.4	XX in dm-Schritten	46.422.1038.4 = 10dm/L= 1000mm	RST1612KS-S 15 L 10BR

Tolerierung Size ISO 14405 Ⓔ / Tolerance system Size ISO 14405 Ⓔ.
(This ISO-standard describes the envolope principle. According to the envolope principle the deviations of form and parallelism are limited by the size tolerances).

ja/yes ☒ Stoffverbots- und Deklarationsliste nach WN 5020.010 ist einzuhalten.
Conformity with Wieland document WN 5020.010 e (list of prohibited / declarable hazardous substances) to be declared!

Freitoleranz nach
General tolerance

CAD - Zeichnung, keine manuellen Änderungen
CAD - drawing, no manual modifications allowed

1. Verwendung:
First Use:

Blatt: 1 von 1
Sheet: 1 of 1

Maßstab / Scale: %

Werkstoff / Material

	Tag/Date	Name
gezeichnet drawn	17.06.2016	Treschan
geprüft checked		
Normgepr. Stand. check		

Zeichnung Nr. / Drawing No.: T 46.422.1038.4 01K

Index

Maße in mm / Dimensions are in mm

Vol.. --- mm³ Ofl./Surf. --- mm²

Ersatz für / Replacement for:

Index | Datum / Blatt Date / Sheet | Änderung / Revision

wieland
www.wieland-electric.com

Type: RST1612

Bennenung/Title:
KONFEKT_LEITUNG
Stecker - freies Ende, Schraubanschluss ohne DS
male - free end, screw connection without wire protection